9/51

Nazwa i adres obiektu budowlanego: ZINTEGROWANY SYSTEM TRANSPORTU MIEJSKIEGO W LUBLINIE.

Dostosowanie dokumentacji projektowej pn.
„Zintegrowany system transportu miejskiego w Lublinie. Budowa trakcji trolejbusowej od istniejącej pętli przy ul. Droga Męczenników Majdanka do os. Felin"
opracowanej w roku 2007 przez
Biuro Projektów Budownictwa Komunalnego Sp. z o.o.
do planowanego zakresu prac budowlanych
wraz z aktualizacją dokumentacji

Nazwa i adres Inwestora: URZĄD MIASTA LUBLIN
Plac Króla Władysława Łokietka 1
20-109 Lublin

Jednostka projektowania: DHV POLSKA Sp. z o.o.
ul. Domaniewska 41
02-672 Warszawa

Stadium: **PROJEKT BUDOWLANO-WYKONAWCZY**

Tom: **TOM 3 ENERGETYKA**

Zeszyt 3.2.2 Zasilania i przebudowy urządzeń elektroenergetycznych średniego i niskiego napięcia - odc 2. Ulica Doświadczalna od ul. Władysława Jagiełły do ul. A. Witosa

Zespół projektowy:

Funkcja	Imię i nazwisko	Specjalność	Nr uprawnień	Data	Podpis
Projektant	mgr inż. Andrzej Ring	energetyka	St-513/84	10.2010	
Sprawdzający	inż. Jakub Kuźmiński	energetyka	24/98 Sk-ce	10.2010	

ZAWARTOŚĆ PROJEKTU BUDOWLANO – WYKONAWCZEGO

Tom 1	*Projekt zagospodarowania terenu*
Zeszyt 1.1	*Projekt zagospodarowania terenu – odcinek 1*
Zeszyt 1.2	*Projekt zagospodarowania terenu – odcinek 2*
Tom 2	*Roboty drogowe*
Zeszyt 2.1	*Projekt drogowy – odcinek 1*
Zeszyt 2.2	*Projekt drogowy – odcinek 2*
Zeszyt 2.3	*Projekt drogowy – droga dojazdowa do działek nr 31/5 i 33/3*
Tom 3	*Energetyka*
Zeszyt 3.1.1	*Trakcja trolejbusowa i linie kablowe zasilające trakcję*
Zeszyt 3.2.1	*Zasilanie i przebudowy urządzeń SN i nN – odcinek 1*
Zeszyt 3.2.2	***Zasilanie i przebudowy urządzeń SN i nN – odcinek 2***
Zeszyt 3.2.3	*Aktualizacja przebudowy linii nap. SN i nN w rejonie skrzyżowania ul. A. Grygowej z ul. Droga Męczenników Majdanka*
Zeszyt 3.3.1	*Oświetlenie drogowe – odcinek 1*
Zeszyt 3.3.2	*Oświetlenie drogowe – odcinek 2*
Zeszyt 3.4.1	*Kanalizacja kablowa pod sygnalizację drogową – odcinek 1*
Zeszyt 3.4.2	*Kanalizacja kablowa i przebudowa sygnalizacji drogowej – odcinek 2*
Tom 4	*Telekomunikacja*
Zeszyt 4.1	*Przebudowa sieci telekomunikacyjnej - odcinek 1*
Zeszyt 4.2	*Przebudowa sieci telekomunikacyjnej - odcinek 2*
Tom 5	*Kanalizacja deszczowa*
Zeszyt 5.1	*Sieć kanalizacji deszczowej – odcinek 1*
Zeszyt 5.2	*Sieć kanalizacji deszczowej – odcinek 2*
Tom 6	*Gazociąg*
Zeszyt 6.1	*Przebudowa sieci gazowej – odcinek 1*
Zeszyt 6.2	*Przebudowa sieci gazowej – odcinek 2*
Tom 7	*Wodociąg*
Zeszyt 7.1	*Przebudowa sieci wodociągowej – odcinek 1*
Tom 8	*Ciepłociąg*
Zeszyt 8.1	*Przebudowa sieci ciepłowniczej – odcinek 1*
Tom 9	*Zieleń*
Zeszyt 9.1	*Inwentaryzacja zieleni i gospodarka drzewostanem – odcinek 1*
Zeszyt 9.2	*Inwentaryzacja zieleni i gospodarka drzewostanem – odcinek 2*
Tom 10	*Stała organizacja ruchu*
Zeszyt 10.1	*Projekt stałej organizacji ruchu – odcinek 1*
Zeszyt 10.2	*Projekt stałej organizacji ruchu – odcinek 2*

Numery ewidencyjne działek w pasie drogowym przeznaczone do lokalizacji sieci:

Obręb	Nr działki
ul. Droga Męczenników Majdanka	
11	228
11	226/4
11	226/14
11	226/11
11	226/13
11	226/9
11	226/1
11	226/8
11	226/7
11	7/1
11	6/1
11	5/1
11	4/1
11	1
11	44
11	2
11	53
11	4/1
11	4/2
11	6/2
11	3/4
11	81/18
11	27/2
11	30/3
11	31/3
11	33/1
11	34/10
11	35/3
11	36/6
11	41/1
11	33/2
11	34/11
11	35/4
11	36/7

ul. Doświadczalna	
11	44/2
11	18
11	87/25
11	87/27
11	87/21
11	87/28
11	87/52
11	87/53
11	87/54
11	5/2
11	4/2
11	3/1
11	2/1
11	29
11	1
11	7
ul. Władysława Jagiełły	
11	87/55
11	87/47
11	85
11	87/57
al. Wincentego Witosa	
11	50
11	72
ul. Zugmunta Augusta	
11	2/3
11	3/3

SPIS ZAWARTOŚCI

TOM 3. ENERGETYKA.
ZESZYT 3.2.2 Projekt zasilania i przebudowy urządzeń elektroenergetycznych średniego i niskiego napięcia - odc 2 Ulica Doświadczalna od ul. Władysława Jagiełły do ul. A Witosa

I. CZĘŚĆ OGÓLNA

1. Uprawnienia projektowe i zaświadczenie o przynależności do Izby
2. Oświadczenie projektanta i sprawdzającego

II. OPIS TECHNICZNY

1. ZAŁOŻENIA I ZAKRES PBW 14
1.1. Przedmiot opracowania 14
1.2. Podstawa opracowania 14
1.3. Cel i zakres PW 14
1.4. Dane projektowe 15
1.5. Normy i przepisy związane 15
2. PROJEKT PRZEBUDOWY SIECI ELEKTROENERGETYCZNYCH 17
2.1. Opis stanu istniejącego sieci i urządzeń elektroenergetycznych 17
2.1.1. Linie napowietrzne niskiego i średniego napięcia 17
2.1.2. Linie kablowe niskiego i średniego napięcia 17
2.1.3. Stacje transformatorowe 17
2.2. Projektowane rozwiązania techniczne sieci elektroenergetycznych 18
2.2.1. Linie kablowe niskiego napięcia LKNN 18
2.2.2. Linie kablowe średniego napięcia LKSN 18
2.3. Układanie linii kablowych niskiego napięcia LKNN 18
2.4. Przepusty ochronne linii kablowych LKNN 19
2.5. Układanie linii kablowych średniego napięcia LKSN 19
2.6. Przepusty ochronne linii kablowych LKSN 19
3. UWAGI KOŃCOWE 20
3.1. Wymaganie stawiane urządzeniom 20
3.2. Wymaganie dla wykonawców 20
4. INFORMACJA DO PLANU BIOZ 22
4.1. Wstęp 22
4.3. Wykaz projektowanych obiektów: 22
4.4. Wskazanie elementów zagospodarowania terenu, które mogą stwarzać zagrożenie: 22
4.5. Występujące zagrożenia: 22

4.6. Instruktaż dla pracowników 22
4.7. Wskazanie środków technicznych i organizacyjnych zapobiegających niebezpieczeństwu 23
4.8. Uwagi końcowe 27
5. DOKUMENTY 28

III. CZĘŚĆ RYSUNKOWA

Lp.	Nr rysunku	Nazwa rysunku	Skala
1.	**1**	Schemat przebudowy sieci	
2.	**2.1**	Przebudowa sieci elektroenergetycznych, Plan sytuacyjny	1:500
3.	**3.1**	Przekrój poprzeczny przez drogę KABLE SN: W15.4.1, W15.4.2 KABLE SN: W15.5.1, W15.5.2	1:50/100
4.	**3.2**	Przekrój poprzeczny przez drogę KABEL SN RELACJI: k-522 - k663 KABEL nN: YAKY 4x25 wł. parking	1:50/100
5.	**3.3**	Przekrój poprzeczny przez drogę KABEL SN RELACJI: k-832/RS FELIN/ - k-555	1:50/100
6.	**3.4**	Przekrój poprzeczny przez drogę KABEL SN 15kV w kilometrze 0+654m	1:50/100

IV. ZAŁĄCZNIKI

1.1. Wykaz kolizji
1.2. Zestawienie materiałów demontowanych
1.3. Zestawienie materiałów montowanych
1.4. Lista kablowa
1.5. Zbiorcze zestawienie materiałów z demontażu
1.6. Zbiorcze zestawienie materiałow montażowych
Załącznik graficzny do opinii ZUDP nr 1509/2010 - rys. 1.3

URZĄD
MIASTA STOŁECZNEGO WARSZAWY
WYDZIAŁ PLANOWANIA PRZESTRZENNEGO
URBANISTYKI, ARCHITEKTURY I NADZORU BUDOWLANEGO
Nr ewidencyjny St-513/84

Warszawa, dnia 25 październ. 19 84 r.

STWIERDZENIE POSIADANIA PRZYGOTOWANIA ZAWODOWEGO

do pełnienia samodzielnej funkcji technicznej w budownictwie

Na podstawie art. 18 ust. 5 i art. 57 ust. 3 ustawy z dnia 24 października 1974 r. – Prawo budowlane (Dz. U. Nr 38, poz. 229) oraz § 2 ust.1 pkt 1, § 4 ust.2, § 7, § 13 ust.1 pkt 4 lit.d rozp. Ministra Gospodarki Terenowej i Ochrony Środowiska z dnia 20 lutego 1975 r. w sprawie samodzielnych funkcji technicznych w budownictwie (Dz. U. Nr 8, poz. 46).

STWIERDZAM

że Ob. ANDRZEJ STEFAN R I N G s.Jerzego
magister inżynier elektryk
urodzony(a) dnia 15.03.1949 r. Warszawa
posiada przygotowanie zawodowe do pełnienia samodzielnej funkcji
p r o j e k t a n t a
w specjalności instalacyjno-inżynieryjnej w zakresie instalacji elektrycznych:

1/ do sporządzania projektów instalacji elektrycznych,

2/ w budownictwie osób fizycznych - do kierowania, nadzorowania i kontrolowania budowy, kierowania i kontrolowania wytwarzania konstrukcyjnych elementów instalacji oraz oceniania i badania stanu technicznego instalacji elektrycznych. -

URZĄD MIASTA STOŁECZNEGO WARSZAWY

Z-CA
Wiceprezydenta m. st. Warszawy
mgr inż. arch. Agnieszka Pałkowska

wj

Za zgodność z oryginałem
Data .....
Podpis .....

MAZOWIECKA
OKRĘGOWA
I Z B A
INŻYNIERÓW
BUDOWNICTWA

Biuro: ul.1 Sierpnia 36B, 02-134 Warszawa, tel. 022 868 35 35, 022 868 35 81, 022 868 35 82, fax 022 868 35 49, www.maz.piib.org.pl e-mail: biuro@maz.piib.org.pl
Dział Członkowski: tel. 022 878 04 11, 022 826 11 05, fax 022 300 99 00. Dział Szkoleń: 022 828 34 10, 022 868 35 50
Komisja Kwalifikacyjna: tel. 022 878 04 03, 022 878 04 04, fax 022 826 28 67 w. 153

Warszawa, 8 lipca 2010

Zaświadczenie

Pan ANDRZEJ STEFAN RING

miejsce zamieszkania:

SZOLC-ROGOZIŃSKIEGO 21 M 86
02-777 WARSZAWA

jest członkiem Mazowieckiej Okręgowej Izby Inżynierów Budownictwa

o numerze ewidencyjnym: *MAZ/IE/7629/03*

i posiada wymagane ubezpieczenie od odpowiedzialności cywilnej.

Niniejsze zaświadczenie jest ważne

od dnia: *1 lipca 2010 r.* do dnia: *31 grudnia 2010 r.*

MAZOWIECKA OKRĘGOWA IZBA
INŻYNIERÓW BUDOWNICTWA
Przewodniczący Rady
inż. Mieczysław Grodzki

Zgodność z oryginałem

MAZ[illegible]
INŻYN[illegible]WBUDOWNICTWA
Komisja Kwalifikacyjna
02-134 Warszawa, ul. 1 Sierpnia 36B
tel. 0-22 878 04 03, 0-22 878 04 04
2. fax 0-22 826 28 67 wew. 153

MAZ/KK/74/OG/09

Warszawa, dnia, 09 03. 2009

Sz. P.
Andrzej Ring
DHV Polska Sp. z o.o.
ul. Domaniewska 41
02 - 672 Warszawa

W związku z pismem z dnia 16. 02. 2009 uprzejmie informuję, że treść załączonych uprawnień Nr 513/84 nie jest właściwa, gdyż ich zakres został zmieniony w roku 1988 i 1991 w wyniku nowelizacji rozporządzenia Ministra Gospodarki Terenowej i Ochrony Środowiska z dnia 20. 02. 1975.

Nazwa specjalności instalacyjno-inżynieryjnej w zakresie instalacji elektrycznych została zastąpiona określeniem "sieci i instalacje elektryczne obejmujące instalacje elektryczne, napowietrzne i kablowe linie energetyczne, stacje i urządzenia elektroenergetyczne".

W związku z tym ma Pan prawo wykonywać projekty sieci elektroenergetycznych.

Dodatkowo informuję, że w zapisie p. 2. słowa "w budownictwie osób fizycznych" zastąpiono słowami "w budownictwie jednorodzinnym, zagrodowym oraz innych budynków o kubaturze do 1000 m^3.

Z poważaniem

Za zgodność z oryginałem
Data .....
Podpis .....

URZĄD WOJEWÓDZKI
w Skierniewicach

Skierniewice, data: 1998.10. 15

Znak sprawy: GP.III.7342/ 119/98.

D E C Y Z J A Nr. 24/98 Sk-ce.

Na podstawie art. 104 §1 i §2 Kodeksu postępowania administracyjnego (Dz.U.z 1980r.Nr 9, poz. 26 z późn.zm.), art.13 ust.1 pkt 1 i 2, art. 13 ust.3 i 4, art. 14 ust.1 pkt 5 i art. 14 ust.3 pkt 1 i 3 ustawy z dnia 7 lipca 1994r. - Prawo budowlane (Dz.U.Nr 89, poz.414 z późn. zm.) oraz §4 ust.2 i §9 ust.1 rozporządzenia Ministra Gospodarki Przestrzennej i Budownictwa z dnia 30 grudnia 1994r. w sprawie samodzielnych funkcji technicznych w budownictwie (Dz.U.z 1995r. Nr 8, poz. 38)

n a d a j ę

Panu Jakubowi Kuźmińskiemu
inżynierowi elektrykowi
urodzonemu dnia 1 czerwca 1949r. w Szczecinie

UPRAWNIENIA BUDOWLANE DO PROJEKTOWANIA ORAZ DO KIEROWANIA ROBOTAMI BUDOWLANYMI BEZ OGRANICZEŃ W SPECJALNOŚCI INSTALACYJNEJ W ZAKRESIE SIECI, INSTALACJI I URZĄDZEŃ ELEKTRYCZNYCH I ELEKTROENERGETYCZNYCH,

które stanowią podstawę do wykonywania samodzielnych funkcji technicznych w budownictwie, obejmujących:

1. projektowanie, sprawdzanie projektów architektoniczno - budowlanych i sprawowanie nadzoru autorskiego w powyższym zakresie specjalności instalacyjnej;
2. kierowanie budową lub robotami budowlanymi w zakresie j.w.;
3. kierowanie wytwarzaniem konstrukcyjnych elementów budowlanych oraz nadzorowanie i kontrola techniczna wytwarzania tych elementów w zakresie związanym ze specjalnością niniejszych uprawnień budowlanych;
4. wykonywanie nadzoru inwestorskiego w zakresie j.w.;
5. sprawowanie kontroli technicznej utrzymania obiektów budowlanych w w/w zakresie;
6. wykonywanie państwowego nadzoru budowlanego.

Za zgodność z oryginałem
Data .....
Podpis .....

-2-

Niniejsze uprawnienia budowlane nie obejmują wcześniej określonej działalności zawodowej w zakresie wyszczególnionym w § 2 wymienionego na wstępie niniejszej decyzji rozporządzenia Ministra Gospodarki Przestrzennej i Budownictwa, tj.:

- instalacji i urządzeń technicznych służących do utrzymania ruchu i transportu kolejowego,
- stałych i tymczasowych budynków służących do celów technicznych w komunikacji kolejowej, z wyłączeniem budynków przeznaczonych w całości lub w części do użytku publicznego,
- urządzeń transportowych linowych i linowo-terenowych, służących do publicznego przewozu osób w celach turystyczno- sportowych.

U z a s a d n i e n i e:

Na podstawie przeprowadzonego postępowania kwalifikacyjnego, które wykazało, że inż. elektryk Jakub Kuźmiński spełnił wymogi do uzyskania zawnioskowanych uprawnień budowlanych, tj.:

1. posiada wyższe odpowiednie wykształcenie do specjalności instalacyjnej w zakresie sieci, instalacji i urządzeń elektrycznych oraz elektroenergetycznych (odbyte studia na wydziale elektrycznym w zakresie elektrotechniki, specjalność: automatyka i metrologia elekryczna);
2. odbył wymaganą dwuletnią praktykę zawodową przy sporządzaniu projektów;
3. odbył wymaganą dwuletnią praktykę zawodową na budowie;
4. w dniu 6 października 1998r. złożył egzamin na przedmiotowe uprawnienia budowlane zgodnie z zasadami „Szczegółowego programu egzaminu na uprawnienia budowlane",

decyzją Wojewody Skierniewickiego orzeczono jak na wstępie.

Od niniejszej decyzji przysługuje odwołanie do Głównego Inspektora Nadzoru Budowlanego za pośrednictwem Wojewody Skierniewickiego w terminie 14 dni od daty jej otrzymania.

Otrzymują:

1. Pan inż. elektryk Jakub Kuźmiński
   zam. 96-500 Sochaczew, ul. Żeromskiego 31a m. 8.
2. Główny Inspektor Nadzoru Budowlanego.
3. a/a.

Z up. WOJEWODY
Dorota Napierał-Faizy
Dyrektor Wydziału Gospodarki Przestrzennej i Nadzoru Budowlanego
Architekt Wojewódzki

Za zgodność z oryginałem
Data .....
Podpis .....

GŁÓWNY INSPEKTOR
NADZORU BUDOWLANEGO

DIR/INN/600/51/06

Warszawa, 2006-01-20

ZAŚWIADCZENIE

na podstawie art. 217 ustawy z dnia 14 czerwca 1960 r. - Kodeks postępowania administracyjnego - (tekst jednolity Dz. U. z 2000 r. Nr 98, poz. 1071 z późn. zm.) oraz art. 88 a pkt 3 lit. „a" ustawy z dnia 07 lipca 1994 r. - Prawo budowlane (tekst jednolity Dz. U. z 2003 r. Nr 207, poz.2016 z późn. zm.) zaświadcza się, że

JAKUB KUŹMIŃSKI
inżynier elektryk

uprawniony na mocy decyzji
Wojewody Skierniewickiego z dnia 15.10.1998 r. znak GP.III.7342/119/98
Nr 24/98 Sk-ce
do projektowania oraz kierowania robotami budowlanymi
w specjalności instalacyjnej w zakresie sieci, instalacji i urządzeń
elektrycznych i elektroenergetycznych
bez ograniczeń
w zakresie określonym w powyższej decyzji

został wpisany do Centralnego Rejestru Osób Posiadających Uprawnienia Budowlane
pod pozycją nr 5613/99/U

z upoważnienia
GŁÓWNEGO INSPEKTORA NADZORU BUDOWLANEGO
NACZELNIK
WYDZIAŁU CENTRALNYCH REJESTRÓW
DEPARTAMENTU INFRASTRUKTURY I REJESTRÓW
Grzegorz Figiel

Otrzymują:
1. Pan inż. Jakub Kuźmiński
ul. Żeromskiego 31A/8
96-500 Sochaczew
2. aaMPI

Opłata skarbowa zgodnie z ustawą z dn. 09.09.2000 r. o opłacie skarbowej (tekst jednolity Dz. U. z 2004 r. Nr 253, poz. 2532) w kwocie 16 zł. została skasowana w dniu 19.01.2006 r. w znaczkach skarbowych na wniosku pozostającym w aktach sprawy.

Za zgodność z oryginałem
Data .....
Podpis .....

MAZOWIECKA
OKRĘGOWA
IZBA
INŻYNIERÓW
BUDOWNICTWA

Warszawa, 27 maja 2010

Zaświadczenie

Pan JAKUB KUŹMIŃSKI

miejsce zamieszkania:

KUZNOCIN 84 D
96-500 SOCHACZEW

jest członkiem Mazowieckiej Okręgowej Izby Inżynierów Budownictwa

o numerze ewidencyjnym: *MAZ/IE/6579/01*

i posiada wymagane ubezpieczenie od odpowiedzialności cywilnej.

Niniejsze zaświadczenie jest ważne

od dnia: *1 lipca 2010 r.* do dnia: *31 grudnia 2010 r.*

MAZOWIECKA OKRĘGOWA IZBA
INŻYNIERÓW BUDOWNICTWA
Z-ca PRZEWODNICZĄCEGO

mgr inż. Jerzy Kotowski (2)

Biuro: ul.1 Sierpnia 36B, 02-134 Warszawa, tel. 22 868 35 35, 22 868 35 81, 22 868 35 82, fax 22 868 35 49, www.maz.piib.org.pl e-mail: biuro@maz.piib.org.pl
NIP 525-22-58-203. Dział Członkowski: tel. 22 878 04 11, 22 826 11 05, fax 22 300 99 00. Dział Szkoleń: tel. 22 828 34 10, 22 868 35 50
Komisja Kwalifikacyjna: tel. 22 878 04 03, 22 878 04 04, fax 22 826 28 67 w. 153

Za zgodność z oryginałem

OŚWIADCZENIE

Projekt budowlano-wykonawczy:

TOM 3 ZESZYT 3.2.2

ZASILANIA I PRZEBUDOWY URZĄDZEŃ ELEKTROENERGETYCZNYCH ŚREDNIEGO I NISKIEGO NAPIĘCIA – odc. 2
Ulica Doświadczalna od ul. Władysława Jagiełły do ul. A Witosa

będący częścią projektu:

Dostosowanie dokumentacji projektowej pn.
„Zintegrowany system transportu miejskiego w Lublinie. Budowa trakcji trolejbusowej od istniejącej pętli przy ul. Droga Męczenników Majdanka do os. Felin"
opracowanej w roku 2007 przez Biuro Projektów Budownictwa Komunalnego Sp. z o.o. do planowanego zakresu prac budowlanych wraz z aktualizacją dokumentacji

został wykonany zgodnie z obowiązującymi przepisami techniczno – budowlanymi, normami i wytycznymi. Projekt jest w stanie kompletnym z punktu widzenia celu jakiemu ma służyć oraz nie zostały podniesione parametry techniczne urządzeń przebudowywanych.

Projektant: ... ***mgr inż. Andrzej Ring*** .....

mgr inż. ANDRZEJ RING
.....upr. projektowe St-513/84..... ....12.2010r.....
(podpis) (data)

Sprawdzający:... ***inż. Jakub Kuźmiński*** .....

inż. Jakub Kuźmiński
Uprawnienia budowlane do projektowania i kierowania robotami budowlanymi bez ograniczeń w specjalności sieci, instalacje i urządzenia elektryczne i elektroenergetyczne nr ewid. 24/98 Sk-ce
..... 12.2010r.
(podpis) (data)

II. OPIS TECHNICZNY

1. ZAŁOŻENIA I ZAKRES PBW

1.1. Przedmiot opracowania

Przedmiotem opracowania jest projekt budowlano-wykonawczy branzy elektrycznej, który obejmuje przebudowe istniejacych urzadzeń elektroenergetycznych niskiego i średniego napięcia kolidujących z projektowaną ul. Doświadczalną na odcinku od ul. Władysława Jagiełły do ul. A Witosa.
Przebudowę urządzeń oświetlenia drogowego zgodnie z warunkami technicznymi usuniecia kolizji PGE Dystrybucja LUBZEL Sp. z o.o, ZE LUBLIN-MIASTO nr 64/4062/K/TU/2010 z dnia 2010.06.01 opracowano w Zeszycie 3.3.2 Oświetlenie drogowe – odc.2

1.2. Podstawa opracowania

Podstawą opracowania jest::
- Zamówienie inwestora – Urząd Miasta w Lublinie
- Umowa nr *49/DM/2010 na dostosowanie dokumentacji projektowych „Zintegrowany system transportu miejskiego w Lublinie. Budowa trakcji trolejbusowej od istniejącej pętli przy ul. Droga Męczenników Majdanka do os. Felin w Lublinie" do planowanego zakresu prac wraz z aktualizacją z dnia 16.08.2010r. zawarta między Gminą Lublin a DHV POLSKA Sp. z o.o.*
- Rozporządzenie Ministra Transportu i Gospodarki Morskiej w sprawie warunków technicznych, jakim powinny odpowiadać drogi publiczne i ich usytuowanie (Dz.U.nr43 z dnia 02.03.1999 r.),
- Rozporządzenie Ministra Transportu i Gospodarki Morskiej z dnia 30 maja 2001 r. w sprawie warunków technicznych, jakim powinny odpowiadać drogowe obiekty inżynierskie i ich usytuowanie (Dz. U. Nr 63, poz. 735),
- Rozporządzenie Ministra Infrastruktury z dnia 12 kwietnia 2002 r. w sprawie warunków technicznych, jakim powinny odpowiadać budynki i ich usytuowanie (Dz.U. Nr 75, poz. 690),
- Warunki techniczne wydane przez PGE ZE Lublin-Miasto

1.3. Cel i zakres PBW

Projektowana przebudowa odcinka ul. Doświadczalnej powoduje kolizje z istniejącymi liniami elektroenergetycznymi niskiego i średniego napięcia (SN, nN). Linie są własnościa PGE ZE Lublin-Miasto oraz własciciel prywatnych. Kolizje polegają na nienormatywnym usytuowaniu ich w stosunku do przebudowywanych ulic.
Niniejsze opracowanie stanowi PBW przebudowy sieci i urządzeń elektroenergetycznych, kolidujących z projektowanym ciągiem ulic

PBW przebudowy sieci elektroenergetycznych obejmuje przebudowę i budowę:

- linii kablowych LKSN, 15 kV,
- linii kablowych LKNN, 1kV,
- muf kablowych NN i SN,

1.4. Dane projektowe

Podstawę merytoryczną opracowania stanowią:

- koncepcja projektowa projekty budowlano-wykonawcze:
  a) projekt zagospodarowania terenu
  b) projekt branży drogowy
  c) projekt trakcji trolejbusowej
  d) projekt oświetlenia
  e) projekt odwodnienia drogi – odcinki kanalizacji deszczowej
  f) projekt gospodarki zielenią
  g) projekt sieci NN i SN
  h) projekt przebudowy urządzeń telekomunikacyjnych
- plany geodezyjne w skali 1:500,
- uzgodnienia z projektantami innych branż.
- inwentaryzacja istniejących linii kablowych SN i nN

1.5. Normy i przepisy związane

- Obwieszczenie Marszałka Sejmu Rzeczpospolitej Polskiej z dn. 21.XI 2003r w sprawie ogłoszenia jednolitego tekstu ustawy – Prawo Budowlane – Dz.U. Nr 207, z 2003r, poz. 2016,
- Ustawa „Prawo Energetyczne" z dnia 10 kwietnia 1997 r. – Dz.U. z 2003r. nr 153, poz. 1504, z późniejszymi zmianami,
- Rozporządzenie Ministra Gospodarki z dnia 25.09.2000r. w sprawie szczegółowych warunków przyłączenia podmiotów do sieci elektroenergetycznych, obrotu energią elektryczną, świadczenia usług przesyłowych, ruchu sieciowego i eksploatacji sieci oraz standardów jakościowych obsługi odbiorców – Dz.U. z 2000r. Nr 85, poz. 957,
- Przepisy Budowy Urządzeń Energetycznych – Instytutu Energetyki wydane przez Wydawnictwa przemysłowe WEMA – Warszawa 1997 r. – stan na dzień 05.05.1997 r.,
- Przepisy Bezpieczeństwa i Higieny Pracy,
- Przepisy przeciwpożarowe,
- Wytyczne Polskiego Komitetu Oświetleniowego,
- Publikacja CIE Technical Report, „Guidefor the lighting of road tunnels and underpasses" CIE 88:2004,
- Obowiązujące normy i wytyczne do projektowania.

Polskie normy:

1.	N SEP-E-004	Elektroenergetyczne i sygnalizacyjne linie kablowe. Projektowanie i budowa.
2.	PN-CEN/TR 13201-1:2007	Oświetlenie dróg. Część 1: Wybór klas oświetlenia.
3.	PN-EN 13201-2:2007	Oświetlenie dróg. Część 2: Wymagania oświetleniowe.
4.	PN-EN 13201-3:2007	Oświetlenie dróg. Część 3: Obliczenia parametrów oświetleniowych.
5.	PN-EN 13201-4:2007	Oświetlenie dróg. Część 4: Metody pomiarów parametrów oświetlenia.
6.	PN-92/E-08106	Stopnie ochrony zapewnione przez obudowy (kod IP).
7.	PN-E-05100-1	Komentarz do normy. Elektroenergetyczne linie napowietrzne. Projektowanie i budowa.
8.	PN-E-05100-1:1998	Elektroenergetyczne linie napowietrzne. Projektowanie i budowa. Linie prądu przemiennego z przewodami gołymi,
9.	N SEP-E-003	Elektroenergetyczne linie napowietrzne. Projektowanie i budowa. Linie prądu przemiennego z przewodami pełnoizolowanymi oraz z przewodami niepełonizolowanymi.
10.	PN IEC 60364	Instalacje elektryczne w obiektach budowlanych
11.	PN SEP-E-001:2002	Sieci elektroenergetyczne niskiego napięcia. Ochrona przeciwporażeniowa
12.	PN-E-05115:2002	Instalacje elektroenergetyczne o napięciu wyższym od 1 kV

2. PROJEKT PRZEBUDOWY SIECI ELEKTROENERGETYCZNYCH

2.1. Opis stanu istniejącego sieci i urządzeń elektroenergetycznych

2.1.1. Linie napowietrzne niskiego i średniego napięcia

Linie napowietrzne niskiego napięcia LNN
Na terenie projektowanej przebudowy nie występują kolizje z liniami napowietrznymi niskiego napięcia LNN.

Linie średniego napięcia LSN
Na terenie projektowanej przebudowy nie występują kolizje z liniami napowietrznymi średniego napięcia LNN.

2.1.2. Linie kablowe niskiego i średniego napięcia

Linie kablowe niskiego napięcia LKNN
Linie kablowe niskiego napięcia kolidujące z projektowaną przebudową dróg i ulic znajdują się:
- linia kablowa nN w okolicach skrzyzowania ul. Doświadczalnej z ul. A Witosa, brak możliwości okeślenia właściciela.

Linie kablowe średniego napięcia LKSN
Linie kablowe średniego napięcia kolidujące z projektowaną przebudową dróg i ulic znajdują się :
–ul. Doświadczalna

Linie kablowe średniego napięcia kolidujące z projektowaną przebudową to linie wykonane kablami XRUHAKXS 3x1x240 + HDPE, HAKFta 3x240 mm^2.

2.1.3. Stacje transformatorowe

Z nowym układem drogowym nie koliduje żadna istniejąca stacja transformatorowa.

2.2. Projektowane rozwiązania techniczne sieci elektroenergetycznych

2.2.1. Linie kablowe niskiego napięcia LKNN

Przebudowę kolidujących sieci elektroenergetycznych z projektowaną drogą wykonano zgodnie z warunkami usunięcia kolizji:

- PGE Dystrybucja LUBZEL Sp. z o.o, ZE LUBLIN-MIASTO nr 64/4062/K/TU/2010 z dnia 2010.06.01

Istniejącą linię kablową nieokreślonego właściciela na odcinku GH po sprawdzeniu za pomocą przekopu kontrolnego należy przełożyć na nową trasę zgodnie z planem sytuacyjnym

Odcinki istniejących linii kablowych zgodnie z planem sytuacyjnym należy zabezpieczyć rurą dwudzielną Arota A110PS. Faktyczną ilość i długość rur dostosować do istniejącego sposobu ułożenia i zabezpieczenia kabli.

Na inwentaryzacji PGE Dystrybucja oddział w Lublinie istnieje WLZ do SZO 663/1 nie naniesiony na mapę (pokazany na schemacie nr 1.). Na odcinku pod projektowaną ulicą Doświadczalną WLZ należy zabezpieczyć rurą dwudzielną Arota A110PS

Wszystkie nieczynne kable zdemontować.

2.2.2. Linie kablowe średniego napięcia LKSN

Przebudowę kolidujących sieci elektroenergetycznych z projektowaną drogą ekspresową w rejonie wykonano zgodnie z warunkami usunięcia kolizji:

- PGE Dystrybucja LUBZEL Sp. z o.o, ZE LUBLIN-MIASTO nr 64/4062/K/TU/2010 z dnia 2010.06.01

Przy przejściach pod jezdniami kable chronić rurami ochronnymi SRS o średnicy ϕ=160mm oraz przy skrzyżowaniach z innymi sieciami podziemnymi kable należy chronić rurami ochronnymi DVK o średnicy ϕ=160mm lub rurami dwudzielnymi A PS o średnicy ϕ=160 mm.

Odcinki istniejących linii kablowych zgodnie z planem sytuacyjnym należy zabezpieczyć rurą dwudzielną Arota A160PS, rurą dwudzielną ϕ=232 dla kabla o przekroju 400mm$^{2.}$ Faktyczną ilość i długość rur dostosować do istniejącego sposobu ułożenia i zabezpieczenia kabli.

Wszystkie nieczynne kable zdemontować.

2.3. Układanie linii kablowych niskiego napięcia LKNN

Kable elektroenergetyczne nn należy układać:
- w ziemi na głębokości - 0,70 m.
- pod jezdniami i dojazdami do budynków – 1 m.

Kable należy układać na warstwie piasku o grubości 10 cm, zasypać 10 cm warstwą piasku, a następnie 15 cm warstwą gruntu rodzimego, a następnie przykryć folią PCV z tworzywa sztucznego koloru niebieskiego, o szerokości odpowiedniej do ilości kabli w ciągu.
Odległość między kablami w ciągach wielokablowych - 15 cm.
Kable wyposażyć w oznaczniki podające:
- nazwę użytkownika,
- rok ułożenia,
- typ kabla,
- napięcie pracy kabla.

Układanie kabli wykonać zgodnie z wymaganiami N SEP-E-004 i „Warunkami Technicznymi układania kabli energetycznych na napięcie znamionowe 0,6/1 kV oraz 12/20 kV, oraz obowiązującymi wymaganiami branżowymi.

2.4. Przepusty ochronne linii kablowych LKNN

W miejscach skrzyżowań i zbliżeń z urządzeniami podziemnymi - sieci technologiczne, woda, ciepło, kanalizacja teletechniczna, sieć gazowa itp., kable nn należy chronić rurami DVK 110, natomiast przy przejściach pod jezdniami i dojazdami do budynków kable należy zabezpieczyć rurami typu SRS 110, zachowując odpowiednie, wymagane normą, odległości od krzyżowanych urządzeń. Przy skrzyżowaniach projektowanych urządzeń podziemnych z istniejącymi kablami należy wykonać zabezpieczenie kabli rurami dwudzielnymi.
Końce rur należy uszczelnić masą typu OLKIT.

2.5. Układanie linii kablowych średniego napięcia LKSN

Kable energetyczne SN należy układać:
- w ziemi na głębokości - 0,80 m.
- pod jezdniami i dojazdami do budynków – 1 m.

Kable należy układać na warstwie piasku o grubości 10 cm, zasypać 10 cm warstwą piasku, a następnie 15 cm warstwą gruntu rodzimego, a następnie przykryć folią PCV z tworzywa sztucznego koloru czerwonego, o szerokości odpowiedniej do ilości kabli w ciągu.
Odległość między kablami w ciągach wielokablowych - 15 cm.
Zapas kabla przy stacji powinien wynosić po 4 m.
Kable wyposażyć w oznaczniki podające:
- nazwę użytkownika,
- rok ułożenia,
- typ kabla,
- napięcie pracy kabla.

Układanie kabli wykonać zgodnie z wymaganiami N SEP-E-004 i „Warunkami Technicznymi układania kabli energetycznych na napięcie znamionowe 0,6/1 kV oraz 12/20 kV, oraz obowiązującymi wymaganiami branżowymi.

2.6. Przepusty ochronne linii kablowych LKSN

W miejscach skrzyżowań i zbliżeń z urządzeniami podziemnymi - sieci technologiczne, woda, ciepło, kanalizacja teletechniczna, sieć gazowa itp., projektowane kable SN należy chronić rurami DVK 160, natomiast przy przejściach pod jezdniami i dojazdami do budynków kable należy zabezpieczyć rurami typu SRS 160, zachowując odpowiednie, wymagane normą, odległości od krzyżowanych urządzeń. Przy skrzyżowaniach projektowanych urządzeń podziemnych z istniejącymi kablami należy wykonać zabezpieczenie kabli rurami dwudzielnymi. Dla kabli o przekroju 400mm^2 stosować rury osłonowe ϕ200 a dwudzielne ϕ232.

Końce rur należy uszczelnić masą typu OLKIT

3. UWAGI KOŃCOWE

3.1. Wymaganie stawiane urządzeniom

Wszystkie materiały i urządzenia montowane w obiekcie muszą być dobrej jakości oraz muszą posiadać aktualne atesty, świadectwa dopuszczenia do stosowania w budownictwie oraz certyfikaty stosownych władz polskich - zgodnie z obowiązującymi przepisami, a w szczególności zgodnie z ustawą „Prawo budowlane", oraz muszą być zgodne ze specyfikacją techniczną.

Należy stosować materiały i wyroby nowe, o najwyższych parametrach, spełniające warunki aprobat i kryteriów technicznych dotyczących tych wyrobów.

Zastosowane urządzenia powinny:
- być opisane w języku polskim i oznaczone zgodnie z dokumentacją i obowiązującymi przepisami
- spełniać wymagania ochrony przeciwporażeniowej oraz przepisy BHP.

Zastosowane urządzenia nie powinny:
- wykazywać uszkodzeń i zanieczyszczeń
- być źródłem hałasu i drgań o natężeniu większym od dopuszczanego w przepisach

Stosować materiały wyszczególnione w projektach i kosztorysach, o jakości odpowiadającej publikowanym parametrom znamionowym, zgodnym z wymaganiami obowiązujących norm państwowych PN i IEC oraz przepisów budowy urządzeń elektrycznych.

Stosować urządzenia i aparaty w miarę możliwości jednego producenta lub materiały tego samego typu bądź kategorii - do których są łatwo dostępne części zamienne. Przewidzieć dostawę części zamiennych na minimum jeden rok eksploatacji po zakończeniu okresu gwarancji.

Konstrukcje wsporcze i nośne powinny być zabezpieczone przed wpływami środowiska. Elementy ulegające uszkodzeniu lub korozji powinny być zabezpieczone przed tymi zagrożeniami i tak skonstruowane, aby była możliwa ich naprawa lub wymiana.

3.2. Wymaganie dla wykonawców

Wykonawca zobowiązany jest:
- przed przystąpieniem do realizacji projektu należy zapoznać się z uwagami jednostek uzgadniających, a także z uwagami wykonawczymi zawartymi w opisie technicznym i na rysunkach i stosować się do nich w trakcie realizacji projektu,
- roboty elektryczne należy prowadzić po wyłączeniu napięcia w sieci w uzgodnieniu z RZE, z którym każdorazowo uzgadniać godziny wyłączenia urządzeń spod napięcia,
- wykonać i dostarczyć opis i instrukcje obsługi wykonanej instalacji i zastosowanych urządzeń elektrycznych,
- dostarczyć dokumentację powykonawczą,
- dostarczyć instrukcje współpracy z innymi instalacjami, szczególnie z zewnętrznym układem zasilania, instalacjami technologicznymi i obwodami automatyki,
- gwarancje na wykonane instalacje,

- do dostarczenia wszelkich materiałów i elementów pomocniczych niezbędnych do prawidłowego wykonania i funkcjonowania linii, stacji transformatorowych m.in. żerdzi, izolatorów, śrub oraz innych drobnych materiałów, zestawienia zawarte w projekcie zawierają tylko materiały podstawowe,
- do koordynacji wykonania swojej instalacji z wykonawcami innych branż,
- wykonania robót staranie, zgodnie z obowiązującymi przepisami budowy urządzeń elektrycznych i normami, prace muszą być prowadzone i zakończone przy zachowaniu należytej staranności oraz zgodnie ze sztuką budowlaną.
- zatrudniania personelu przy wykonywaniu robót elektrycznych legitymującego się posiadaniem uprawnień SEP (grupy SEP) oraz zaświadczeniem o przeszkoleniu w zakresie przepisów BHP,
- wykonania całości prac zgodnie z obowiązującymi przepisami i normami PN/E, oraz wymaganiami eksploatacyjnymi użytkownika i pod jego nadzorem.
- instalowania urządzeń tylko w trasach i miejscach wytyczonych przez uprawnionego geodetę, zgodnie z planem sytuacyjnym,
- po ułożeniu kabla i montażu osprzętu do przeprowadzenia badań elektrycznych w celu sprawdzenia prawidłowości wykonania linii kablowych,
- przed zasypaniem kabla zabezpieczone miejsca kolizji sprawdzić komisyjnie z przedstawicielami zainteresowanych stron,
- ze względu na prowadzenie prac w terenie uzbrojonym, do prowadzenia prac ziemnych ze szczególną starannością i ostrożnością oraz we wszystkich miejscach o intensywnym uzbrojeniu do wykonania wykopów ręcznie,
- przed zasypaniem kabla, zgłoszenia go do odbioru,
- przed włączeniem instalacji pod napięcie, wykonać pomiary sprawdzające, uzyskać pozytywne wyniki pomiarów i prób oraz sprawdzeń poprawnej pracy poszczególnych urządzeń i instalacji, wyniki przekazać Inwestorowi w formie protokołu.

4. INFORMACJA DO PLANU BIOZ

4.1. Wstęp

Kierownik budowy zgodnie z art. 21a „Prawa budowlanego" powinien w oparciu o informacje do planu bioz sporządzić bądź zapewnić sporządzenie przed rozpoczęciem budowy planu bezpieczeństwa i ochrony zdrowia, uwzględniając specyfikę obiektu budowlanego i warunki prowadzenia robót budowlanych.

4.2. Zakres robót

Roboty montażowe:

Projekt zasilania i przebudowy urządzeń elektroenergetycznych, kolidujących z nowym układem drogowym obejmuje przebudowę:

- linii kablowych LKSN, 15 kV,
- linii kablowych LKNN 0,4kV,
- muf kablowych SN,

4.3. Wykaz projektowanych obiektów:

- linie kablowe SN i nN,

4.4. Wskazanie elementów zagospodarowania terenu, które mogą stwarzać zagrożenie:

- praca przy ruchu samochodowym i pieszym wzdłuż drogi na których układane są kable, stawiane słupy linii napowietrznych NN,

4.5. Występujące zagrożenia:

- Rowy kablowe,
- Praca na wysokości,
- Demontaż i montaż słupów linii napowietrznych,
- Praca z zastosowaniem sprzętu mechanicznego,
- Kolizje z ruchem samochodowym,
- Możliwość wystąpienia nieoznaczonych na planach kabli SN i NN pod napięciem

4.6. Instruktaż dla pracowników

Przed przystąpieniem do realizacji robót szczególnie niebezpiecznych należy przeprowadzić instruktaż w zakresie:

- Zagrożeń występujących przy wykonywaniu prac,
- Wymagań odpowiednich kwalifikacji do wykonywania robót.

4.7. Wskazanie środków technicznych i organizacyjnych zapobiegających niebezpieczeństwu

- Wykonywanie przebudowy linii energetycznych z zachowaniem dużej ostrożności z uwagi na możliwe kolizje z ruchem samochodowym i pieszym a także z uwagi na istniejące zabudowania i mieszkańców. Rejon przebudowy powinien być oznakowany i zabezpieczony przy pomocy sprzętu i ludzi,
- Oznakowanie i zabezpieczenie wszystkich wykopów zarówno w nocy jak i w dzień,
- Stosowanie odpowiednie technologii montażu w zależności od występujących zagrożeń
- Przestrzeganie warunków bezpiecznej obsługi urządzeń mechanicznych,
- Nadzór nad realizacją projektu powinien sprawować Inspektor Nadzoru oraz przedstawiciele właścicieli sieci.
- instruktaże pracowników,

Teren budowy lub robót powinien być w miarę potrzeby ogrodzony lub skutecznie zabezpieczony przed osobami postronnymi.
W ogrodzeniu placu budowy lub robót powinny być wykonane oddzielne bramy dla ruchu pieszego oraz pojazdów mechanicznych i maszyn budowlanych.
Szerokość dróg komunikacyjnych na placu budowy lub robót powinna być dostosowana do używanych środków transportowych.
Drogi i ciągi piesze na placu budowy powinny być utrzymane we właściwym stanie technicznym. Nie wolno na nich składować materiałów, sprzętu lub innych przedmiotów.

Strefa niebezpieczna, w której istnieje zagrożenie spadania z wysokości przedmiotów, powinna być ogrodzona balustradami i oznakowana w sposób uniemożliwiający dostęp osobom postronnym.
Strefa ta nie może wynosić mniej niż 1/10 wysokości, z której mogą spadać przedmioty, lecz nie mniej niż 6,0 m. Przejścia, przejazdy i stanowiska pracy w strefie niebezpiecznej powinny być zabezpieczone daszkami ochronnymi.
Pokrycie daszków powinno być szczelne i odporne na przebicie przez spadające przedmioty.
Używanie daszków ochronnych jako rusztowań lub miejsc składowania narzędzi, sprzętu, materiałów jest zabronione.
Instalacje rozdziału energii elektrycznej na terenie budowy powinny być wykonane oraz utrzymywane i użytkowane w taki sposób, aby nie stanowiły zagrożenia pożarowego lub wybuchowego, lecz chroniły pracowników przed porażeniem prądem elektrycznym.
Roboty związane z podłączeniem, sprawdzaniem, konserwacją i naprawą instalacji i urządzeń elektrycznych mogą być wykonywane wyłącznie przez osoby posiadające odpowiednie uprawnienia.

Żurawie samojezdne, koparki i inne urządzenia ruchome, które mogą zbliżyć się na niebezpieczną odległość do linii napowietrznych lub kablowych linii elektroenergetycznych, powinny być wyposażone w sygnalizatory napięcia.
Rozdzielnice budowlane prądu elektrycznego znajdujące się na terenie budowy należy zabezpieczyć przed dostępem osób nieupoważnionych.
Rozdzielnice powinny być usytuowane w odległości nie większej niż 50,0 m od odbiorników energii.

Przewody elektryczne zasilające urządzenia mechaniczne powinny być zabezpieczone przed uszkodzeniami mechanicznymi, a ich połączenia z urządzeniami mechanicznymi wykonane w sposób zapewniający bezpieczeństwo pracy osób obsługujących takie urządzenia.

Okresowe kontrole stanu stacjonarnych urządzeń elektrycznych pod względem bezpieczeństwa powinny być przeprowadzane, co najmniej jeden raz w miesiącu, natomiast kontrola stanu i oporności izolacji tych urządzeń, co najmniej dwa razy w roku, a ponadto:
a) przed uruchomieniem urządzenia po dokonaniu zmian i napraw części elektrycznych i mechanicznych,
b) przed uruchomieniem urządzenia, jeżeli urządzenie było nieczynne przez ponad miesiąc,
c) przed uruchomieniem urządzenia po jego przemieszczeniu.

W przypadkach zastosowania urządzeń ochronnych różnicowoprądowych w w/w instalacjach, należy sprawdzać ich działanie każdorazowo przed przystąpieniem do pracy.

Dopuszczalne jest korzystanie z istniejących na terenie budowy pomieszczeń i urządzeń higieniczno – sanitarnych inwestora, jeżeli przewiduje to zawarta umowa.

Na terenie budowy powinny być wyznaczone oznakowane, utwardzone i odwodnione miejsca do składania materiałów i wyrobów.
Składowiska materiałów, wyrobów i urządzeń technicznych należy wykonać w sposób wykluczający możliwość wywrócenia, zsunięcia, rozsunięcia się lub spadnięcia składowanych wyrobów i urządzeń.
Opieranie składowanych materiałów lub wyrobów o płoty, słupy napowietrznych linii elektroenergetycznych, konstrukcje wsporcze sieci trakcyjnej lub ściany obiektu budowlanego jest zabronione.

Teren budowy powinien być wyposażony w sprzęt niezbędny do gaszenia pożarów, który powinien być regularnie sprawdzany, konserwowany i uzupełniany, zgodnie z wymaganiami producentów i przepisów przeciwpożarowych. Ilość i rozmieszczenie gaśnic przenośnych powinno być zgodne z wymaganiami przepisów przeciwpożarowych.

Na terenie budowy przy wykonywaniu robót ziemnych można się spotkć z następującymi zagrożeniami:
- upadek pracownika lub osoby postronnej do wykopu (brak wygrodzenia wykopu balustradami; brak przykrycia wykopu),
- zasypanie pracownika w wykopie wąsko przestrzennym (brak zabezpieczenia ścian wykopu przed obsunięciem się; obciążenie klina naturalnego odłamu gruntu urobkiem pochodzącym z wykopu),
- potrącenie pracownika lub osoby postronnej łyżką koparki przy wykonywaniu robót na placu budowy lub w miejscu dostępnym dla osób postronnych (brak wygrodzenia strefy niebezpiecznej).

Roboty ziemne powinny być prowadzone na podstawie projektu określającego położenie instalacji i urządzeń podziemnych, mogących znaleźć się w zasięgu prowadzonych robót.
Wykonywanie robót ziemnych w bezpośrednim sąsiedztwie sieci, takich jak:
- elektroenergetyczne,
- gazowe,
- telekomunikacyjne,
- ciepłownicze,
- wodociągowe i kanalizacyjne,

powinno być poprzedzone określeniem przez kierownika budowy bezpiecznej odległości w jakiej mogą być one wykonywane od istniejącej sieci i sposobu wykonywania tych robót.

W czasie wykonywania robót ziemnych miejsca niebezpieczne należy ogrodzić i umieścić napisy ostrzegawcze.

W czasie wykonywania wykopów w miejscach dostępnych dla osób niezatrudnionych przy tych robotach, należy wokół wykopów pozostawionych na czas zmroku i w nocy ustawić balustrady zaopatrzone w światło ostrzegawcze koloru czerwonego.
Poręcze balustrad powinny znajdować się na wysokości 1,10 m nad terenem i w odległości nie mniejszej niż 1,0 m od krawędzi wykopu.
Wykopy o ścianach pionowych nie umocnionych, bez rozparcia lub podparcia mogą być wykonywane tylko do głębokości 1,0 m w gruntach zwartych, w przypadku gdy teren przy wykopie nie jest obciążony w pasie o szerokości równej głębokości wykopu.
Wykopy bez umocnień o głębokości większej niż 1,0 m, lecz nie większej od 2,0 m można wykonywać, jeżeli pozwalają na to wyniki badań gruntu i dokumentacja geologiczno – inżynierska.
Bezpieczne nachylenie ścian wykopów powinno być określone w dokumentacji projektowej wówczas, gdy:
- roboty ziemne wykonywane są w gruncie nawodnionym,
- teren przy skarpie wykopu ma być obciążony w pasie równym głębokości wykopu,
- grunt stanowią iły skłonne do pęcznienia,
- wykopu dokonuje się na terenach osuwiskowych,
- głębokość wykopu wynosi więcej niż 4,0 m.

Jeżeli wykop osiągnie głębokość większą niż 1,0 m od poziomu terenu, należy wykonać zejście (wejście) do wykopu.
Składowanie urobku, materiałów i wyrobów jest zabronione:
- w odległości mniejszej niż 0,60 m od krawędzi wykopu, jeżeli ściany wykopu są obudowane oraz jeżeli obciążenie urobku jest przewidziane w doborze obudowy,
- w strefie klina naturalnego odłamu gruntu, jeżeli ściany wykopu nie są obudowane.

Ruch środków transportowych obok wykopów powinien odbywać się poza granicą klina naturalnego odłamu gruntu.
W czasie wykonywania robót ziemnych nie powinno dopuszczać się do tworzenia nawisów gruntu.
Przebywanie osób pomiędzy ścianą wykopu a koparką, nawet w czasie postoju jest zabronione.
Zakładanie obudowy lub montaż rur w uprzednio wykonanym wykopie o ścianach pionowych i na głębokości powyżej 1,0 m wymaga tymczasowego zabezpieczenia osób klatkami osłonowymi lub obudową prefabrykowaną.

Przy wykonywaniu robót budowlano-montażowych można spotkać następujące zagrożenia:
- upadek pracownika z wysokości (brak zabezpieczenia obrysu stropu; brak zabezpieczenia otworów technologicznych w powierzchni stropu; brak zabezpieczenia otworów prowadzących na płyty balkonowe);
- przygniecenie pracownika płytą prefabrykowaną wielkowymiarową podczas wykonywania robót montażowych przy użyciu żurawia budowlanego (przebywanie pracownika w strefie zagrożenia, tj. w obszarze równym rzutowi przemieszczanego elementu, powiększonym z każdej strony o 6,0 m).

Odległość pomiędzy skrajnią podwozia lub platformy obrotowej żurawia a zewnętrznymi częściami konstrukcji montowanego obiektu budowlanego powinna wynosić co najmniej 0,75 m.
Zabronione jest w szczególności:

- przechodzenia osób w czasie pracy żurawia pomiędzy obiektami budowlanymi a podwoziem żurawia lub wychylania się przez otwory w obiekcie budowlanym,
- składowanie materiałów i wyrobów pomiędzy skrajnią żurawia budowlanego lub pomiędzy torowiskiem żurawia a konstrukcją obiektu budowlanego lub jego tymczasowymi zabezpieczeniami.

Osoby przebywające na stanowiskach pracy, znajdujące się na wysokości co najmniej 1,0 m od poziomu podłogi lub ziemi, powinny być zabezpieczone balustradą przed upadkiem z wysokości.
Balustradami powinny być zabezpieczone:
- krawędzie stropów nie obudowanych ścianami zewnętrznymi,
- pozostawione otwory w ścianach (drzwiowe, balkonowe, szybów dźwigowych).

Osoby korzystające z urządzeń krzesełkowych, drabin linowych lub ruchomych podestów roboczych powinny być dodatkowo zabezpieczone przed upadkiem z wysokości za pomocą prowadnicy pionowej, zamocowanej niezależnie od lin nośnych drabiny, krzesełka lub podestu.
Ponadto, należy ustalić rodzaje prac, które powinny być wykonywane, przez co najmniej dwie osoby, w celu zapewnienia asekuracji, ze względu na możliwość wystąpienia szczególnego zagrożenia dla zdrowia lub życia ludzkiego.
Dotyczy to prac wykonywanych na wysokości powyżej 2,0 m w przypadkach, w których wymagane jest zastosowanie środków ochrony indywidualnej przed upadkiem z wysokości.

Zagrożenia występujące przy wykonywaniu robót wykończeniowych:
- upadek pracownika z wysokości (brak balustrad ochronnych przy podestach roboczych rusztowania; brak stosowania sprzętu chroniącego przed upadkiem z wysokości przy wykonywaniu robót związanych z montażem lub demontażem rusztowania),
- uderzenie spadającym przedmiotem osoby postronnej korzystającej z ciągu pieszego usytuowanego przy budowanym lub remontowanym obiekcie budowlanym (brak wygrodzenia strefy niebezpiecznej).

Montaż rusztowań, ich eksploatacja i demontaż powinny być wykonane zgodnie z instrukcją producenta lub projektem indywidualnym.
Osoby zatrudnione, przy montażu i demontażu rusztowań oraz monterzy podestów roboczych powinien posiadać wymagane uprawnienia.
Osoby dokonujące montażu i demontażu rusztowań obowiązane są do stosowania urządzeń zabezpieczających przed upadkiem z wysokości.
Rusztowania i ruchome podesty robocze powinny być wykorzystywane zgodnie z przeznaczeniem.
Rusztowania z elementów metalowych powinny być uziemione i posiadać instalację piorunochronną.
Dopuszcza się wykonywanie robót malarskich przy użyciu drabin rozstawnych tylko do wysokości nieprzekraczalnej 4,0 m od poziomu podłogi.
Drabiny należy zabezpieczyć przed poślizgiem i rozsunięciem się oraz zapewnić ich stabilność.
Przy ręcznej lub mechanicznej obróbce elementów kamiennych, pracownicy powinni używać środków ochrony indywidualnej, takich jak:
- gogle lub przyłbice ochronne,
- hełmy ochronne,
- rękawice wzmocnione skórą,
- obuwie z wkładkami stalowymi chroniącymi palce stóp.

Stanowiska pracy powinny umożliwić swobodę ruchu, niezbędną do wykonywania pracy.

Zagrożenia występujące przy wykonywaniu robót budowlanych przy użyciu maszyn i urządzeń technicznych:
- pochwycenie kończyny górnej lub kończyny dolnej przez napęd (brak pełnej osłony napędu),
- potrącenie pracownika lub osoby postronnej łyżką koparki przy wykonywaniu robót na placu budowy lub w miejscu dostępnym dla osób postronnych (brak wygrodzenia strefy niebezpiecznej),
- porażenie prądem elektrycznym (brak zabezpieczenia przewodów zasilających urządzenia mechaniczne przed uszkodzeniami mechanicznymi).

Maszyny i inne urządzenia techniczne oraz narzędzia zmechanizowane powinny być montowane, eksploatowane i obsługiwane zgodnie z instrukcją producenta oraz spełniać wymagania określone w przepisach dotyczących systemu oceny zgodności.
Maszyny i inne urządzenia techniczne, podlegające dozorowi technicznemu, mogą być używane na terenie budowy tylko wówczas, jeżeli wystawiono dokumenty uprawniające do ich eksploatacji.
Wykonawca, użytkujący maszyny i inne urządzenia techniczne, nie podlegające dozorowi technicznemu, powinien udostępnić organom kontroli dokumentację techniczno – ruchową lub instrukcję obsługi tych maszyn lub urządzeń.
Operatorzy lub maszyniści żurawi, maszyn budowlanych, kierowcy wózków i innych maszyn o napędzie silnikowym powinni posiadać wymagane kwalifikacje.

Stanowiska pracy operatorów maszyn lub innych urządzeń technicznych, które nie posiadają kabin, powinny być:
- zadaszone i zabezpieczone przed spadającymi przedmiotami,
- osłonięte w okresie zimowym.

4.8. Uwagi końcowe

Całość wykonania robót winna być zgodna z N SEP-E-004 oraz z aktualnymi przepisami o budowie urządzeń elektrycznych, ochronie przeciwporażeniowej w urządzeniach elektroenergetycznych o napięciu do i powyżej 1kV, aktualnym zbiorem przepisów technicznych dotyczących projektowania i wykonawstwa robót elektrycznych i budowlanych jak również przepisami bezpieczeństwa i higieny pracy ogólnymi oraz przy urządzeniach i instalacjach energetycznych.

Prace ziemne należy w miejscach szczególnego zagęszczenia istniejącego uzbrojenia wykonywać ręcznie z uwagi na możliwości istnienia urządzeń podziemnych nie wykazanych na mapach.

Inwestycja ta jest przedsięwzięciem, które nie oddziałuje znacząco na środowisko. Jednakże przy realizacji należy zwracać uwagę na ochronę środowiska szczególnie na ochronę gleb, wód, zieleni, naturalnego ukształtowania terenu, ochronę przed hałasem, polami elektromagnetycznymi, wibracyjnymi, z zachowaniem m.in. przepisów ustawy z dnia 27.06.2001r.

Prawo ochrony środowiska (*Dz. U. Nr 62 z 2001r. Poz. 627 z póz. zm.*) oraz uwzględnieniem przepisów zawartych z art. 5 ust. 1ustawy z dnia 7.07.1994r. Prawo budowlane (*tekst jednolity Dz. U. Nr 207 z 2003r. poz. 2016*).

Podstawa opracowania planu bioz.

- Art. 21a ust. 3 ustawy z dnia 7 lipca 1994 r. - Prawo budowlane – zwanym dalej „ustawą" (Dz. U. z 2000 r. Nr 106, poz. 1126, Nr 109, poz. 1157 i Nr 120, poz. 1268, z 2001 r. Nr 5, poz. 42, Nr 100, poz. 1085, Nr 110, poz. 1190, Nr 115, poz. 1229, Nr 129, poz. 1439 i Nr 154, poz. 1800 oraz z 2002 r. Nr 74, poz. 676).

Materiały wykorzystane do sporządzenia planu bioz.

- Rozporządzenie Ministra Infrastruktury z dnia 27 sierpnia 2002 r. w sprawie szczegółowego zakresu i formy planu bezpieczeństwa i ochrony zdrowia oraz szczegółowego zakresu rodzajów robót budowlanych, stwarzających zagrożenia bezpieczeństwa i zdrowia ludzi (Dz. U. z dnia 17 września 2002 r. Nr 151, poz. 1256).
- Rozporządzenie Ministra Gospodarki z dnia 20.09.2001 r. w sprawie bezpieczeństwa i higieny pracy podczas eksploatacji maszyn i innych urządzeń technicznych do robót ziemnych, budowlanych i drogowych (Dz. U. z dnia 15 października 2001 r. Nr 118, poz. 1263).
- Rozporządzenie Ministra Pracy i Polityki Socjalnej z dnia 26.09.1997 r. w sprawie ogólnych przepisów bezpieczeństwa i higieny pracy (Dz. U. Nr 129, poz. 844; zm.: Dz. U. z 2002 r. Nr 91, poz. 811).
- Rozporządzenie Ministrów Komunikacji Oraz Administracji, Gospodarki Terenowej I Ochrony Środowiska z dnia 10 lutego 1977 r. w sprawie bezpieczeństwa i higieny pracy przy wykonywaniu robót drogowych i mostowych. (Dz. U. z dnia 8 marca 1977 r. Nr 7, poz. 30).

5. DOKUMENTY

L.p.	Nazwa i nr pisma	Data wydania	Ilość stron
1.	Warunki techniczne usunięcia kolizji nr 64/4062/K/TU/2010	2010.06.01	3
2.	Umowa nr 64/ZE-1/2010 o przełożenie sieci elektroenergetycznych bedących własnością PGE Dystrybucja LUBZEL Sp. z o.o.	2010.07.15	2
3.	PGE Dystrybucja S.A. ZE Lublin-miasto Sprawdzenie projektów budowlano wykonawczych	2010.11.03	2
4.	PGE Dystrybucja S.A. ZE Lublin-Miasto Uzgodnienie projektu	2010.12.01	2
5.	Decyzja nr 355/112 o ustaleniu lokalizacji inwestycji celu publicznego o znaczeniu powiatowym	2009.06.10	3
6.	Decyzja nr 5 o zezwoleniu na realizację inwestycji drogowej	2009.09.21	6
7.	Wyrys i wypis miejscowego planu zagospodarowania przestrzennego	2009.02.23	2
8.	Umowa nr 692/DM/2009 – udostepnienie nieruchomości - Uniwersytet Przyodniczy	2009.03.17	1
9.	Opinia ZUDP nr 1509/2010	2010.11.08	2

PGE DYSTRYBUCJA LUBZEL Sp. z o.o.
20-340 Lublin, ul. Garbarska 21a
ZAKŁAD ENERGETYCZNY LUBLIN-MIASTO
20-411 Lublin, ul. Wolska 12
tel.:081 445 10 00, fax.: 081 746 43 33
e-mail: dystrybucja_za1@lubzel.com.pl

Lublin, dn. 01.06.2010r.

Nr 64 / 4062 / K / TU / 2010

Urząd Miasta Lublin
Wydział Dróg i Mostów
ul. Wieniawska 14
20-071 Lublin

WARUNKI TECHNICZNE
USUNIĘCIA KOLIZJI

Odpowiadając na wniosek z dnia 22.04.2010r. określa się następujące warunki przebudowy sieci elektroenergetycznych będących własnością PGE DYSTRYBUCJA LUBZEL Spółka z o.o., kolidujących z projektowaną budową ul. Grygowej na odcinku od ul. Droga Męczenników Majdanka do Al. Witosa, zmianą geometrii ul. Doświadczalnej i ul. Droga Męczenników Majdanka w Lublinie.

Informujemy, że warunki rozwiązania kolizji zostały wydane na podstawie przedstawionego planu. Po opracowaniu ostatecznego projektu zagospodarowania terenu należy zgłosić się do ZE Lublin – Miasto celem uzgodnienia urządzeń będących w kolizji.

Ponadto w przypadku:
a) zmiany rzędnych wysokościowych terenu,
b) zmiany geometrii jezdni,
c) zmiany technologii wykonania jezdni

niniejsze warunki tracą swoją ważność.

1. Miejsce występującej kolizji: ul. Grygowej, ul. Doświadczalna, ul. Droga Męczenników Mjadanka w Lublinie.
2. Sieci wchodzące w kolizję z projektowaną przebudową:

2a. **będące na majątku LUBZEL DYSTRYBUCJA Spółka z o.o.**
- linia kablowa SN typu HAKnFty 3x120mm^2 relacji stacja transformatorowa K-522 ÷ stacja transformatorowa K-663,
- linia kablowa SN typu HAKnFta 3x120mm^2 relacji RS Felin ÷ stacja transformatorowa K-555,
- linia kablowa SN typu XRUHAKXs 3x1x400mm^2 relacji RS Felin ÷ RS Abramowice,
- linia kablowa SN typu XRUHAKXs 3x1x240mm^2 + HDPE relacji RS Felin ÷ zapas ul. Doświadczalna,
- linia kablowa SN typu XRUHAKXs 3x1x240mm^2 + HDPE relacji RS Felin ÷ zapas ul. Droga Męczenników Majdanka,
- linia kablowa SN typu XRUHAKXs 3x1x120mm^2 + HDPE relacji stacja transformatorowa K-1266 ÷ stacja transformatorowa K-1280,
- linia kablowa SN typu XRUHAKXs 3x1x240mm^2 + HAKnFta 3x240mm^2 + HDPE relacji RS Felin ÷ złącze kablowe ZK SN 1407,

Sprawę prowadzi Wydział TU, inż. Słabuszewski Tomasz, tel. 081 445 11 47

PGE Dystrybucja LUBZEL Sp. z o.o. (dawniej LUBZEL Dystrybucja Spółka z o.o.) z siedzibą w Lublinie, 20-340 Lublin, ul. Garbarska 21a, Sąd Rejonowy w Lublinie XI Wydział Gospodarczy, KRS: 0000259891, NIP 701-00-49-218, REGON 140805360, Kapitał zakładowy: 1 571 239 500 zł w pełni opłacony. Konto bankowe: Bank PEKAO S.A., Nr PL 31 1240 5497 1111 0000 5003 1585, www.lubzeldystrybucja.com.pl

- linia kablowa SN typu XRUHAKXs 3x1x240mm^2 ÷ HAKnFta 3x240mm^2 ÷ HDPE relacji RS Felin ÷ stacja transformatorowa K-902,
- linia kablowa SN typu HAKnFty 3x120mm^2 relacji stacja transformatorowa K-901 ÷ stacja transformatorowa K-1109,
- linia kablowa SN typu XRUHAKXs 3x1x120mm^2 ÷ HAKnFty 3x120mm^2 relacji stacja transformatorowa K-555 ÷ stacja transformatorowa K-1210,
- linia napowietrzna SN typu AFl 3x70mm^2 relacji Felin ÷ stacja transformatorowa K-1265,
- linia kablowa SN typu XRUHAKXs 3x1x120mm^2 ÷ HDPE relacji stacja transformatorowa K-1280 ÷ zapas ul. Droga Męczenników Majdanka,
- linia napowietrzna nN typu AsXSn 4x70mm^2 na odcinku od słupa Nr 6 do słupa Nr 25 ul. Droga Męczenników Majdanka,
- linia kablowa nN typu YAKY 4x150mm^2 relacji złącze kablowe ZK-3a ul. Droga Męczenników Majdanka ÷ słup linii napowietrznej Nr 9,
- linia kablowa nN typu YAKY 4x150mm^2 relacji złącze kablowe ZK-3a ul. Droga Męczenników Majdanka ÷ słup linii napowietrznej Nr 9,
- linia kablowa nN typu YAKY 4x240mm^2 relacji złącze kablowe ZK-3a ul. Droga Męczenników Majdanka ÷ złącze kablowe ZK-3a+1P „Zielona Wyspa",
- linia kablowa nN typu YAKY 4x150mm^2 relacji złącze kablowe przy K-663 ÷ złącze kablowe ZK-3a wolnostojące ul. Doświadczalna,
- linia kablowa nN typu YAKY 4x150mm^2 relacji złącze kablowe ZK-3a wolnostojące ul. Doświadczalna ÷ stacja transformatorowa K-1109,
- linia kablowa nN typu YAKY 4x120mm^2 relacji stacja transformatorowa K-1109 ÷ złącze kablowe ZK-3a ul. Doświadczalna 6,
- linia kablowa nN typu YAKY 4x120mm^2 relacji słup Nr 19 ul. Droga Męczenników Majdanka ÷ złącze kablowe ZK-3j wolnostojące ul. Droga Męczenników Majdanka,
- linia kablowa nN typu YAKY 4x35mm^2 relacji złącze kablowe ZK-3j wolnostojące ul. Droga Męczenników Majdanka ÷ złącze kablowe 2xSPL/0 ul. Droga Męczenników Majdanka 119,
- linia kablowa nN typu YAKY 4x35mm^2 relacji złącze kablowe ZK zajezdnia MPK ul. Droga Męczenników Majdanka ÷ złącze kablowe ZK kiosk ul. Droga Męczenników Majdanka,
- linia kablowa nN typu YAKY 4x120mm^2 relacji złącze kablowe ZK MPK ul. Droga Męczenników Majdanka ÷ złącze kablowe ZK pawilon naukowo badawczy ul. Droga Męczenników Majdanka,
- linia kablowa nN typu YAKY 4x120mm^2 relacji słup linii napowietrznej Nr 9 ul. Droga Męczenników Majdanka ÷ złącze kablowe ZK-3a wolnostojące ul. Droga Męczenników Majdanka,
- linia kablowa nN typu YAKY 4x120mm^2 relacji słup linii napowietrznej Nr 9 ul. Droga Męczenników Majdanka ÷ złącze kablowe ZK-3a wolnostojące ul. Droga Męczenników Majdanka,
- linia kablowa nN typu YAKY 4x120mm^2 relacji złącze kablowe STYKS ul. Droga Męczenników Majdanka ÷ złącze kablowe ZK-3a wolnostojące ul. Droga Męczenników Majdanka,
- linia napowietrzna nN typu Al 4x35mm^2,
- linia kablowa oświetlenia drogowego typu YAKY 4x35mm^2 relacji słup Nr 1968 ÷ słup Nr 1966 ÷ Nr 1964 ÷ Nr 1962 ÷ Nr 1958÷ Nr 1956÷ Nr 1954 ul. Droga Męczenników Majdanka,
- linia kablowa oświetlenia drogowego typu YAKY 4x35mm^2 relacji słup Nr 1959 ÷ słup Nr 1961 ÷ Nr 1963 ÷ Nr 1965 ÷ Nr 1984 ÷ Nr 1982 ÷ Nr 1978 ÷ 1974 ul. Droga Męczenników Majdanka,

Za zgodność z oryginałem
Data .....
Podpis .....
LUBZEL DYSTRYBUCJA Sp. z o.o. z siedzibą w Lublinie, 20-340 Lublin, ul. Gościńska 31a, Sąd Rejonowy w Lublinie XI Wydział Gospodarczy, KRS: 0000269291, NIP 701-00-49-219, REGON 140805380, Kapitał zakładowy: 1 571 223 500 zł w pełni opłacony, www.lubzeldystrybucja.com.pl

- linia kablowa oświetlenia drogowego typu YAKY 4x35mm^2 relacji słup Nr 279 ul. Witosa ÷ słup Nr 18 ul. Doświadczalna,
- linia kablowa oświetlenia drogowego typu YAKY 4x35mm^2 relacji słup Nr 18÷ Nr 17 ÷ Nr 16÷ Nr 15 ÷ Nr 14.

2b. sieci obce

- linia napowietrzna SN odczep do stacji transformatorowej K-590 – na majątku Wojska Polskiego,
- linia kablowa SN YHAKXs 3x1x120mm^2 relacji stacja transformatorowa K-590 ÷ słup Nr 12 – na majątku Wojska Polskiego,
- linia kablowa nN typu YAKY 4x25mm^2 relacji złącze kablowe ZK-3a wolnostojące ul. Doświadczalna ÷ złącze kablowe ZK kiosk ul. Doświadczalna,
- linia kablowa nN typu YAKY 4x25mm^2 relacji złącze kablowe ZK-3j przy stacji transformatorowej K-663 ÷ złącze kablowe ZK 111 Portiernia parking strzeżony ul. Doświadczalna,
- linia kablowa nN typu YAKY 4x120mm^2 relacji złącze kablowe ZK MPK ul. Droga Męczenników Majdanka ÷ złącze kablowe ZK Stacja Paliw Polmozbyt.

3. W celu usunięcia przewidywanej (występującej) kolizji należy:
   a) wykonać dokumentację projektową na wymaganą przebudowę łącznie z pozwoleniem na budowę,
   b) uzgodnić dokumentację projektową w Zakładzie Energetycznym Lublin – Miasto,
   c) dokonać przebudowy sieci elektroenergetycznych po trasach bezkolizyjnych, ogólnodostępnych.
4. Ważność warunków określa się na 2 lata licząc od daty ich wydania.
5. Od niniejszych warunków przebudowy służy prawo wniesienia odwołania do Zarządu PGE DYSTRYBUCJA LUBZEL Spółka z o.o. z siedzibą w Lublinie ul. Garbarska 21A w terminie 7 dni od daty otrzymania.

Niniejsze Warunki Techniczne Usunięcia Kolizji bez zawartej umowy na przebudowę nie stanowią podstawy do rozpoczęcia realizacji prac projektowych i budowlano montażowych.

INŻYNIER
ds. Utrzymania Sieci Elektroenergetycznych
inż. Tomasz Stanuszewski
opracował:

DYREKTOR
inż. Andrzej Kuchciak
zatwierdził:

Za zgodność z oryginałem
Data .....
Podpis .....

LUBZEL DYSTRYBUCJA Sp. z o. o. z siedzibą w Lublinie, 20-340 Lublin, ul. Garbarska 21a, Sąd Rejonowy w Lublinie XI Wydział Gospodarczy, KRS: 0000259591, NIP 701-00-49-218, REGON 140903350, Kapitał zakładowy: 1 571 239 500 zł w pełni opłacony, www.lubzeldystrybucja.com.pl

UMOWA Nr 64/ZE-1/2010
o przełożenie sieci elektroenergetycznych będących własnością
PGE Dystrybucja LUBZEL Sp. z o.o.

zawarta w Lublinie dnia 10/01/06 pomiędzy **PGE DYSTRYBUCJA LUBZEL Sp. z o.o.**, 20-340 Lublin, ul. Garbarska 21 A, NIP 701-00-49-218, zarejestrowaną w Sądzie Rejonowym w Lublinie XI Wydział Gospodarczy Krajowego Rejestru Sądowego Nr rej. KRS: 0000269891, z kapitałem zakładowym 1 571 239 790 PLN, wpłaconym w całości, reprezentowaną w niniejszej umowie przez:

Andrzeja Kuchciaka – Dyrektora Zakładu Energetycznego Lublin - Miasto
zwaną dalej **PGE Dystrybucja LUBZEL Sp. z o.o.**,
a
Gminą Lublin z siedzibą przy ul. Plac Łokietka 1, 20-950 Lublin, w imieniu której działa Prezydent Miasta Lublin reprezentowany przez:
1. Stanisław Fic – Z-ca Prezydenta Miasta Lublin
2. Eugeniusz Janicki – Dyrektor Wydziału Dróg i Mostów

zwaną dalej **Gmina Lublin**.

W związku z projektowaną budową ul. Grygowej na odcinku od ul. Droga Męczenników Majdanka do Al. Witosa, zmianą geometrii ul. Doświadczalnej, ul. Droga Męczenników Majdanka w Lublinie, kolidującą z urządzeniami elektroenergetycznymi będącymi własnością **PGE Dystrybucja LUBZEL Sp. z o.o.**, strony postanawiają co następuje:

§ 1

Przedmiotem niniejszej umowy jest przełożenie poza miejsce kolizji urządzeń elektroenergetycznych zgodnie z Warunkami Technicznymi Usunięcia Kolizji Nr 64/4062/K/TU/2010 z dnia 01.06.2010r.

§ 2

Strony zgodnie ustalają, że dokumentację projektową oraz przełożenie ww. urządzeń, **Gmina Lublin** wykona własnym kosztem i staraniem. Urządzenia elektroenergetyczne po przełożeniu w dalszym ciągu będą stanowiły własność **PGE Dystrybucja LUBZEL Sp. z o.o.**

§ 3

PGE Dystrybucja LUBZEL Sp. z o.o. zapewni nadzór techniczny nad przełożeniem sieci w zakresie obowiązujących przepisów budowy oraz eksploatację sieci elektroenergetycznych (nie dotyczy nadzoru inwestorskiego).

§ 4

1. W celu realizacji przedmiotu umowy **PGE Dystrybucja LUBZEL Sp. z o.o.** wyraża zgodę na przełożenie sieci elektroenergetycznych przy ul. Grygowej, ul. Doświadczalnej, ul. Droga Męczenników Majdanka w Lublinie, zgodnie z Warunkami Technicznymi Usunięcia Kolizji Nr 64/4062/K/TU/2010 z dnia 01.06.2010r. stanowiącymi załącznik do niniejszej umowy i uzgodnionym projektem technicznym.
2. **Gmina Lublin** zobowiązuje się wykonać przedmiot umowy z należytą starannością i w sposób zapewniający prawidłową eksploatację sieci elektroenergetycznych w terminie do dnia 01.06.2012r.
3. **Gmina Lublin** zobowiązuje się przekazać nieodpłatnie dokumentację techniczno-prawną na przedmiot umowy w dniu odbioru technicznego przełożonych urządzeń.

Za zgodność z oryginałem
Data .....
Podpis .....

§ 5

1. Odbiór końcowy przekładanych sieci elektroenergetycznych potwierdzony zostanie protokołem odbioru końcowego, podpisanym przez przedstawicieli obydwu stron oraz Wykonawcę i stanowić będzie potwierdzenie usunięcia kolizji.
2. **Gmina Lublin** udziela gwarancji na przedmiot przełożenia na okres trzech lat od końcowej daty odbioru.

§ 6

Wszelkie usterki ujawnione podczas końcowego odbioru robót **Gmina Lublin** zobowiązuje się usunąć nieodpłatnie w terminie 14 dni.

§ 7

Po wykonaniu przedmiotu umowy **Gmina Lublin** nie będzie rościć pretensji finansowych i rzeczowych w stosunku do właściciela przełożonych urządzeń.

§ 8

1. W sprawach nieuregulowanych niniejszą umową mają zastosowanie odpowiednie przepisy Kodeksu Cywilnego, przepisy Ustawy Prawo Energetyczne oraz przepisy wykonawcze do tej Ustawy, Prawo Budowlane, przepisy Ustawy o Drogach Publicznych.
2. Wszelkie spory, jakie mogą powstać w związku z realizacją umowy Strony będą rozstrzygać w drodze negocjacji a w przypadku niemożności osiągnięcia porozumienia, poddają pod rozstrzygnięcie sądu powszechnego w Lublinie.

§ 9

Wszelkie zmiany niniejszej umowy wymagają dla swej ważności formy pisemnej.

§ 10

Umowa została zawarta w pięciu jednobrzmiących egzemplarzach, dwa dla **PGE Dystrybucja LUBZEL Sp. z o.o.** i trzy dla **Gminy Lublin**.

Załącznik: Warunki Techniczne Usunięcia Kolizji Nr 64/4062/K/TU/2010 z dnia 01.06.2010r.

PGE Dystrybucja S.A.
Oddział Lublin
Zakład Energetyczny Lublin-Miasto
Andrzej Podkowiak
PGE Dystrybucja LUBZEL Sp. z o.o.

Zastępca Prezydenta Miasta Lublin
prof. nadzw. dr hab. inż. Stanisław Fic

DYREKTOR
Wydziału Dróg i Mostów
inż. Eugeniusz Sipiński

Za zgodność z oryginałem
Data .....
Podpis .....

PGE Dystrybucja S.A.
Oddział Lublin
Zakład Energetyczny Lublin-Miasto
20-411 Lublin, ul. Wolska 12
tel.: 81 445 10 00, fax.: 81 746 43 33

Lublin, dn. 3.11.2010r.

L.dz. 2010/TU/AS/2010

DHV POLSKA Sp. z o.o.
ul. Domaniewska 41
02-672 Lublin

Dotyczy: sprawdzenia projektów budowlano-wykonawczych.

W odpowiedzi na pismo z dnia 21.10.2010r. PGE Dystrybucja S.A. Oddział Lublin Zakład Energetyczny Lublin-Miasto w załączeniu przesyła projekty budowlano wykonawcze:

1. Zeszyt 3.2.1 – Zasilanie i przebudowa urządzeń elektroenergetycznych średniego i niskiego napiecia – odc. 1. Ciąg ulic Droga Męczenników Majdanka – Doświadczalna od istniejącej pętli do ul. Władysława Jagiełły;
2. Zeszyt 3.2.2 – Zasilanie i przebudowa urządzeń elektroenergetycznych średniego i niskiego napiecia – odc. 2. Ulica Doświadczalna od ul. Władysława Jagiełły do al. Witosa;
3. Zeszyt 3.2.3 – Aktualizacja przebudowy linii napowietrznej SN i nN w rejonie skrzyżowania ul. A. Grygowej z ul. Droga Męczenników Majdanka opracowanej przez firmę STELMACH i PARTNERZY styczeń 2009r.

Do przedłożonych opracowań wnosimy następujące uwagi:

1. Brak opinii ZUDP wraz z załącznikiem graficznym uzgadniającej nowe trasy linii kablowych;
2. Pod jezdniami linie kablowe układać na głębokości 1 m;
3. Przepusty kablowe uszczelniać masą typu olkit;
4. W wykazie kolizji, zestawieniu materiałów demontowanych oraz zestawieniu materiałów montowanych wpisać relacje linii kablowych. Ponadto poprawić błędnie oznaczone linie SN (jako napowietrzne a nie kablowe) – Zeszyt 3.2.2;
5. Przebudowę urządzeń obcych uzgodnić z ich właścicielami;
6. Dla kabla o przekroju 400 mm^2 przewidzieć rury osłonowe Ø200 a dwudzielne Ø232;
7. Brak profili skrzyżowań linii kablowych z ulicami;
8. Zestawienia materiałów uzupełnić o rury osłonowe;
9. W projektach brak informacji nt. rozwiązania kolizji urządzeń oświetlenia drogowego;
10. Słupy przebudowane z warunków kolizyjnych pozostaja na majątku PGE Dystrybucja S.A. Oddział Lublin;
11. Zasilacze Szafek Oświetleniowych ująć w projekcie dotyczącym warunków przyłączenia;
12. Zasilanie odbiorcy przy ul. Droga Męczenników Majdanka 91 wykonać z zastosowaniem jednego złącza kablowo-pomiarowego;

PGE Dystrybucja Spółka Akcyjna z siedzibą w Lublinie
20-340 Lublin, ul. Garbarska 21A, NIP: 9462593855,
wpisana do Krajowego Rejestru Sądowego prowadzonego przez Sąd Rejonowy w Lublinie, XI Wydział Gospodarczy
pod numerem KRS: 0000343124, kapitał zakładowy / kapitał wpłacony: 9 730 742 850 zł.
www.pgedystrybucja.pl

Za zgodność z oryginałem
Data .....
Podpis .....

13. Mufę M1.5A zlokalizować poza ścieżką rowerową oraz zastosować rurę osłonową na kablu nN YAKY 4x150 mm^2 jak w pkt. [112] (zeszyt 3.2.1);
14. Projekty uzupełnić w zbiorcze zestwienie materiałów oraz zbiorcze zestawienie materiałów z demontażu.
15. Zadanie należy realizować łącznie z dokumentacją opracowaną przez STELMACH i PARTNERZY styczeń 2009r.

Do uzgodnienia należy przedłożyć ww. dokumentacje uzupełnione zgodnie z ww. uwagami (w szczególności pkt. 1).

Załączniki:
6 x PBW jw.

Rozdzielnik:
1 x Adresat
1 x TU a/a

KIEROWNIK ds. TECHNICZNYCH

inż. Krzysztof Klempka

PGE Dystrybucja Spółka Akcyjna z siedzibą w Lublinie
20-340 Lublin, ul. Garbarska 21A, NIP: 9462503055,
wpisana do Krajowego Rejestru Sądowego prowadzonego przez Sąd Rejonowy w Lublinie, XI Wydział Gospodarczy
pod numerem KRS: 0000343124, kapitał zakładowy / kapitał wpłacony: 9 730 742 690 zł.
Konto bankowe: Bank PEKAO S.A., Nr PL 31 1240 5497 1111 0000 5003 1588,
www.pgedystrybucja.pl

Za zgodność z oryginałem
Data .....
Podpis .....

PGE Dystrybucja S.A.
Oddział Lublin
Zakład Energetyczny Lublin-Miasto
20-411 Lublin, ul. Wolska 12
tel.: 81 445 10 00, fax.: 81 746 43 33

Lublin, dn. 1.12.2010r.

L.dz. 2913/1/TU/AS/2010

DHV POLSKA Sp. z o.o.
ul. Domaniewska 41
02-672 Warszawa

Dotyczy: sprawdzenia projektów budowlano-wykonawczych.

W odpowiedzi na pismo z dnia 17.11.2010r. w załączeniu przesyłamy sprawdzone projekty budowlano-wykonawcze przebudowy urządzeń elektroenergetycznych w rejonie ul. Droga Męczenników Majdanka i Doświadczalnej w Lublinie:

1. Zeszyt 3.2.1 – Zasilania i przebudowy urządzeń elektroenergetycznych średniego i niskiego napięcia - odc. 1. Ciąg ulic Droga Męczenników Majdanka-Doświadczalna od istniejącej pętli do ul. Władysława Jagiełły;
2. Zeszyt 3.2.2 – Zasilania i przebudowy urządzeń elektroenergetycznych średniego i niskiego napięcia - odc. 2. Ulica Doświadczalna od ul. Władysława Jagiełły do al. W. Witosa;
3. Zeszyt 3.2.3 – Aktualizacja przebudowy linii napowietrznej SN i nN w rejonie skrzyżowania ul. A. Grygowej z ul. Droga Męczenników Majdanka opracowanej przez biuro STELMACH i PARTNERZY Styczeń 2009r.;

sprawdzone pod względem zgodności z warunkami technicznymi usunięcia kolizji Nr 64/4062/K/TU/2010 z dnia 1.06.2010r.

Do przedłożonych opracowań wnosimy uwagi:

1. Zasilanie odbiorcy energii elektrycznej przy ul. Droga Meczenników Majdanka 91 wykonać z zastosowaniem jednego złącza kablowo-pomiarowego (bez złącza ZK-3a);
2. Projekt uzupełnić o przebudowane urządzenia oświetlenia drogowego z warunków kolizyjnych (słupy i kable przy skrzyżowaniu ul.Doświadczalnej z al. W. Witosa);
3. Zadanie należy realizować łącznie z dokumentacją opracowaną przez biuro STELMACH i PARTNERZY Styczeń 2009r.;

Powyższe uwagi uwzględnić przed oddaniem projektów do realizacji oraz załączyć oświadczenie projektanta o uzupełnieniu dokumentacji projektowej.

Sprawdzenia dokonano w zakresie spraw nie objętych przepisami technicznymi i rozwiązaniami typowymi. Kopię pisma sprawdzającego dołączyć do poszczególnycyh egzemplarzy projektu.

Do realizacji i odbioru urządzeń elektroenergetycznych należy przekazać dokumentację projektową z kompletem oryginalnych dokumentów prawnych zgodnie z obowiązującymi przepisami Prawa Budowlanego.

Realizację robót budowlanych wykonać zgodnie ze standardami w budownictwie sieciowym i specyfikacjami obowiązującymi w PGE Dystrybucja S.A. Oddział Lublin.

Załaczniki:
6 x PBW jw.

Rozdzielnik:
1 x Adresat
1 x TU a/a

KIEROWNIK OSTRZECHNICZNYCH
inż. Krzysztof Klempko

Za zgodność z oryginałem
Data .....
Podpis .....

PGE Dystrybucja Spółka Akcyjna z siedzibą w Lublinie
20-340 Lublin, ul. Garbarska 21A, NIP 9462593855
wpisana do Krajowego Rejestru Sądowego prowadzonego przez Sąd Rejonowy w Lublinie, XI Wydział Gospodarczy
pod numerem KRS: 0000243124, kapitał zakładowy i kapitał wpłacony: 9 730 742 550 zł
www.pgedystrybucja.pl

Nazwa i adres obiektu budowlanego: ZINTEGROWANY SYSTEM TRANSPORTU MIEJSKIEGO W LUBLINIE.

Dostosowanie dokumentacji projektowej pn.
1. *„Zintegrowany system transportu miejskiego w Lublinie. Budowa tracji trolejbusowej od istniejącej pętli przy ul. Dr. Męcz. Majdanka do os. Felin"* opracowanej w roku 2007 r. przez Biuro Projektów Budownictwa Komunalnego Sp. z o.o.;
2. *„Budowa ul.A. Grygowej na odcinku od Al. Witosa od ul. Droga Męczenników Majdanka wraz ze skrzyżowaniem z ul. Dr. Męcz. Majdanka"* opracowanej w roku 2009 r. przez Biuro Architektoniczne Stelmach i Partnerzy Sp. z o.o., do planowanego zakresu prac budowlanych wraz z aktualizacją dokumentacji

Nazwa i adres Inwestora: URZĄD MIASTA LUBLIN
Plac Króla Władysława Łokietka 1
20-109 Lublin

Jednostka projektowania: DHV POLSKA Sp. z o.o.
ul. Domaniewska 41
02-672 Warszawa

Stadium: **PROJEKT BUDOWLANO-WYKONAWCZY**

Tom: **TOM 3 ENERGETYKA**
Zeszyt 3.2.2 Zasilania i przebudowy urządzeń elektroenergetycznych średniego i niskiego napięcia - odc 2. Ulica Doświadczalna od ul. Władysława Jagiełły do ul. A. Witosa

Zespół projektowy:

Funkcja	Imię i nazwisko	Specjalność	Nr uprawnień	Data	Podpis
Projektant	mgr inż. Andrzej Ring	energetyka	St-513/84	10.2010	
Sprawdzający	mgr inż. Konrad Kiepas	energetyka	MAZ/0212/POOE/06	10.2010	

GE Dystrybucja S.A. Oddział Lublin
Zakład Energetyczny Lublin-Miasto
Przyjęto do sprawdzenia w zakresie zgodności z warunkami usunięcia kolizji
Pismo z dnia 17.11.2010
L.dz. 2913/11/U/AS/2012
Sprawdzenie ważne do 1.06.2012
Lublin, dnia 1.02.2012
W dokumentacji nie sprawdzono spraw, które są uregulowane obowiązującymi normami prawnymi

Za zgodność z oryginałem
Data
Podpis

URZĄD MIASTA LUBLIN
Wydział Architektury, Budownictwa i Urbanistyki
20-071 Lublin
ul. Wieniawska 14
ABU.ID.I.2.7331-603/09

RE/05

Lublin, 2009 - 05 - 21

DECYZJA Nr 355/112
o ustaleniu lokalizacji inwestycji celu publicznego
o znaczeniu powiatowym

Niniejsza decyzja jest ostateczna dnia 10.06.2009 r.

Na podstawie:
- art. 4, ust. 2, pkt 1, art. 50 ust. 1, art. 51 ust. 1 pkt 2, art. 53 ust. 3, 4 i 5 oraz art. 54 ustawy z dnia 27 marca 2003r. o planowaniu i zagospodarowaniu przestrzennym (Dz. U. z 2003r. Nr 80, poz. 717 z późn. zm.)
- art. 6 ustawy z dn. 21 sierpnia 1997r. o gospodarce nieruchomościami (tekst jedn. Dz. U. z 2004r. Nr 261, poz. 2603 z późn. zm.)
- art. 104 i art.107 ustawy z dn. 14 czerwca 1960r. Kodeks postępowania administracyjnego (tekst jedn. Dz. U. z 2000r. Nr 98, poz. 1071 z późn. zm.)

INSPEKTOR
mgr inż. Marta Sosnówka

Po rozpatrzeniu wniosku: z dnia 18.02.2009 r.

Wnioskodawca: Wydział Dróg i Mostów UM Lublin – w imieniu Gminy Lublin
20-071 Lublin,ul. Wieniawska 14

w sprawie: ustalenia lokalizacji inwestycji celu publicznego dla budowy trakcji trolejbusowej i elektroenergetycznej linii kablowej zasilającej trakcję, oświetlenia drogowego, kanalizacji sygnalizacji drogowej, kanalizacji deszczowej, chodników dla pieszych i ścieżki rowerowej, w ulicy Droga Męczenników Majdanka w Lublinie

USTALAM LOKALIZACJĘ INWESTYCJI CELU PUBLICZNEGO

URZĄD MIASTA LUBLIN
Wydział Dróg i Mostów
Dnia 2009 -05- 21
L.dz. 5256/09

dla inwestycji budowlanej polegającej na realizacji:
1) trakcji trolejbusowej;
2) oświetlenia drogowego;
3) elektroenergetycznej linii kablowej zasilającej trakcję;
4) kanalizacji sygnalizacji drogowej;
5) kanalizacji deszczowej;
6) chodników dla pieszych;
7) ścieżek rowerowych,

zgodnie z ideogramem trasy przedstawionym na załączniku graficznym w Lublinie w pasie drogowym:
- ul. Droga Męczenników Majdanka (droga powiatowa) – działki nr 4/2 i 53 (obr. 11 - Dziesiąta Wieś, ark. 11)
- drogi wewnętrznej – działka nr 7 (obr. 11 - Dziesiąta Wieś, ark. 12)
- oraz na terenie działek przyległych: nr 4/1, 3/6, 3/4, 6/2 (obr. 11 - Dziesiąta Wieś, ark. 12) i nr ewid. 228 (obr. 11 - Dziesiąta Wieś, ark. 2)

1. **Linie rozgraniczające teren inwestycji:**
obejmują granice pasa drogowego ulicy Droga Męczenników Majdanka w Lublinie oraz części działek nr 228, 6/2, 4/1, 3/4 przewidzianych pod jego poszerzenie. Zakres wnioskowanej inwestycji (ideogram trasy) przedstawiono na mapie sytuacyjno - wysokościowej w skali 1:500, obejmującej załączniki nr 1, 2 (graficzne) do niniejszej decyzji.

2. **Ustalenia dotyczące rodzaju i funkcji obiektu:**
Obiekty infrastruktury technicznej na terenach zurbanizowanych, towarzyszące ciągom komunikacyjnym – **trakcja trolejbusowa, oświetlenie drogowe, elektroenergetyczne linie kablowe zasilające trakcję, kanalizacja sygnalizacji drogowej i kanalizacja deszczowa oraz urządzenia nawierzchni ciągów pieszych i rowerowych.**

3. **Ustalenia dotyczące ochrony środowiska, przyrody i krajobrazu**
3.1. Przedmiotowej inwestycji nie dotyczą zakazy, nakazy, dopuszczenia i ograniczenia w zagospodarowaniu terenu wynikające z potrzeb ochrony środowiska.
3.2. W trakcie prac budowlanych inwestor realizujący przedsięwzięcie jest obowiązany uwzględnić wymogi ochrony środowiska na obszarze prowadzenia prac, a w szczególności ochronę gleby, zieleni, naturalnego ukształtowania terenu i stosunków wodnych;

Za zgodność z oryginałem
Data
Podpis

2

3.3. W przypadku ewentualnej kolizji projektowanego zagospodarownia terenu z niską zielenią i drzewostanem w obrębie nieruchomości objętej inwestycją, należy uzyskać uzgodnienie Wydziału Ochrony Środowiska Urzędu Miasta Lublin.

4. Ustalenia dotyczące ochrony dziedzictwa kulturowego i zabytków oraz dóbr kultury współczesnej:

4.1. Teren inwestycji nie jest objęty ochroną konserwatorską.

4.2. Zgodnie z art. 32 i 33 ustawy O ochronie zabytków i opiece nad zabytkami (Dz. U. 2003r., Nr 162 poz. 1568) odkrycie w trakcie prac ziemnych przedmiotu co do którego istnieje przypuszczenie, że jest zabytkiem, jest podstawą do obowiązkowego wstrzymania prac mogących uszkodzić odkryty przedmiot, zabezpieczenia go i niezwłocznego powiadomienia Wojewódzkiego Konserwatora Zabytków w Lublinie.

5. Warunki zabudowy i zagospodarowania terenu wynikające z przepisów odrębnych

5.1. Teren objęty inwestycją nie jest położony na terenach górniczych, a także narażonych na niebezpieczeństwo powodzi oraz zagrożonych osuwaniem się mas ziemnych.

5.2. Teren inwestycji wymaga uzyskania zgody na zmianę przeznaczenia gruntów rolnych i leśnych na cele nierolnicze i nieleśne.

6. Warunki obsługi w zakresie komunikacji i infrastruktury technicznej:

6.1. Sposób usytuowania, realizacji planowanej inwestycji pod względem techniczno-budowlanym, będą przedmiotem rozpatrywania na etapie wystąpienia z wnioskiem o pozwolenie na budowę.

6.2. Planowana inwestycja liniowa musi uwzględniać zalecenia Rozporządzenia Ministra Transportu i Gospodarki Morskiej z dn. 2 marca 1999r. w sprawie warunków technicznych jakimi powinny odpowiadać drogi publiczne i ich usytuowanie (DZ. U. nr 43, poz. 430 z późn. zm.).

6.3. Docelową trasę projektowanych sieci (infrastruktury) należy uzgodnić z ZUDP Miasta Lublin. Na lokalizację sieci w pasie drogowym należy uzyskać zezwolenie z Wydziału Dróg i Mostów UM Lublin.

6.4. Zabezpieczenie kolidującego z projektowaną inwestycją uzbrojenia technicznego rozwiązać na warunkach i w uzgodnieniu z zarządzającymi poszczególnych sieci. Ewentualna przebudowa uzbrojenia technicznego wymaga uzgodnienia sposobu usunięcia ewentualnej kolizji z Zespołem Uzgadniania Dokumentacji Projektowej Miasta Lublina i jej zgłoszenia w trybie art. 30 ust. 1 pkt. 2, w związku z art. 29 ust. 2 pkt. 11 ustawy z dnia 7 lipca 1994 r. – Prawo budowlane (tekst jedn. Dz. U. Nr 156, poz. 1118 z dnia 1 września 2006r. z późn. zm.).

7. Wymagania dotyczące ochrony interesów osób trzecich:

Obiekt budowlany wraz ze związanymi z nim urządzeniami budowlanymi należy, biorąc pod uwagę przewidywany okres użytkowania, projektować i budować w sposób określony w przepisach, w tym techniczno – budowlanych oraz zgodnie z zasadami wiedzy technicznej, zapewniając poszerzenie uzasadnionych interesów osób trzecich, w tym:

- zabezpieczenie możliwości korzystania z wody, kanalizacji, energii elektrycznej i cieplnej oraz ze środków łączności
- określenie warunków ochrony przed uciążliwościami powodowanymi przez hałas, wibracje, zakłócenia elektryczne i promieniowanie.

8. Informacje dodatkowe:

8.1. Decyzja niniejsza zgodnie z art. 65 ust. 1 ustawy o planowaniu i zagospodarowaniu przestrzennym wygasa jeżeli inny wnioskodawca uzyskał pozwolenie na budowę lub jeśli dla tego terenu uchwalono plan miejscowy, którego ustalenia są inne niż w wydanej decyzji.

8.2. Warunki zagospodarowania terenu ustalone w decyzji wiążącą organ wydający decyzję o pozwoleniu na budowę.

8.3. Dla terenu objętego niniejszą decyzją może być wydana decyzja innym wnioskodawcom. W przedmiotowej sprawie taka decyzja nie została wydana.

8.4. **Decyzja ta nie rodzi praw do terenu oraz nie narusza prawa własności i uprawnień osób trzecich.**

8.5. Wnioskodawcy, który nie uzyskał prawa do terenu, nie przysługuje roszczenie o zwrot nakładów poniesionych w związku z otrzymaną decyzją o ustaleniu lokalizacji inwestycji celu publicznego.

8.6. Decyzja niniejsza nie upoważnia do rozpoczęcia robót budowlanych. Roboty te mogą być prowadzone po uzyskaniu przez inwestora ostatecznej decyzji o pozwoleniu na budowę.

8.7. O pozwolenie na budowę należy wystąpić do Wydziału Architektury, Budownictwa i Urbanistyki, Urzędu Miasta Lublin gdy niniejsza decyzja stanie się ostateczna.

9. Warunki zabudowy i zagospodarowania terenu wynikające z przeprowadzonych uzgodnień:

W toku postępowania administracyjnego dokonano uzgodnień z następującymi instytucjami:

- Wydziałem Dróg i Mostów UM Lublin – pismem z dnia 29.04.2009r., znak:DM.UD.II.5544 - 206/09 – bez uwag

Za zgodność z oryginałem
Data .....
Podpis .....

3

Integralną częścią niniejszej decyzji są niżej wymienione załączniki i pozostają do wglądu w aktach sprawy w Wydziale Architektury, Budownictwa i Urbanistyki Urzędu Miasta Lublin:
1. załączniki graficzne z ideogramem projektowanych sieci i urządzeń,
2. analiza uwarunkowań zagospodarowania terenu

Projekt decyzji sporządziła: mgr inż. arch. Dagmara Plewik
Lubelska Okręgowa Izba Architektów nr LB 0180

UZASADNIENIE

Inwestor wniósł o ustalenie lokalizacji inwestycji celu publicznego dla zamierzenia inwestycyjnego polegającego na budowie trakcji trolejbusowej i elektroenergetycznej linii kablowej zasilającej trakcję, oświetlenia drogowego, kanalizacji sygnalizacji drogowej, kanalizacji deszczowej, chodników dla pieszych i ścieżki rowerowej w ulicy Droga Męczenników Majdanka w Lublinie.

Natomiast korektę geometrii jezdni wraz ze zjazdami na posesje wyłącza się z zakresu niniejszej decyzji, ze względu na art. 29 ust. 2 pkt. 12 ustawy Prawo budowlane – ich wykonanie podlega zgłoszeniu i nie wymaga uzyskania pozwolenia na budowę, co w związku z art. 50 ust. 2 pkt. 2 ustawy o planowaniu i zagospodarowaniu przestrzennym, nie wymaga uzyskania decyzji o ustaleniu lokalizacji celu publicznego.

Zgodnie z art. 50 ust. 1 ustawy o planowaniu i zagospodarowaniu przestrzennym wnioskowana inwestycja wymaga ustalenia lokalizacji inwestycji celu publicznego w drodze decyzji.

Przeprowadzona w oparciu o art. 53 ust. 3 analiza warunków i zasad zagospodarowania terenu oraz jego zabudowy, wynikających z przepisów odrębnych oraz stanu faktycznego i prawnego terenu, na których przewiduje się realizację inwestycji, wykazała możliwość realizacji planowanego zamierzenia zgodnie z warunkami określonymi w niniejszej decyzji oraz po spełnieniu wymogów wynikających z przepisów prawa budowlanego, na etapie postępowania o uzyskanie pozwolenia na budowę.

Na podstawie przeprowadzonego postępowania administracyjnego stwierdzono, że przedmiotowe zamierzenie inwestycyjne jest zgodne z wymogami wynikającymi z przepisów odrębnych i warunków wynikających z przeprowadzonych uzgodnień oraz spełnia wymagania inwestora zawarte we wniosku.

W toku przeprowadzonego postępowania administracyjnego zapewniono stronom czynny udział w nim. W czasie trwania postępownia wpłynęło pismo Pana Stanisława Banacha z dnia 15.04.2009r., w których wyraża zgodę na realizację przedmiotowej inwestycji po uprzednim wykupieniu części jego działki lub jej całości i po ustaleniu odpowiedniej kwoty. Kwestie prawa do dysponowania nieruchomością nie są przedmiotem rozstrzygnięcia w niniejszej decyzji. Decyzja o ustaleniu lokalizacji inwestycji celu publicznego nierodzi skutków prawnych do terenu.

Wobec powyższego orzeczono jak w sentencji decyzji.

Od niniejszej decyzji służy stronom prawo wniesienia odwołania do Samorządowego Kolegium Odwoławczego w Lublinie, ul. Zana 38c za pośrednictwem Prezydenta Miasta Lublin, w terminie 14 dni od otrzymania niniejszej decyzji.

Odwołanie zgodnie z art. 53 ust. 6 winno zawierać zarzuty odnoszące się do decyzji, określając istotę i zakres żądania będącego podmiotem odwołania oraz wskazywać dowody uzasadniające to żądanie.

Z up. PREZYDENTA MIASTA LUBLIN
inż. Juliusz Majewski
Z-CA DYREKTORA
Wydziału Architektury, Budownictwa i Urbanistyki

Otrzymują :
1. Wydział Dróg i Mostów UM Lublin – w imieniu Gminy Lublin 20-071 Lublin,ul. Wieniawska 14
2. Właściciele i użytkownicy wieczyści nieruchomości (zgodnie z wydrukiem z ewidencji gruntów), na których będą lokalizowane inwestycje.
3. a/a

NIE POBRANO OPŁATY SKARBOWEJ ZGODNIE
z art. 7 ust. 3

Do wiadomości :
1. Wydział Geodezji w/m
2. Pracownia Urbanistyczna ABU w/m

INSPEKTOR
mgr inż. Marek Lisowski

LM

Zgodność z oryginałem
Data .....
Podpis .....

Lublin 2009-09-21

URZĄD MIASTA LUBLIN
Wydział Dróg i Mostów
Dnia 2009 -11- 20

Znak:AB.ID.II.1.7353 - 38 / 09
Nr wniosku zrid – 5 / 09

DECYZJA Nr 5 13361/09

o zezwoleniu na realizację inwestycji drogowej

Na podstawie :
- art.1 ust. 2, art.11a ust.1, art.11f ust.1, art.12 ust. 1-4, art.16 ust.2, art. 17 ustawy z dnia 10 kwietnia 2003r. o szczególnych zasadach przygotowania i realizacji inwestycji w zakresie dróg publicznych (Dz.U. 2003 r., Nr 80, poz. 721, ze zm.)
- art. 104 ustawy z dnia 14 czerwca 1960 r. Kodeksu postępowania administracyjnego (tekst jednolity Dz. U. 2000 r., Nr 98, poz. 1071 ze zm.)

Po rozpatrzeniu wniosku : z dnia 2009-06-25 znak : IN.PI.1-4.0718/190/09

Wnioskodawcy : Gmina Lublin reprezentowana przez Wydział Inwestycji U.M. Lublin 20-071 Lublin, ul. Wieniawska 14

W sprawie : zezwolenia na realizację inwestycji drogowej obejmującej budowę drogi powiatowej - ulicy Antoniny Grygowej na odcinku od Al. W.Witosa do ul. Droga Męczenników Majdanka w Lublinie łącznie ze skrzyżowaniem z ul. Droga Męczenników Majdanka, wraz z kanalizacją deszczową, oświetleniem drogowym, trakcją trolejbusową, usunięciem kolizji z uzbrojeniem technicznym, oraz elementami małej architektury

ZATWIERDZAM

PODZIAŁY NIERUCHOMOŚCI NA POTRZEBY w/w INWESTYCJI

które przedstawiono na mapach w skali *1 : 1000*, stanowiących załączniki nr 13 – 24. Linie podziału nieruchomości zostały ustalone w oparciu o linie rozgraniczające terenu, niezbędne dla realizacji inwestycji na działkach :

Obr. 11, ark.11

Lp.	Imię i nazwisko	Adres	działka przed podziałem		działki po podziale	
			Nr ewid.	Pow. ha	Nr ewid.	Pow ha
1	Ryba Tadeusz	20-334 Lublin ul. Droga M. Majdanka 34/3	30/2	0,1279	30/3 30/4 30/5	0,0898 0,0014 0,0367
	Ryba Zofia	20-334 Lublin ul. Droga M. Majdanka 34/3				
2	Stępień Jan	20-335 Lublin ul. Szczygla 11	31/2	0,1059	31/3 31/4 31/5	0,0482 0,0129 0,0448
	Stępień Genowefa	20-335 Lublin ul. Szczygla 11				
3	Stasak Lucjan	20-485 Lublin ul. Samsonowicza 29/69	33	0,1770	33/1 33/2 33/3	0,0769 0,0466 0,0535
	Stasak Zenon	23-200 Kraśnik Fabryczny ul. Krasickiego 2/99				

Wypisano na dniu 2009 r., numer inwestycji nadany z góry

Za zgodność z oryginałem
Data .....
Podpis .....

4	Klejny Maria	20-337 Lublin ul. Zimowa 10/80	34/7	0,1443	34/10 34/11	0,0702 0,0741
	Tarnowski Stanisław	20-258 Lublin 62 w Wś. Turka 332				
5	Czarnucha Władysław	20-368 Lublin ul. Wyzwolenia 74	35/2	0,1970	35/3 35/4 35/5	0,0500 0,1027 0,0443
6	Gmina Lublin	20-071 Lublin ul. Wieniawska 14	36/3	0,2290	36/6 36/7	0,0872 0,1418
7	Gmina Lublin	20-071 Lublin ul. Wieniawska 14	41	0,1538	41/1 41/2 41/3	0,0832 0,0025 0,0681
8	Skarb Państwa Urząd Miasta Lublin Wydział Dróg i Mostów	20-071 Lublin ul. Wieniawska 14	42/2	0,0387	42/3 42/4 42/5 42/6	0,0057 0,0082 0,0196 0,0052
9	Gmina Lublin	20-071 Lublin ul. Wieniawska 14	43/1	0,5583	43/2 43/3 43/4 43/5	0,0750 0,2137 0,2294 0,0402
10	Stąpień Czesław	20-207 Lublin ul. Turystyczna 3a/19	44/3	0,1283	44/6 44/7	0,0501 0,0782
	Wejman Krystyna	20-468 Lublin ul. Kruczkowskiego 11/10				
	Kruszczyńska Maria	20-207 Lublin ul. Turystyczna 3a/7				
11	Murzyńska Janina	20-367 Lublin ul. Skrzynicka 13e	45/2	0,6263	45/3 45/4 45/5 45/6	0,0392 0,3906 0,1813 0,0152
	Wyrwas Zofia	20-367 Lublin ul. Skrzynicka 13				
	Bolibok Włodzimierz	20-629 Lublin ul. Juranda 3/63				
	Bolibok Tadeusz	20-630 Lublin ul. Kaliska 5/38				
	Gołębiowska Jadwiga	20-368 Lublin ul. Wyzwolenia 75a				
	Gwardzińska Genowefa	21-007 Melgiew ul. Olimpijczyków 21				
	Chmielewska Stanisława	20-367 Lublin ul. Skrzynicvka 32				
	Dalentka Maria	20-627 Lubliun ul. Wołodyjowskiego 3/120				
	Bolibok Kazimiera	20-369 Lublin ul. Wyzwolenia 75				
	Szostek Krystyna	21-003 Ciecierzyn wś. Jakub. Konin-Kol. 76a				
	Krzysiak Elżbieta	20-506 Lublin ul. Nadbystrzycka 101/11				
	Rekiel Maria	20-538 Lublin ul. Różana 17/58				
	Jaworska Janina	20-368 Lublin ul. Wyzwolenia 84				
	Babiarz Janina	20-258 Wólka Lubelska wś. Łuszczów II 11				
	Mazur Ewa	20-388 Głusk wś. Dominów 25a				
	Bolibok Szczepan	37-410 Ulanów k/Niska wś. Zadabrowa 14				

Zgodny z oryginałem
Data .....
Podpis .....

Obr. 11, ark.2

Lp	Nazwisko i imię	Adres	działka przed podziałem		działki po podziale	
			Nr ewid.	Pow. ha	Nr ewid.	Pow ha
1	Skarb Państwa Gmina Lublin	20-071 Lublin ul. Wieniawska 14	223/4	0,0817	223/30 223/31	0,0051 0.0766

ZATWIERDZAM PROJEKT BUDOWLANY I UDZIELAM

Gminie Lublin - reprezentowanej przez Wydział Inwestycji Urzędu Miasta Lublin

ZEZWOLENIA NA REALIZACJĘ INWESTYCJI DROGOWEJ

obejmującej budowę drogi powiatowej - ulicy Antoniny Grygowej na odcinku od Al. W.Witosa (droga krajowa) do ul. Droga Męczenników Majdanka (droga powiatowa) w Lublinie łącznie ze skrzyżowaniem dróg powiatowych - ulic : A.Grygowej - Droga Męczenników Majdanka, wraz z kanalizacją deszczową, oświetleniem drogowym, trakcją trolejbusową, usunięciem kolizji z uzbrojeniem technicznym, oraz elementami małej architektury na działkach :

Obr. 11, ark.2 : nr ewid. - 227/3, 223/30, 223/31, 223/5, 228, 227/1, 227/2, 225/1, 226
Obr. 11, ark.12 : nr ewid. - 4/2, 4/1
Obr. 11, ark.11 : nr ewid. - 1/5, 53, 81/18, 27/2, 30/3, 30/4, 31/3, 31/4, 33/2, 33/1, 34/11, 34/10, 35/3, 35/4, 36/6, 36/7, 41/1, 42/3, 43/2, 44/6, 45/3.

Linie rozgraniczające teren inwestycji:
Linie rozgraniczające teren inwestycji drogi *powiatowej* oznaczono, linią koloru *czerwonego* na mapach w skali *1: 1000*, stanowiących załącznik graficzny *nr 1* - do niniejszej decyzji.

Decyzja o zezwoleniu na realizację inwestycji drogowej stanowi podstawę do dokonania wpisów do księgi wieczystej i w katastrze nieruchomości.
Nieruchomości wydzielone liniami rozgraniczającymi teren, stają się z mocy prawa własnością miasta Lublin – miasta na prawach powiatu z dniem, w którym decyzja o zezwoleniu na realizację inwestycji drogowej stała się ostateczna, za odszkodowaniem ustalonym w odrębnej decyzji.

Planowana inwestycja :
- jest położona poza obszarami chronionymi Europejskiej Sieci Ekologicznej NATURA 2000
- nie jest położona na terenach : zamkniętych, górniczych, portów morskich i przystani morskich, Lasów Państwowych, w miejscowości uzdrowiskowej, na obszarach bezpośrednio zagrożonych powodzią
- teren inwestycji nie znajduje się w strefie ochrony konserwatorskiej
- nie ustala się dodatkowych warunków wynikających z potrzeb obronności państwa
- nie jest zaliczona do instalacji stwarzających zagrożenie wystąpienia poważnych awarii
- nie będzie oddziaływała transgranicznie na środowisko
- nie ma konieczności ustanawiania obszaru ograniczonego użytkowania

Powiązania drogi z innymi drogami publicznymi :
Powiązania dróg z innymi drogami publicznymi pokazano na mapie w skali 1: 5000, stanowiących załącznik graficzny nr 2 - do niniejszej decyzji.
Ulica A. Grygowej (kategorii powiatowej) jest powiązana z podstawowym układem komunikacyjnym całego miasta Lublin poprzez skrzyżowania z drogą powiatową - ul. Droga Męczenników Majdanka oraz z drogą krajową nr 17 - ul. Al. Wincentego Witosa.

Za zgodność z oryginałem
Data .....
Podpis .....

Zakres przedmiotowej inwestycji obejmuje :
Planowana inwestycja polega na budowie ulicy A. Grygowej w Lublinie wraz ze skrzyżowaniem ulic : A.Grygowej – Droga M. Majdanka. Ma ona na celu rozbudowę sieci drogowej w tym obszarze w aspekcie planowanego do budowy centrum handlowego. W otoczeniu planowanej inwestycji występują tereny usług komercyjnych, usługi nauki, zabudowa mieszkaniowa jednorodzinna, teren Wojewódzkiej Komendy Policji w Lublinie oraz tereny niezagospodarowane.
Zakres przedmiotowej inwestycji obejmuje :

- budowę ul. A. Grygowej - dwujezdniowej, z pasem dzielącym, obustronnymi chodnikami, ścieżkami rowerowymi i zjazdami
- budowę skrzyżowania z wyspą centralną ulic : A.Grygowej - Dr.M.Majdanka
- przebudowę ul. Dr.M.Majdanka na odcinku KM 0+219,00 – KM 0+618,54 wraz z budową chodnika i ścieżki rowerowej po stronie północnej.
- budowę zatok przystankowych komunikacji miejskiej
- budowę trakcji trolejbusowej
- budowę zjazdów na posesje
- budowę sieci kanalizacji deszczowej
- przebudowę sieci ciepłowniczej
- budowę oświetlenia ulicznego
- usunięcie kolizji z sieciami infrastruktury technicznej
- rozbiórkę kolidujących z inwestycją nawierzchni chodników, jezdni ulic oraz zjazdów

Autorzy projektu budowlanego :

branża architektura :
w/g projektu budowlanego opracowanego przez :

- mgr inż. arch. Bolesława Stelmacha – upr. bud. Nr 2402/Lb/85, zaświadczenie o członkostwie w Lubelskiej Okręgowej Izbie Architektów nr ewid. LBO058

branża drogowa :
kat. obiektu XXV - w/g projektu budowlanego opracowanego przez :

- inż. Annę Rudnicką – upr. bud. Nr 387/Lb/76, zaświadczenie o członkostwie w Lubelskiej Okręgowej Izbie Inżynierów Budownictwa nr ewid. LUB/BD/1164/01

branża sanitarna : przebudowa sieci ciepłowniczej
budowa kanalizacji deszczowej
kat. obiektu XXVI - w/g projektu budowlanego opracowanego przez :

- inż. Grzegorza Stapińskiego – upr. bud. Nr 938/Lb/89, zaświadczenie o członkostwie w Lubelskiej Okręgowej Izbie Inżynierów Budownictwa nr ewid. LUB/IS/2082/01
- inż. Tadeusza Małka – upr. bud. Nr St-586/81, zaświadczenie o członkostwie w Lubelskiej Okręgowej Izbie Inżynierów Budownictwa nr ewid. LUB/BO/1402/01

branża elektryczna : budowa oświetlenia ulicznego
usunięcie kolizji – instalacje elektryczne
usunięcie kolizji – sieci teletechniczne

kat. obiektu XXVI - w/g projektu budowlanego opracowanego przez :

- inż. Janusza Mieczkowskiego, – upr. bud. Nr 235/Lb/76, zaświadczenie o członkostwie w Lubelskiej Okręgowej Izbie Inżynierów Budownictwa nr ewid. LUB/IE/1896/01
- mgr inż. Bogusława Penkszyka, – upr. bud. Nr GI/DBŁ/3191/97, zaświadczenie o członkostwie w Lubelskiej Okręgowej Izbie Inżynierów Budownictwa nr ewid. LUB/BT/0018/06

branża elektryczna : trakcja trolejbusowa
kat. obiektu XXVI - w/g projektu budowlanego opracowanego przez :

- mgr inż. Marka Stawiszyńskiego, – upr. bud. Nr 388/Lb/88, zaświadczenie o członkostwie w Lubelskiej Okręgowej Izbie Inżynierów Budownictwa nr ewid. LUB/IE/1758/01

Za zgodność z oryginałem
Data .....
Podpis .....

branża zieleń i mała architektura :
w/g projektu budowlanego opracowanego przez :
- Annę Łuka

z zachowaniem następujących warunków zgodnie z treścią art. 11 f ust. 1 pkt. 8 ustawy o szczególnych zasadach przygotowania i realizacji inwestycji w zakresie dróg publicznych i art. 42 ustawy Prawo budowlane :

1. szczególne warunki zabezpieczenia terenu budowy i prowadzenia robót budowlanych :
- **zgodnie z decyzją nr OŚ.IV.7624/DŚ/213/IV/07 z dnia 2008-01-10 o środowiskowych uwarunkowaniach zgody na realizację przedsięwzięcia**
- **zgodnie z opinią ZUDP Lublin : nr 1284/2008 z dnia 2008-10-03, nr 1482/2008 z dnia 2008-11-17, nr 1562/2008 z dnia 2008-11-28**
- **zgodnie z pismem uzgadniającym Urzędu Miasta Lublin – Wydział Dróg i Mostów znak : DM.UD.I/5542/G-35/2013/08 z dnia 2008-07-08.**

2. szczegółowe wymagania dotyczące nadzoru na budowie :
ustanowić inspektora nadzoru inwestorskiego, zgodnie z § 2 ust. 1 pkt 15 rozporządzenia Ministra Infrastruktury z dnia 19 listopada 2001 r. w sprawie obiektów budowlanych, przy których realizacji jest wymagane ustanowienie inspektora nadzoru inwestorskiego (Dz.U. z 2001 r. nr 138, poz. 1554).

3. inwestor jest zobowiązany :
- zgodnie z decyzją o środowiskowych uwarunkowaniach zgody ne realizację inwestycji znak OŚ.IV.7624/DŚ/213/IV/07 z dnia 2008-01-10 do przyjęcia takich rozwiązań technicznych technologicznych i organizacyjnych, które zagwarantują dotrzymanie standardów jakości środowiska poza terenem inwestycji, do której inwestor posiada tytuł prawny.

4. Kierownik budowy (robót) jest zobowiązany do prowadzenia dziennika budowy.

Obszar oddziaływania obiektu o którym mowa w art. 28 ust. 2 ustawy Prawo budowlane, obejmuje nieruchomości - nie dotyczy. **Inwestycja nie wpływa na działki sąsiednie.**

5. Ustalenie terminu wydania nieruchomości lub opróżnienia lokali i innych pomieszczeń:

Termin wydania nieruchomości, zarządcy drogi, tj *Prezydentowi Miasta Lublin,* określa się na pierwszy dzień przypadający po upływie **120 dni** od dnia, w którym decyzja o zezwoleniu na realizację inwestycji drogowej stała się ostateczna (art. 16).

UZASADNIENIE

Niniejsza decyzja dotyczy budowy drogi powiatowej - ulicy **A. Grygowej** w Lublinie na odcinku pomiędzy Al. W. Witosa a Drogą Męczenników Majdanka łącznie ze skrzyżowaniem ul. A. Grygowej i Drogi Męczenników Majdanka, wraz z kanalizacją deszczową, oświetleniem drogowym, trakcją trolejbusową, usunięciem kolizji z uzbrojeniem technicznym, oraz elementami małej architektury .
Inwestycja ma na celu rozbudowę sieci drogowej w tym obszarze. Usprawni połączenie wschodniej części miasta z obwodnicą centrum – której fragmentem jest Al. W. Witosa, zapewni prawidłową obsługę planowanego Centrum Handlowego.

Trasa drogi wyznaczona została w miejscowym planie zagospodarowania przestrzennego miasta Lublin, który otrzymał wszystkie wymagane prawem uzgodnienia. Droga nie koliduje z obiektami podlegającymi ochronie na podstawie ustawy o ochronie zabytków i opiece nad zabytkami. Do wniosku dołączono komplet projektów budowlanych, spełniających wymogi ustawy Prawo Budowlane, zawierających wymagane uzgodnienia i opinie.

Projekt został sporządzony przez zespół projektowy posiadający uprawnienia budowlane o koniecznych specjalnościach.

Za zgodność z oryginałem
Data .....
Podpis .....

Od decyzji niniejszej przysługuje stronom odwołanie do Wojewody Lubelskiego za pośrednictwem Prezydenta Miasta Lublin, w terminie 14 dni od dnia publikacji ogłoszenia na tablicy ogłoszeń w Urzędzie Gminy Lublin oraz w prasie lokalnej - w „Dzienniku Wschodnim".

PREZYDENT MIASTA LUBLIN
ZASTĘPCA DYREKTORA
Wydziału Architektury i Budownictwa

(pieczęć okrągła) (pieczęć imienna i podpis osoby upoważnionej do wydania decyzji)

Otrzymują:

1. Gmina Lublin
   reprezentowana przez Wydział Inwestycji U.M. Lublin
   + 2 kpl. Projektu budowlanego
2. Wydział Geodezji U.M. Lublin
   – Referat Ewidencji Gruntów
   – Referat ds. Nabywania Nieruchomości
   – Sąd Rejonowy w Lublinie, X Wydział Ksiąg Wieczystych
   20-607 Lublin, ul. K.Wallenroda 4d
3. Wydział Dróg i Mostów U.M. Lublin
4. Wydział Ochrony Środowiska U.M. Lublin
5. Powiatowy Inspektor Nadzoru Budowlanego m. Lublin
   20-026 Lublin, ul. Chopina 5
   + 1 kpl. Projektu budowlanego
6. Wydział Podatków i Egzekucji U.M. Lublin
7. a/a.

Decyzja jest zwolniona z opłaty skarbowej na podstawie art. 7 ustawy z dnia 16 stycznia 2006 r. o opłacie skarbowej (Dz. U. 2006.225.1635 z późn. zm.)
JP.

Pouczenie :

1. Inwestor jest zobowiązany zawiadomić o zamierzonym terminie rozpoczęcia robót budowlanych właściwy organ nadzoru budowlanego oraz projektanta sprawującego nadzór nad zgodnością realizacji budowy z projektem, co najmniej na 7 dni przed rozpoczęciem, dołączając na piśmie :
- oświadczenie kierownika budowy (robót) stwierdzające przejęcie obowiązku kierowania budową (robotami budowlanymi), a także zaświadczenie o którym mowa w art. 12 ust. 7 ustawy – Prawo budowlane.
- W przypadku ustanowienia nadzoru inwestorskiego - oświadczenie inspektora nadzoru inwestorskiego nad danymi robotami budowlanymi, a także zaświadczenie, o którym mowa w art. 12 ust. 7 ustawy – Prawo budowlane

2. Inwestor może przystąpić do użytkowania obiektu przed wykonaniem wszystkich robót budowlanych pod warunkiem uzyskania pozwolenia na użytkowanie, wydanego przez właściwy organ architektoniczno - budowlany (art. 32 o szczególnych zasadach przygotowania i realizacji inwestycji w zakresie dróg publicznych).

NIE POBRANO OPŁATY SKARBOWEJ ZGODNIE
art. 7 pkt. 3
INSPEKTOR
mgr inż. Joanna Sawicka
upr. bud. LUBR/0015/POOD/05

Za zgodność z oryginałem
Data .....
Podpis .....

Urząd Miasta Lublin
Wydział Architektury, Budownictwa i Urbanistyki
ul. Wieniawska 14, 20-071 Lublin, tel.: +48 81 466 22 00, fax: +48 81 466 22 01, e-mail: architektura@lublin.eu

ABU.ID.I.2.7323W- 602/2009

Lublin, 2009 - 02 - 23

WYRYS I WYPIS
MIEJSCOWEGO PLANU ZAGOSPODAROWANIA PRZESTRZENNEGO

Działając w oparciu o:
- art. 30 Ustawy z dnia 23 marca 2003 r. – o planowaniu i zagospodarowaniu przestrzennym (Dz.U. nr 80 z 2003r. poz. 717 ze zm.)
- Uchwałę nr 628/XXIX/2005 z dnia 17 marca 2005 r. Rady Miasta Lublin w sprawie uchwalenia miejscowego planu zagospodarowania przestrzennego miasta Lublin - **część IV, obejmującego wschodni obszar miasta** zawarty między rzeką Bystrzycą na odcinku od al. Tysiąclecia do mostu kolejowego na szlaku Lublin - Łuków, linią kolejową relacji Lublin - Łuków do granicy administracyjnej miasta, granicą administracyjną miasta do styku z zachodnią granicą gminy Głusk, drogą gruntową biegnącą obniżeniem terenu w przedłużeniu granicy administracyjnej miasta do projektowanej ulicy klasy głównej KDG (przedłużenie ul. Grygowej), projektowaną ulicą KDG do al. Wincentego Witosa, al. Wincentego Witosa, al. Tysiąclecia do rzeki Bystrzycy wraz z tymi ulicami (Dziennik Urzędowy Województwa Lubelskiego z 23 maja 2005r., Nr 99, poz. 1923).
- Uchwałę nr 343/XIX/2008 z dnia 24 kwietnia 2008 r. Rady Miasta Lublin w sprawie uchwalenia zmiany miejscowego planu zagospodarowania przestrzennego miasta Lublin – część IV – obszar A (Dziennik Urzędowy Województwa Lubelskiego z 14 maja 2008r., Nr 58 poz. 1737).

informuję, że działki **nr 72** (obręb 11, arkusz 4), **50, 44/2** (obr. 11, arkusz 3), **43/11, 43/6, 43/7** (obr. 11, arkusz 9) położone przy **ul. Doświadczalnej, al. Witosa** w Lublinie są przeznaczone pod:
- **tereny urządzeń elektroenergetyki – stacje transformatorowe"IVA 85 E1"** o podstawowym przeznaczeniu terenu pod stacje transformatorowe - (§ 45);
- **tereny zabudowy usługowej „IVA 74U"** o podstawowym przeznaczeniu terenu pod zabudowę usługową - (§ 21);
- **tereny dróg publicznych głównych ruchu przyspieszonego „IVA11 KDGP-K"** – (§ 39);
- **tereny parkingów „IVA73KS1"** o podstawowym przeznaczeniu pod parkingi naziemne - (§ 35);
- **tereny aktywności gospodarczej „IV49AG"** o podstawowym przeznaczeniu – (§ 27);
- **tereny urządzeń zaopatrzenia w wodę „IVA 83W"** o podstwowym przeznaczeniu terenu pod ujęcia wód podziemnych - (§ 28);
- **tereny uczelni wyższych i usług nauki z dopuszczeniem funkcji usług „IVA 78 UN/N"** - (§ 23);

Ponadto działki znajdują się w następujących strefach polityki przestrzennej:
- Strefa ochrony konserwatorskiej historycznego osadnictwa wzdłuż doliny rzeki Czemiejówki **„SOK 5"**;
- Specjalna strefa ekonomiczna Euro-Park Mielec – podstrefa Lublin **„EP"**
- Strefa Ochrony Krajobrazu Otwartego z Daleką Ekspozycją Zewnętrzną **„EZ"**;
- Archeologiczna Strefa Ochrony Pradziejowo – Historyczna **„ARO-NW"**;
- **Strefa miejska „Y2"** obejmująca obszary o intensywnym stopniu zurbanizowania, realizowanym jako różnorodne formy zainwestowania, o dominujących funkcjach miastotwórczych –a więc zespoły mieszkaniowe i zgrupowania aktywności gospodarczej, wraz z infrastrukturą komunikacyjną i zespołami zieleni.

Zgodnie z § 54 zmiany miejscowego planu zagospodarowania przestrzennego miasta Lublin – część IV – obszar A ustala się jednorazową opłatę od wzrostu wartości nieruchomości, o której mowa w art. 36 Ustawy z dnia 27 marca 2003 r. o zagospodarowaniu przestrzennym: na terenach urządzeń elektroenergetyki E1, E2, E3 – w wysokości 30% na terenach zabudowy

URZĄD MIASTA LUBLIN
Wydział Dróg i Mostów
Dnia 2009 -04- 01
3097/09

Zgodność z oryginałem
Data .....
Podpis .....

mieszkaniowej MM, MNu – w wysokości 25%, na terenach zabudowy usługowej U – w wysokości 30%, na terenach pozostałych – w wysokości 5%.

informuję, że działki nr **226, 227/1, 227/2, 227/3,** 228 (obręb 11, arkusz 2), 18 (obr. 11; arkusz 3), **76, 85, 87/20, 87/21, 87/23, 87/31, 87/36, 87/46, 87/47, 87/48** (obr. 11, ark. 4), **1, 2/1, 2/2, 2/3, 3/1, 3/3, 4/1, 4/2, 5/1, 5/2, 6/1, 7/1, 7/2, 8/1, 8/2, 9, 10, 11** (obr. 11, ark. 5), 1, 4, 5, 6, 7, 8, 9, 10, 11 (obr. 11, ark. 8), **29, 44** (obr. 11, arkusz 9), 1, 2 (obr. 11, arkusz 10), 31/2, 53, 57/3, 58/8, 61, 62 (obr. 11, arkusz 11) położone przy **ul. Doświadczalnej, al. Witosa** w Lublinie są przeznaczone pod:

- „tereny tras komunikacyjnych – KD...", o szerokości w liniach rozgraniczających 40 – 60 m - „(§ 53)";
- tereny usług komercyjnych „**Ub**" z możliwością realizacji duzych obiektów handlowo – usługowych typu np. domy towarowe, pasaże handlowe, koncentracje funkcji handlwo – usługowych - „(§ 31)";
- strefa zieleni wydzielona w granicach terenów o różnym przeznaczeniu „z"
- wydzielone ścieżki rowerowe „**KR**"
- tereny mieszkaniowe „**M2**" - „(§ 25)";
- tereny mieszkaniowe „**M3**" - „(§ 26)";
- tereny zieleni publicznej „**ZP**" - „(§ 37)";
- tereny urządzeń komunikacji miejskie z możliwością realizacji strefy parkowania „**KS2/K**" - „(§ 50)";
- tereny usług komercyjnych „**U**" - „(§ 31)";
- K – strefa parkownia wydzielona w granicach terenów o różnych przeznaczeniach, bez prawa przekształceń zmierzających do zmniejszenia liczby miejsc postojowych

Ponadto działki te znajdują się w następujących strefach polityki przestrzennej:

- Strefa ochrony i kształtowania krajobrazu kulturowego obszarów osadniczych doliny Czerniejówki „**SOK5**" „(§ 85)";
- Strefa miejska „**Y2**", obejmująca obszary o intensywnym stopniu zurbanizowania, realizowanym jako różnorodne formy zainwestowania, o dominujących funkcjach miastotwórczych „(§ 95)";
- Strefa podmiejska „**Y3**", obejmujaca tereny niezurbanizowane lub o stosunkowo niskiej intensywności zurbanizowania „(§ 96)";
- Strefa Ochrony Krajobrazu Otwartego z Daleką Ekspozycją Zewnętrzną „**EZ**" „(§ 93)";
- Strefa Rekultywacji i Kontynuacji Tradycji „**SRiK2**" „(§ 89)";
- Strefa Ochrony Dalekich Widoków Sylwety Miasta Historycznego „**DW**" - „(§ 94)";

Sposób zagospodarowania w/w działki określają dołączone wyrysy i wypisy z planu zagospodarowania przestrzennego.

Zgodnie z § 104 planu ustala się jednorazową opłatę od wzrostu wartości nieruchomości, o której mowa w art. 36 ust. 3 Ustawy z dnia 7 lipca 1994 r. o zagospodarowaniu przestrzennym, w wysokości 30%.

Z-CA DYREKTORA
Wydziału Architektury i Budownictwa
Urzędu Miasta
inż. Juliusz Majewski

Załaczniki:
1. odbitki ksero z tekstu planu – szt. 49
2. odbitki ksero z rysunku planu – szt. 5

Otrzymują:
1. Wydział Dróg i Mostów UM Lublin
   20 – 071 Lublin, ul. Wieniawska 14
2. a/a

NIE POBRANO OPŁATY SKARBOWEJ ZGODNIE
z art. 7 pkt. 3

LM

Zaświadczam, że niniejsza kopia jest zgodna z oryginałem
Data .....
Podpis .....

URZĄD MIASTA LUBLIN
Wydział Organizacji Urzędu
Umowa została wpisana do rejestru poz. nr 692/09
data 19.03.2009 podpis

UMOWA nr 692/DM/.....200.9.

w sprawie zasad udostępniania nieruchomości w celu budowy sieci i urządzeń LINII KABLOWYCH SN-15kV oraz eksploatacji

zawarta w dniu 200.9-03-17 w Lublinie pomiędzy **Gminą Lublin**, z siedzibą w Lublinie ul. Plac Łokietka 1, zwaną dalej w tekście *„Inwestorem"*, reprezentowaną przez **Prezydenta Miasta Lublin**, z upoważnienia którego działają :

1. Stanisław Fic - *Zastępca Prezydenta Miasta Lublin*
2. Eugeniusz Janicki - *Dyrektor Wydziału Dróg i Mostów UM Lublin*

a P. UNIWERSYTET PRZYRODNICZY 20-033 LUBLIN

zam. w UL. AKADEMICKA 13

zwanym dalej *„Właścicielem gruntu"*.

§ 1

1. Właściciel (Współwłaściciel) gruntu (nieruchomości) dz. nr 43/6 i 43/11 położonej (-ych) w Lublinie, ulica Doświadczalna, oświadcza, że wyraża zgodę na udostępnienie swojej nieruchomości w celu budowy :
   - LINII KABLOWYCH SN- 15kV
   - .....
   - .....
2. Właściciel (współwłaściciel) gruntu (nieruchomości) wyraża zgodę na umieszczenie urządzeń LINII KABLOWYCH SN-15kV na w/w nieruchomości oraz na wejście ze sprzętem na teren w celu wykonania niezbędnych prac związanych z budową, a w przyszłości z remontami, eksploatacją lub naprawą wybudowanych urządzeń.
3. Strony oświadczają, że lokalizacja inwestycji opisanej w pkt 1 została wskazana na gruncie lub na mapie.

§ 2

Inwestor oświadcza, że teren po robotach zostanie przywrócony do stanu pierwotnego na koszt Inwestora.

§ 3

1. Właściciel gruntu oświadcza, że przyjął do wiadomości i stosowania przepisy wynikające z Polskich Norm ograniczające możliwość wznoszenia budowli, prowadzenia upraw i nasadzeń drzew nad oraz w pobliżu wybudowanych urządzeń wymienionych w §1 pkt. 1.
2. W przypadku sprzedaży gruntu w całości lub części, do której odnosi się niniejsza umowa, Właściciel gruntu zobowiązuje się poinformować przyszłego nabywcę o zawartych w niej zobowiązaniach.

§ 4

Wszelkie spory wynikające z realizacji niniejszej umowy rozstrzygać będą właściwe sądy powszechne, a w sprawach nieuregulowanych niniejszą umową zastosowanie mają przepisy k.c..

§ 5

Umowę sporządzono w trzech jednobrzmiących egzemplarzach - dwa egzemplarze dla Inwestora i jeden dla Właściciela gruntu.

Inwestor	Właściciel gruntu
.....	KANCLERZ ..... dr inż. Henryk Richter
.....	

Zgodność z oryginałem
.....
Podpis .....

URZĄD MIASTA LUBLIN
Zespół Uzgadniania
Dokumentacji Projektowej
Miasta Lublin
20-072 Lublin, ul. Wieniawska 14
tel. 081 466 2150, 081 466 2151

1

Lublin, dnia 8.11.2010 r.

ZUDP Nr 1509/2010

O P I N I A

dotycząca uzgodnienia dokumentacji projektowej obiektu Lublin – ul. Droga Męczenników Majdanka

Zleceniodawca : DHV Polska Sp. z o.o. 02-672 Warszawa ul. Domaniewska 41

Data wpływu zlecenia :21.10.2010 r.

Stadium opracowania : projekt trasy

Nazwa jednostki projektowej (projektant) : mgr inż. Sławomir Dziewit

Inwestor : Gmina Miasta Lublin

Na podstawie art. 28 ust. 1 ustawy z dnia 17 maja 1989 roku – Prawo geodezyjne i kartograficzne (Dz. U. Nr 240 z 2005 r., poz. 2027), oraz rozporządzenia Ministra Rozwoju Regionalnego i Budownictwa z dnia 2 kwietnia 2001 roku (Dz. U. Nr 38 poz. 455) w sprawie geodezyjnej ewidencji sieci uzbrojenia terenu oraz zespołów uzgadniania dokumentacji projektowej.

Zespół Uzgadniania Dokumentacji Projektowej Miasta Lublin na posiedzeniu w dniu 29.10.2010r i 5.11.2010 r. **uzgodnił** lokalizację energetycznych linii kablowych NN, SN, sygnalizacji drogowej, oświetlenia drogowego, trakcji trolejbusowej wraz ze słupami trakcyjno- oświetleniowymi, kanalizacji deszczowej i teletechnicznej oraz przebudowy: sieci wodociągowej, gazowej, ciepłowniczej przy ul. Droga Męczenników Majdanka i ul. Doświadczalnej w Lublinie.

Uwagi i zalecenia :

1. Uzgodnione usytuowanie sieci uzbrojenia terenu podlega wytyczeniu i geodezyjnej inwentaryzacji powykonawczej przez jednostki uprawnione do wykonywania prac geodezyjnych.
2. W rejonie istniejących punktów osnowy geodezyjnej wykopy należy prowadzić ręcznie. W wypadku naruszenia, uszkodzenia lub zniszczenia punktów inwestor na własny koszt zleci ich odtworzenie jednostce wykonawstwa geodezyjnego.
3. W przypadku braku inwentaryzacji sieci na mapach i braku informacji branżowych o ich przebiegu za ewentualne uszkodzenia sieci w trakcie prac ziemnych odpowiedzialność ponosi zarządzający daną siecią.
4. Projekt budowlany pod względem branżowym należy uzgodnić z MPWiK, ZG, LPEC, TP SA , ZE Lublin Miasto.

Za zgodność z oryginałem
Data .....
Podpis .....

2

5. Przed przystąpieniem do realizacji w terenie uzgodnionych obiektów budowlanych należy dokonać stosownego zgłoszenia lub uzyskać wymagane prawem pozwolenie na budowę z Urzędu Miasta Lublin.
6. W projekcie budowlanym należy przewidzieć wykonanie zbliżeń i skrzyżowań z innymi urządzeniami zgodnie z obowiązującymi przepisami i normami technicznymi.
7. Na zajęcie pasa drogowego lub rozkopanie jezdni, chodnika należy uzyskać zgodę Wydziału Dróg i Mostów U.M. Lublin zgodnie z przepisami zawartymi w Dz. U. Nr 6 z 1 marca 1986 r.
8. Na 7 dni przed rozpoczęciem robót wykonawca zobowiązany jest do pisemnego powiadomienia o terminie rozpoczęcia i sposobie wykonywania robót wszystkich użytkowników urządzeń podziemnych.
9. Roboty ziemne w rejonie istniejących urządzeń podziemnych należy wykonywać ręcznie.
10. W miejscach skrzyżowań z istniejącymi kablami energetycznymi kable zabezpieczyć rurami osłonowymi zgodnie z PN 76/E-05125. Zabezpieczenie podlega odbiorowi przez ZE Lublin-Miasto.
11. W przypadku uszkodzenia kanalizacji telefonicznej wykonawca dokona naprawy kanalizacji i kabla własnym staraniem i na własny koszt.
12. Na lokalizację w pasie drogowym ul. Droga Męczenników Majdanka, Doświadczalna należy uzyskać decyzję z WDiM UM Lublin.
13. Przejście projektowanym siecią-przyłączem pod urządzonymi ciągami komunikacyjnymi wykonać bez naruszania konstrukcji nawierzchni.
14. W razie prowadzenia robót ziemnych w bezpośrednim sąsiedztwie urządzeń elektroenergetycznych należy określić bezpieczną odległość (w pionie i w poziomie), w jakiej mogą być wykonywane te roboty i zapewnić nad nimi fachowy nadzór techniczny.
15. Rzeczywiste rzędne wysokościowe podziemnych urządzeń elektroenergetycznych mogą różnić się od wartości określonych w normach, przepisach i dokumentacji geodezyjnej.
16. Uzgodnienie usytuowania projektowanych sieci uzbrojenia terenu zachowuje ważność przez okres 3 lat od dnia wydania opinii. Uzgodnienie traci ważność w przypadkach określonych w § 13 ust. 2 rozporządzenia Ministra Rozwoju Regionalnego i Budownictwa z dnia 2 kwietnia 2001 r. w sprawie geodezyjnej ewidencji sieci uzbrojenia terenu oraz zespołów uzgadniania dokumentacji projektowej (Dz. U. Nr 38 poz. 455).
17. W razie niezgodności zrealizowanej sieci uzbrojenia terenu z uzgodnionym projektem inwestor zobowiązany jest do niezwłocznego przedłożenia mapy z wynikami inwentaryzacji organowi nadzoru budowlanego.

Z up. PREZYDENTA MIASTA

Za zgodność z oryginałem
Data .....
Podpis .....

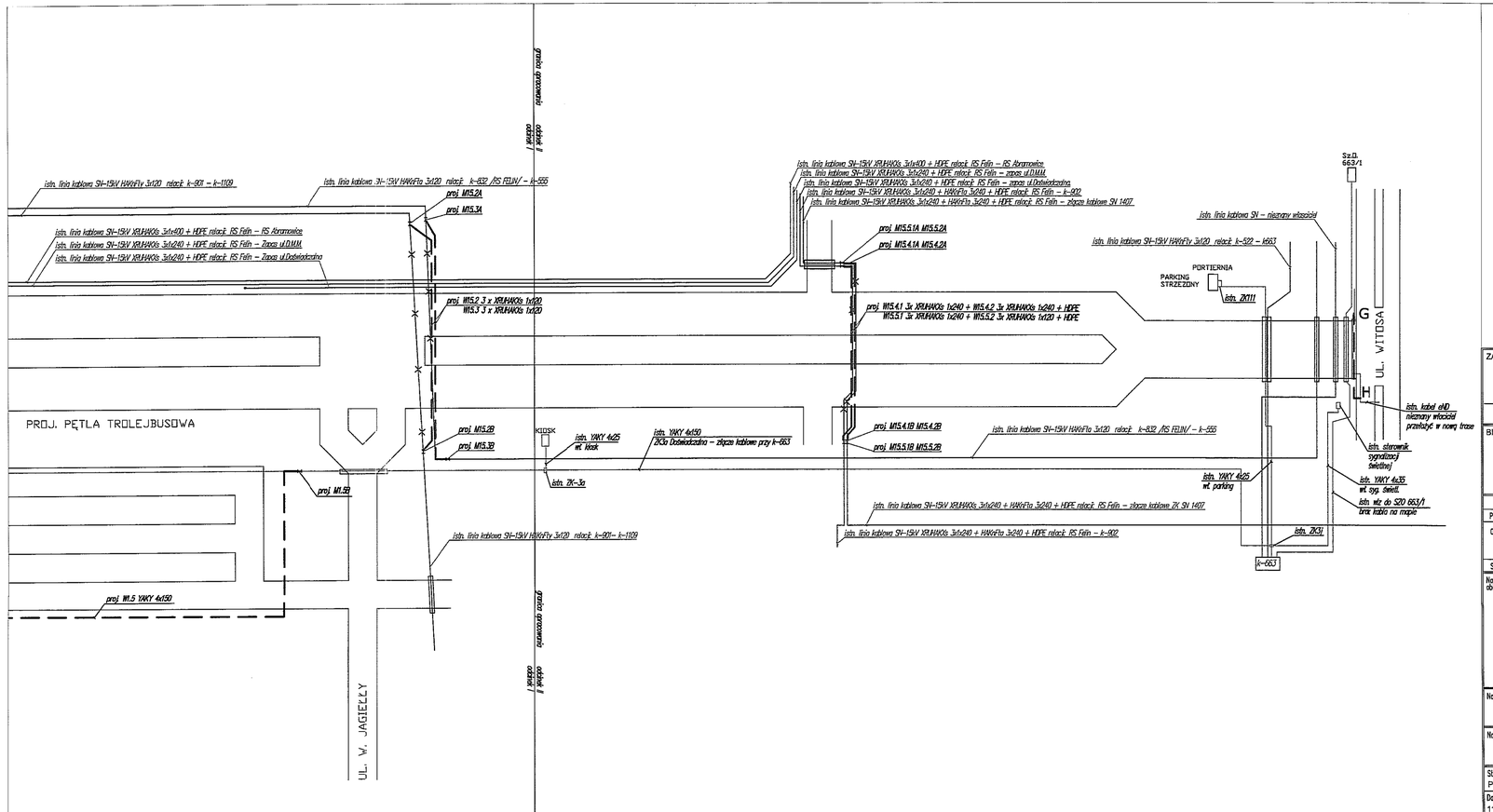

Legenda:

- Istniejąca linia kablowa SN
- Istniejąca linia kablowa nN
- Projektowana linia kablowa SN
- Projektowana linia kablowa nN
- Projektowany demontaż
- Projektowana rura dwudzielna na istn. kablu

ZAMAWIAJĄCY

Urząd Miasta Lublin

Plac Króla Władysława Łokietka 1, 20-109 Lublin

BIURO PROJEKTOWE

DHV POLSKA Sp. z o.o.
ul. Domaniewska 41
02-672 Warszawa
tel. (22) 606 28 02 ; fax (22) 606 28 03
e-mail: dhvpolska@dhv.pl

FUNKCJA	IMIĘ I NAZWISKO	BRANŻA	NR. UPR./ SPEC.	PODPIS
Projektant:	mgr inż. Andrzej Ring	elektryczna	ST-513/84	
Opracował:	mgr inż. Piotr Bilmin	elektryczna		
	mgr inż. Karol Sachs	elektryczna		
Sprawdził:	inż. Jakub Kuźmiński	elektryczna	24/98 Sk-ce	

Nazwa i adres obiektu budowlanego: Dostosowanie dokumentacji projektowych pn. *„Zintegrowany system transportu miejskiego w Lublinie. Budowa trakcji trolejbusowej od istniejącej pętli przy ul. Droga Męczenników Majdanka do os. Felin"* opracowanej w roku 2007 przez Biuro Projektów Budownictwa Komunalnego Sp. z o.o. do planowanego zakresu prac projektowych, wraz z aktualizacja dokumentacji

odcinek 2 - Ulica Doświadczalna od ul. Władysława Jagiełły do al. Witosa

Nazwa tomu/podtomu: PROJEKT BUDOWLANO WYKONAWCZY

TOM 3, ZESZYT 3.2.2: Zasilania i przebudowy urządzeń elektroenergetycznych średniego i niskiego napięcia - odc 2. Ulica Doświadczalna od ul. Władysława Jagiełły do ul. A. Witosa

Nazwa rysunku: SCHEMAT PRZEBUDOWY SIECI

Stadium:	Branża:	Nr umowy / data zawarcia umowy:		Nr projektu:
PBW	Elektryczna	49/DM/2010		2896
Data:	Skala:	Nr tomu / podtomu:	Nr rysunku:	Nr rewizji:
11.2010	-	TOM 3 / ZESZYT 3.2.2	1	00

istn. linia kablowa SN-15kV XRUHAKOs 3x1x400 + HDPE rdzeń: RS Felin – RS Abramowice
istn. linia kablowa SN-15kV XRUHAKOs 3x1x240 + HDPE rdzeń: RS Felin – rozcz. ul.DMM
istn. linia kablowa SN-15kV XRUHAKOs 3x1x240 + HDPE rdzeń: RS Felin – rozcz. ul.Doświadczalna
istn. linia kablowa SN-15kV XRUHAKOs 3x1x240 +HAKFTs 3x240 + HDPE rdzeń: RS Felin – k-902
istn. linia kablowa SN-15kV XRUHAKOs 3x1x240 + HAKFTs 3x240 + HDPE rdzeń: RS Felin – złącze kablowe SN 1407

proj. muffa SN
MS.4.1A POLJ-24/1x120-240 sd 3
MS.4.2A TRAJ-24/1x120-240-339
MS.5.1A POLJ-24/1x120-240 sd 3
MS.5.2A TRAJ-24/1x120-240-339

istn. linia kablowa SN-15kV
HAKFTs 3x120 rdzeń: k-522 – k563

istn. linia kablowa SN-15kV
HAKFTs 3x120 rdzeń: k-522 – RS FELIN

istn. linia kablowa SN w rurociągu własnym

istn. TAKY 4x25 w/ parking

[115]

[116]

[117]

[118]

[119]

[4.1]

[4.2]

Doświadczalna

proj. muffa SN
MS.4.1B POLJ-24/1x120-240 sd 3
MS.4.2B TRAJ-24/1x120-240-339
MS.5.1B POLJ-24/1x120-240 sd 3
MS.5.2B TRAJ-24/1x120-240-339

proj. MS.4.1 3x XRUHAKOs 1x240 + MS.4.2 3x XRUHAKOs 1x240 + HDPE
MS.5.1 3x XRUHAKOs 1x240 + MS.5.2 3x XRUHAKOs 1x240 + HDPE

istn. linia kablowa SN-15kV
HAKFTs 3x120 rdzeń: k-839 RS FELIN – k-522

istn. linia kablowa m przenieść w nową trasę

istn. ZK-3a Doświadczalna

istn. linia kablowa SN-15kV XRUHAKOs 3x1x240 + HAKFTs 3x240 + HDPE rdzeń: RS Felin – złącze kablowe SN 1407

istn. linia kablowa SN-15kV XRUHAKOs 3x1x240 + HAKFTs 3x240 + HDPE rdzeń: RS Felin – k-902

istn. SZ k-663

PODZIAŁ ARKUSZY - ITS 1 odc. 2

2.1

[4.1] 4r. SRS 160 L=18m + 1r. rezerwowa
[4.2] 4r. DVK 160 L=6m

[115] 4r. A160PS L=10m
[116] 1r. A160PS L=12m
1r. A110PS L=12m
[117] 1r. A160PS L=12m
[118] 1r. A160PS L=12m
[119] 1r. A110PS L=14m

PGE Dystrybucja S.A. Oddział Lublin
Zakład Energetyczny Lublin-Miasto
Niniejsza dokumentacja techniczna sprawdzona w zakresie zgodności z warunkami usunięcia kolizji
Pismo z dnia 01.11.2010
L.dz. 28/511/U/AL/2010/4
Sprawdzenie ważne do 1.06.2011
Lublin, dnia 1.11.2010
W dokumentacji nie sprawdzono spraw, które są uregulowane obowiązującymi normami

OZNACZENIA:

URZĄDZENIA ISTNIEJĄCE

istn. linia AL4x50 — LINIA NAPIĘTEJ NISKIEGO NAPIĘCIA ABENDIOCKA, OPŁATA NA RYSUNKU, PRZEKAZUJĄCA DO DOKUMENTACJI

istn. linia YAKY 6A 3x70 — LINIA KABLOWA ŚREDNIEGO NAPIĘCIA, PRZEKAZUJĄCA DO DOKUMENTACJI

istn. YAKY 4x240 — LINIA KABLOWA NISKIEGO NAPIĘCIA, PRZEKAZUJĄCA DO DOKUMENTACJI

URZĄDZENIA proj.

proj. — LINIA NAPIĘTEJNISKIEGO NAPIĘCIA ABENDIOCKA, OPŁATA NA RYSUNKU

2xNH proj. YAKY 4xZ240 — KABLE ELEKTROENERGETYCZNE SN WG OPISU

3xSN proj. XRUHAKOS 3x120 — KABLE ELEKTROENERGETYCZNE SN WG OPISU

proj. MS1.1 M — MUFA KABLOWA ŚREDNIEGO NAPIĘCIA ZSNF

proj. MS M — MUFA KABLOWA NISKIEGO NAPIĘCIA TAV

UZIOM SZPICAOWY

RURY OCHRONNE DVK NA KABLU WG OPISU NA RYSUNKU

RURY OCHRONNE SRS WG OPISU NA RYSUNKU

RURY OCHRONNE AHDPS WG OPISU NA RYSUNKU

CENTONE ZŁĄCZA TERENU

OGRODZENIE

OD RS — GRANICA ZAKRESU RYSUNKU

UWAGI:

1. PROJEKT BUDOWLANY OŚWETLENIA ULICZNEGO WG. ZESZYT 3.3.2

Zatwierdzono do wykonania
Data: ...
Podpis: ...

ZAMAWIAJĄCY

Urząd Miasta Lublin

Plac Króla Władysława Łokietka 1, 20-109 Lublin

BIURO PROJEKTOWE

DHV POLSKA Sp. z o.o.
ul. Domaniewska 41
02-672 Warszawa
tel. (22) 606 28 02 ; fax (22) 606 28 03
e-mail: dhvpolska@dhv.pl

FUNKCJA	IMIĘ I NAZWISKO	BRANŻA	NR. UPR. / SPEC.	PODPIS
Projektant:	mgr inż. Andrzej Ring	elektryczna	ST-513/84	
Opracował:	mgr inż. Piotr Bilmin	elektryczna		
	mgr inż. Karol Sochs	elektryczna		
Sprawdził:	inż. Jakub Kuźmiński	elektryczna	24/98 Sk-ce	

Nazwa i adres obiektu budowlanego: Dostosowanie dokumentacji projektowych pn. *„Zintegrowany system transportu miejskiego w Lublinie. Budowa trakcji trolejbusowej od istniejącej pętli przy ul. Droga Męczenników Majdanka do os. Felin"* opracowanej w roku 2007 przez Biuro Projektów Budownictwa Komunalnego Sp. z o.o. do planowanego zakresu prac projektowych, wraz z aktualizacją dokumentacji

odcinek 2 - Ulica Doświadczalna od ul. Władysława Jagiełły do al. Witosa

Nazwa tomu/podtomu: PROJEKT BUDOWLANO WYKONAWCZY
TOM 3, ZESZYT 3.2.2 Zasilania i przebudowy urządzeń elektroenergetycznych średniego i niskiego napięcia - odc 2. Ulica Doświadczalna od ul. Władysława Jagiełły do al. A. Witosa

Nazwa rysunku: Przebudowa sieci elektroenergetycznych, Plan sytuacyjny

Stadium:	Branża:	Nr umowy / data zawarcia umowy:		Nr projektu:
PBW	Elektryczna	49/DM/2010		2896
Data:	Skala:	Nr tomu / podtomu:	Nr rysunku:	Nr rewizji:
11.2010	1:500	TOM 3 / ZESZYT 3.2.2	2.1	00

Projektowane kable:
W15.4.1 3x XRUHAKXs 1x240 + W15.4.2 3x XRUHAKXs 1x240 + HDPE
W15.5.1 3x XRUHAKXs 1x240 + W15.5.2 3x XRUHAKXs 1x240 + HDPE

OZNACZENIA:
- ISTN. LINIA KABLOWA SN (POGLĄDOWE UŁOŻENIE)
- PROJ. LINIA KABLOWA SN
- ISTN. LINIA KABLOWA nN
- PROJ. LINIA KABLOWA nN
- PROJEKTOWANA RURA OCHRONNA
- LINIA ISTNIEJĄCEO TERENU
- LINIA PROJEKTOWANEGO TERENU

UWAGA:
FAKTYCZNĄ ILOŚĆ I DŁUGOŚĆ RUR DOSTOSOWAĆ
DO ISTNIEJĄCEGO SPOSOBU UŁOŻENIA I ZABEZPIECZENIA KABLA

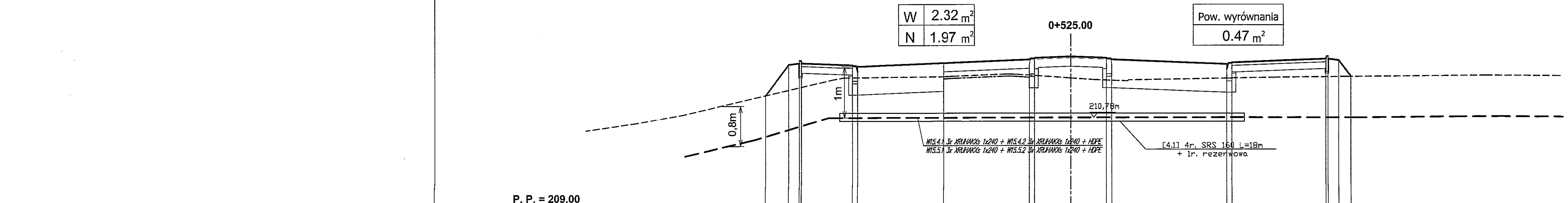

P. P. = 209.00

Odsunięcia od osi	-12.00	-11.10	-10.68	-10.60	-8.60	-8.40	-5.00	-1.60	-1.40	0.00	1.40	1.60	6.10	6.30	10.00	10.18	10.50	11.00
Rzędne drogi	211.22	211.82	211.90	211.85	211.81	211.78	211.84	211.91	211.93	211.97	211.93	211.91	211.82	211.85	211.93	211.98	211.90	211.58
Odsunięcia od osi	-12.00	-11.10	-10.68	-10.60	-8.60	-8.40	-5.00	-1.60	-1.40	0.00	1.40	1.60	6.10	6.30	10.00	10.18	10.50	11.00
Rzędne terenu	211.22	211.32	211.37	211.38	211.56	211.56	211.60	211.61	211.60	211.55	211.51	211.51	211.55	211.55	211.58	211.58	211.58	211.58

ZAMAWIAJĄCY

Urząd Miasta Lublin

Plac Króla Władysława Łokietka 1, 20-109 Lublin

BIURO PROJEKTOWE

DHV POLSKA Sp. z o.o.
ul. Domaniewska 41
02-672 Warszawa
tel. (22) 606 28 02 ; fax (22) 606 28 03
e-mail: dhvpolska@dhv.pl

FUNKCJA	IMIĘ I NAZWISKO	BRANŻA	NR. UPR./ SPEC.	PODPIS
Projektant:	mgr inż. Anrzej Ring	elektryczna	ST-513/84	
Opracował:	mgr inż. Piotr Bilmin	elektryczna		
	mgr inż. Karol Sachs	elektryczna		
Sprawdził:	inż. Jakub Kuźmiński	elektryczna	24/98 Sk-ce	

Nazwa i adres obiektu budowlanego: Dostosowanie dokumentacji projektowych pn. *„Zintegrowany system transportu miejskiego w Lublinie. Budowa trakcji trolejbusowej od istniejącej pętli przy ul. Droga Męczenników Majdanka do os. Felin"* opracowanej w roku 2007 przez Biuro Projektów Budownictwa Komunalnego Sp. z o.o. do planowanego zakresu prac projektowych, wraz z aktualizacja dokumentacji

odcinek 2 - Ulica Doświadczalna od ul. Władysława Jagiełły do al. Witosa

Nazwa tomu/podtomu: PROJEKT BUDOWLANO WYKONAWCZY
TOM 3, ZESZYT 3.2.2 Zasilania i przebudowy urządzeń elektroenergetycznych średniego i niskiego napiecia - odc 2. Ulica Doświadczalna od ul. Władysława Jagiełły do ul. A. Witosa

Nazwa rysunku: PRZEKRÓJ POPRZECZNY PRZEZ DROGĘ
KABLE SN: W15.4.1, W15.4.2
KABLE SN: W15.5.1, W15.5.2

Stadium:	Branza:	Nr umowy / data zawarcia umowy:		Nr projektu:
PBW	Elektryczna	49/DM/2010		2896
Data:	Skala:	Nr tomu / podtomu:	Nr rysunku:	Nr rewizji:
11.2010	1:50/100	TOM 3 / ZESZYT 3.2.2	3.1	00

ISTN. LINIA KABLOWA SN (POGLĄDOWE UŁOŻENIE)–15kV: HAKnFta 3x120 relacji: k–522 – k663
istn. linia kablowa nN: YAKY 4x25 wł. parking

OZNACZENIA:
- ISTN. LINIA KABLOWA SN (POGLĄDOWE UŁOŻENIE)
- PROJ. LINIA KABLOWA SN
- ISTN. LINIA KABLOWA nN
- PROJ. LINIA KABLOWA nN
- PROJEKTOWANA RURA OCHRONNA
- LINIA ISTNIEJĄCEO TERENU
- LINIA PROJEKTOWANEGO TERENU

UWAGA:
FAKTYCZNĄ ILOŚĆ I DŁUGOŚĆ RUR DOSTOSOWAĆ DO ISTNIEJĄCEGO SPOSOBU UŁOŻENIA I ZABEZPIECZENIA KABLA

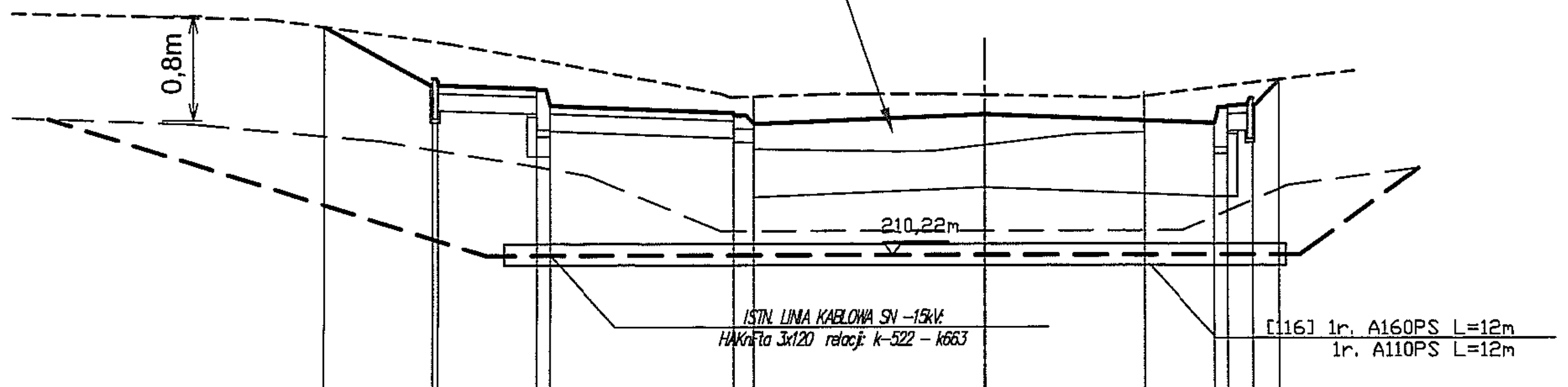

P. P. = 209.00

Odsunięcia od osi	-10.05	-8.58	-8.50	-7.00	-6.80	-3.80	-3.50	0.00	2.43	3.50	3.70	4.08	4.50
Rzędne drogi	211.91	211.47	211.44	211.39	211.26	211.17	211.13	211.19	211.21	211.12	211.25	211.31	211.32
Odsunięcia od osi	-10.05	-8.58	-8.50	-7.00	-6.80	-3.80	-3.50	0.00	2.43	3.50	3.70	4.08	4.50
Rzędne terenu	211.86	211.74	211.74	211.61	211.60	211.33	211.32	211.33	211.32	211.39	211.40	211.43	211.44

ZAMAWIAJĄCY

Urząd Miasta Lublin

Plac Króla Władysława Łokietka 1, 20-109 Lublin

BIURO PROJEKTOWE

DHV POLSKA Sp. z o.o.
ul. Domaniewska 41
02-672 Warszawa
tel. (22) 606 28 02 ; fax (22) 606 28 03
e-mail: dhvpolska@dhv.pl

FUNKCJA	IMIĘ I NAZWISKO	BRANŻA	NR. UPR./ SPEC.	PODPIS
Projektant:	mgr inż. Anrzej Ring	elektryczna	ST–513/84	
Opracował:	mgr inż. Piotr Bilmin	elektryczna		
	mgr inż. Karol Sachs	elektryczna		
Sprawdził:	inż. Jakub Kuźmiński	elektryczna	24/98 Sk–ce	

Nazwa i adres obiektu budowlanego: Dostosowanie dokumentacji projektowych pn. *„Zintegrowany system transportu miejskiego w Lublinie. Budowa trakcji trolejbusowej od istniejącej pętli przy ul. Droga Męczenników Majdanka do os. Felin"* opracowanej w roku 2007 przez Biuro Projektów Budownictwa Komunalnego Sp. z o.o. do planowanego zakresu prac projektowych, wraz z aktualizacja dokumentacji

odcinek 2 - Ulica Doświadczalna od ul. Władysława Jagiełły do al. Witosa

Nazwa tomu/podtomu: PROJEKT BUDOWLANO WYKONAWCZY
TOM 3, ZESZYT 3.2.2 Zasilania i przebudowy urządzeń elektroenergetycznych średniego i niskiego napiecia - odc 2. Ulica Doświadczalna od ul. Władysława Jagiełły do ul. A. Witosa

Nazwa rysunku: PRZEKRÓJ POPRZECZNY PRZEZ DROGĘ
KABEL SN RELACJI: *k–522 – k663*
KABEL nN: *YAKY 4x25 wł. parking*

Stadium:	Branża:	Nr umowy / data zawarcia umowy:		Nr projektu:
PBW	Elektryczna	49/DM/2010		2896
Data:	Skala:	Nr tomu / podtomu:	Nr rysunku:	Nr rewizji:
11.2010	1:50/100	TOM 3 / ZESZYT 3.2.2	3.2	00

Relacja kabla SN: k-832/RS FELIN/ - k-555

OZNACZENIA:

- ISTN. LINIA KABLOWA SN (POGLĄDOWE UŁOŻENIE)
- PROJ. LINIA KABLOWA SN
- ISTN. LINIA KABLOWA nN
- PROJ. LINIA KABLOWA nN
- PROJEKTOWANA RURA OCHRONNA
- LINIA ISTNIEJĄCEO TERENU
- LINIA PROJEKTOWANEGO TERENU

UWAGA:
FAKTYCZNĄ ILOŚĆ I DŁUGOŚĆ RUR DOSTOSOWAĆ DO ISTNIEJĄCEGO SPOSOBU UŁOŻENIA I ZABEZPIECZENIA KABLA

W	3.47 m^2
N	0.00 m^2

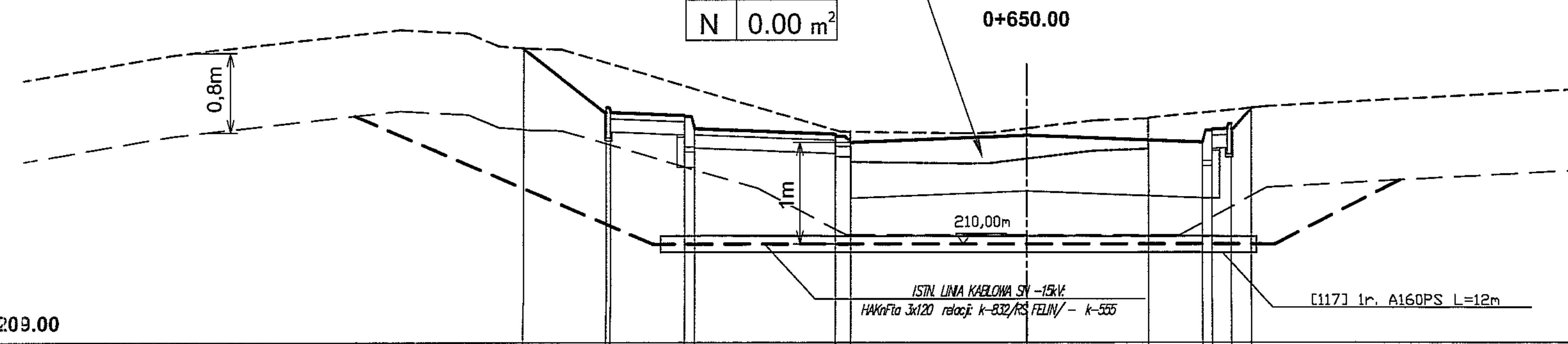

P. P. = 209.00

Odsunięcia od osi	-10.05	-8.58	-8.50	-7.00	-6.80	-3.80	-3.50	0.00	2.43	3.50	3.70	4.08	4.50
Rzędne drogi	211.91	211.33	211.28	211.25	211.12	211.06	210.98	211.05	211.00	210.98	211.11	211.16	211.32
Odsunięcia od osi	-10.05	-8.58	-8.50	-7.00	-6.80	-3.80	-3.50	0.00	2.43	3.50	3.70	4.08	4.50
Rzędne terenu	211.91	211.76	211.74	211.52	211.50	211.09	211.09	211.12	211.22	211.27	211.28	211.30	211.32

ZAMAWIAJĄCY

Urząd Miasta Lublin

Plac Króla Władysława Łokietka 1, 20-109 Lublin

BIURO PROJEKTOWE

DHV POLSKA Sp. z o.o.
ul. Domaniewska 41
02-672 Warszawa
tel. (22) 606 28 02 ; fax (22) 606 28 03
e-mail: dhvpolska@dhv.pl

FUNKCJA	IMIĘ I NAZWISKO	BRANŻA	NR. UPR./ SPEC.	PODPIS
Projektant:	mgr inż. Anrzej Ring	elektryczna	ST-513/84	
Opracował:	mgr inż. Piotr Bilmin	elektryczna		
	mgr inż. Karol Sachs	elektryczna		
Sprawdził:	inż. Jakub Kuźmiński	elektryczna	24/98 Sk-ce	

Nazwa i adres obiektu budowlanego: Dostosowanie dokumentacji projektowych pn. *„Zintegrowany system transportu miejskiego w Lublinie. Budowa trakcji trolejbusowej od istniejącej pętli przy ul. Droga Męczenników Majdanka do os. Felin"* opracowanej w roku 2007 przez Biuro Projektów Budownictwa Komunalnego Sp. z o.o. do planowanego zakresu prac projektowych, wraz z aktualizacja dokumentacji

odcinek 2 - Ulica Doświadczalna od ul. Władysława Jagiełły do al. Witosa

Nazwa tomu/podtomu: PROJEKT BUDOWLANO WYKONAWCZY
TOM 3, ZESZYT 3.2.2 Zasilania i przebudowy urządzeń elektroenergetycznych średniego i niskiego napiecia - odc 2. Ulica Doświadczalna od ul. Władysława Jagiełły do ul. A. Witosa

Nazwa rysunku: PRZEKRÓJ POPRZECZNY PRZEZ DROGĘ KABEL SN RELACJI: k-832/RS FELIN/ - k-555

Stadium:	Branża:	Nr umowy / data zawarcia umowy:		Nr projektu:
PBW	Elektryczna	49/DM/2010		2896
Data: 11.2010	Skala: 1:50/100	Nr tomu / podtomu: TOM 3 / ZESZYT 3.2.2	Nr rysunku: 3.3	Nr rewizji: 00

Relacja kabla SN: od stacji K-663

brak możliwości ustalenia właściciela

OZNACZENIA:

- ISTN. LINIA KABLOWA SN (POGLĄDOWE UŁOŻENIE)
- PROJ. LINIA KABLOWA SN
- ISTN. LINIA KABLOWA nN
- PROJ. LINIA KABLOWA nN
- PROJEKTOWANA RURA OCHRONNA
- LINIA ISTNIEJĄCEO TERENU
- LINIA PROJEKTOWANEGO TERENU

UWAGA:

FAKTYCZNĄ ILOŚĆ I DŁUGOŚĆ RUR DOSTOSOWAĆ DO ISTNIEJĄCEGO SPOSOBU UŁOŻENIA I ZABEZPIECZENIA KABLA

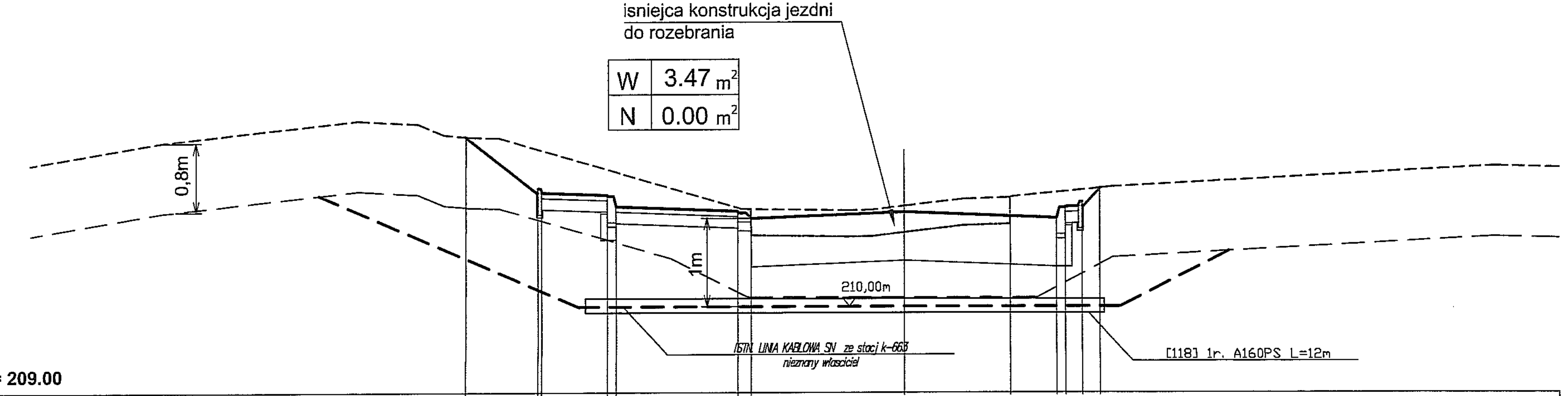

P. P. = 209.00

Odsunięcia od osi	-10.05	-8.58	-8.50	-7.00	-6.80	-3.80	-3.50	0.00	2.43	3.50	3.70	4.08	4.50
Rzędne drogi	211.91	211.33	211.28	211.25	211.12	211.06	210.98	211.05	211.00	210.98	211.11	211.16	211.32
Odsunięcia od osi	-10.05	-8.58	-8.50	-7.00	-6.80	-3.80	-3.50	0.00	2.43	3.50	3.70	4.08	4.50
Rzędne terenu	211.91	211.76	211.74	211.52	211.50	211.09	211.09	211.12	211.22	211.27	211.28	211.30	211.32

ZAMAWIAJĄCY

Urząd Miasta Lublin

Plac Króla Władysława Łokietka 1, 20-109 Lublin

BIURO PROJEKTOWE

DHV POLSKA Sp. z o.o.
ul. Domaniewska 41
02-672 Warszawa
tel. (22) 606 28 02 ; fax (22) 606 28 03
e-mail: dhvpolska@dhv.pl

FUNKCJA	IMIĘ I NAZWISKO	BRANŻA	NR. UPR./ SPEC.	PODPIS
Projektant:	mgr inż. Anrzej Ring	elektryczna	ST-513/84	
Opracował:	mgr inż. Piotr Bilmin	elektryczna		
	mgr inż. Karol Sachs	elektryczna		
Sprawdził:	inż. Jakub Kuźmiński	elektryczna	24/98 Sk-ce	

Nazwa i adres obiektu budowlanego: Dostosowanie dokumentacji projektowych pn. *„Zintegrowany system transportu miejskiego w Lublinie. Budowa trakcji trolejbusowej od istniejącej pętli przy ul. Droga Męczenników Majdanka do os. Felin"* opracowanej w roku 2007 przez Biuro Projektów Budownictwa Komunalnego Sp. z o.o. do planowanego zakresu prac projektowych, wraz z aktualizacja dokumentacji

odcinek 2 - Ulica Doświadczalna od ul. Władysława Jagiełły do al. Witosa

Nazwa tomu/podtomu: PROJEKT BUDOWLANO WYKONAWCZY

TOM 3, ZESZYT 3.2.2 Zasilania i przebudowy urządzeń elektroenergetycznych średniego i niskiego napiecia - odc 2. Ulica Doświadczalna od ul. Władysława Jagiełły do ul. A. Witosa

Nazwa rysunku: PRZEKRÓJ POPRZECZNY PRZEZ DROGĘ KABEL SN 15kV w kilometrze 0+654m

Stadium:	Branża:	Nr umowy / data zawarcia umowy:		Nr projektu:
PBW	Elektryczna	49/DM/2010		2896
Data:	Skala:	Nr tomu / podtomu:	Nr rysunku:	Nr rewizji:
11.2010	1:50/100	TOM 3 / ZESZYT 3.2.2	3.4	00

DHV POLSKA Sp. z o.o.
ul. Domaniewska 41
02-672 Warszawa
tel. (22) 606 28 02 ; fax (22) 606 28 03
e-mail: dhvpolska@dhv.pl

Stadium: **PBW**

Dostosowanie dokumentacji projektowej pn.
„Zintegrowany system transportu miejskiego w Lublinie. Budowa trakcji trolejbusowej od istniejącej pętli przy ul. Droga Męczenników Majdanka do os. Felin" opracowanej w roku 2007 przez Biuro Projektów Budownictwa Komunalnego Sp. z o.o. do planowanego zakresu prac budowlanych wraz z aktualizacją dokumentacji.

ZESZYT 3.2.2 Zasilania i przebudowy urządzeń elektroenergetycznych średniego i niskiego napiecia – odc 2. Ulica Doświadczalna od ul. Władysława Jagiełły do ul. A. Witosa

Nr arch.: **2896**

Załącznik Nr	**DHV 1-2896-00**	**Wykaz kolizji**	
	Imię i nazwisko	Podpis	Data
Projektował:	Andrzej Ring		11.2010
Sprawdził:	Jakub Kuźmiński		11.2010

DROGA MĘCZENNIKÓW MAJDANKA DO OS. FELIN

ITS1 - odcinkek II

Warszawa 2010

L.p	Kilometr	Arkusz	Oznaczenie	Opis przebudowy i kolizji	Przebudowa, usunięcie kolizji i budowa sieci elektroenergetycznych	Uwagi
				SN		
1	Lublin, rejon skrzyżowania ulic Doświadczalnej i Królowej Jadwigi	2.1	LKSN	Przebudowa linii kablowej SN-15kV XRUHAKXs 3x1x240 + HAKnFta 3x240 + HDPE na odcinku od proj. muf SN M15.4.1A, M15.4.2A do proj. muf SN M15.4.1B, M15.4.2B *Relacja linii: RS Felin - K-902*	Montaż linii kablowej ozn. proj. W15.4.1 na odcinku od proj. mufy SN M15.4.1A do proj. mufy SN M15.4.1B Montaż linii kablowej ozn. proj. W15.4.2 na odcinku od proj. mufy SN M15.4.2A do proj. mufy SN M15.4.2B Montaż rury HDPE na odcinku od proj. mufy SN M15.4.1A do proj. mufy SN M15.4.1B Montaż muf SN ozn. proj. M15.4.1A, M15.4.1B, M15.4.2A, M15.4.2B Demontaż linii kablowej XRUHAKXs 3x1x240 + HDPE na odcinku od proj. mufy SN M15.4.1A do proj. mufy SN M15.4.1B Demontaż linii kablowej HAKnFta 3x240 na odcinku od proj. mufy SN M15.4.2A do proj. mufy SN M15.4.2B	
2	Lublin, rejon skrzyżowania ulic Doświadczalnej i Królowej Jadwigi	2.1	LKSN	Przebudowa linii kablowej SN-15kV XRUHAKXs 3x1x240 + HAKnFta 3x240 + HDPE na odcinku od proj. muf SN M15.5.1A, M15.5.2A do proj. muf SN M15.5.1B, M15.5.2B *Relacja linii: RS Felin - złącze kablowe SN 1407*	Montaż linii kablowej ozn. proj. W15.5.1 na odcinku od proj. mufy SN M15.5.1A do proj. mufy SN M15.5.1B Montaż linii kablowej ozn. proj. W15.5.2 na odcinku od proj. mufy SN M15.5.2A do proj. mufy SN M15.5.2B Montaż rury HDPE na odcinku od proj. mufy SN M15.5.1A do proj. mufy SN M15.5.1B Montaż muf SN ozn. proj. M15.5.1A, M15.5.1B, M15.5.2A, M15.5.2B Demontaż linii kablowej XRUHAKXs 3x1x240 + HDPE na odcinku od proj. mufy SN M15.5.1A do proj. mufy SN M15.5.1B Demontaż linii kablowej HAKnFta 3x240 na odcinku od proj. mufy SN M15.5.2A do proj. mufy SN M15.5.2B	
				nN		
3	Lublin, rejon skrzyżowania ulic Doświadczalnej i Al. Witosa	2.1	LKNN	Przebudowa /przełożenie/ linii kablowej nN na odcinku od punktu G do punktu H *Brak możliwości ustalenia właściciela i relacji kabla*	Demontaż istniejącej linii kablowej nN (nieznany przekrój/ właściciel) wg. planu,odcinek od punktu G do punktu H. Montaż istniejącej linii kablowej nN (nieznany przekrój/ właściciel) na nową trasę wg. planu,odcinek od punktu G do punktu H	

DHV POLSKA Sp. z o.o.
ul. Domaniewska 41
02-672 Warszawa
tel. (22) 606 28 02 ; fax (22) 606 28 03
e-mail: dhvpolska@dhv.pl

Stadium: **PBW**

Dostosowanie dokumentacji projektowej pn.
„Zintegrowany system transportu miejskiego w Lublinie. Budowa trakcji trolejbusowej od istniejącej pętli przy ul. Droga Męczenników Majdanka do os. Felin" opracowanej w roku 2007 przez Biuro Projektów Budownictwa Komunalnego Sp. z o.o. do planowanego zakresu prac budowlanych wraz z aktualizacją dokumentacji.

ZESZYT 3.2.2 Zasilania i przebudowy urządzeń elektroenergetycznych średniego i niskiego napiecia – odc 2. Ulica Doświadczalna od ul. Władysława Jagiełły do ul. A. Witosa

Nr arch.: **2896**

Załącznik Nr	**DHV 2-2896-00**	**Zestawienie materiałów demontowanych**	
	Imię i nazwisko	Podpis	Data
Projektował:	Andrzej Ring		11.2010
Sprawdził:	Jakub Kuźmiński		11.2010

DROGA MĘCZENNIKÓW MAJDANKA DO OS. FELIN

ITS1- odcinek II

Warszawa 2010

Lublin SN+NN

L.p	Kilometr	Arkusz	Oznaczenie	Opis przebudowy i kolizji	Przebudowa, usunięcie kolizji i budowa sieci elektroenergetycznych	Ilość	Uwagi
				ZESTAWIENIE MATERIAŁÓW DEMONTOWANYCH			
1	Lublin, rejon skrzyżowania ulic Doświadczalnej i Królowej Jadwigi	2.1	LKŚN	Przebudowa linii kablowej SN-15kV XRUHAKXs 3x1x240 + HAKnFta 3x240 + HDPE na odcinku od proj. muf SN M15.4.1A, M15.4.2A do proj. muf SN M15.4.1B, M15.4.2B *Relacja linii: RS Felin - K-902*	Linia kablowa XRUHAKXs 3x1x240 + HDPE na odcinku od proj. mufy SN M15.4.1A do proj. mufy SN M15.4.1B Linia kablowa ozn. proj. HAKnFta 3x240 na odcinku od proj. mufy SN M15.4.2A do proj. mufy SN M15.4.2B	40m 40m	
2	Lublin, rejon skrzyżowania ulic Doświadczalnej i Królowej Jadwigi	2.1	LKŚN	Przebudowa linii kablowej SN-15kV XRUHAKXs 3x1x240 + HAKnFta 3x240 + HDPE na odcinku od proj. muf SN M15.5.1A, M15.5.2A do proj. muf SN M15.5.1B, M15.5.2B *Relacja linii: RS Felin - złącze kablowe SN 1407*	Linia kablowa XRUHAKXs 3x1x240 + HDPE na odcinku od proj. mufy SN M15.5.1A do proj. mufy SN M15.5.1B Linia kablowa ozn. proj. HAKnFta 3x240 na odcinku od proj. mufy SN M15.5.2A do proj. mufy SN M15.5.2B	40m 40m	
3	Lublin, rejon skrzyżowania ulic Doświadczalnej i Al. Witosa	2.1	LKNN	Przebudowa /przełożenie/ linii kablowej nN na odcinku od punktu G do punktu H *Brak możliwości ustalenia relacji kabla*	Linia kablowa nN (nieznany przekrój/właściciel) na odcinku od punktu G do punktu H.	28m	

DHV POLSKA Sp. z o.o.
ul. Domaniewska 41
02-672 Warszawa
tel. (22) 606 28 02 ; fax (22) 606 28 03
e-mail: dhvpolska@dhv.pl

Stadium: **PBW**

Strona: **1**

Dostosowanie dokumentacji projektowej pn.
„Zintegrowany system transportu miejskiego w Lublinie. Budowa trakcji trolejbusowej od istniejącej pętli przy ul. Droga Męczenników Majdanka do os. Felin" opracowanej w roku 2007 przez Biuro Projektów Budownictwa Komunalnego Sp. z o.o. do planowanego zakresu prac budowlanych wraz z aktualizacją dokumentacji.

ZESZYT 3.2.2 Zasilania i przebudowy urządzeń elektroenergetycznych średniego i niskiego napiecia – odc 2. Ulica Doświadczalna od ul. Władysława Jagiełły do ul. A. Witosa

Nr arch.: **2896**

Załącznik Nr	**DHV 3-2896-00**	**Zestawienie materiałów montowanych**	
	Imię i nazwisko	Podpis	Data
Projektował:	Andrzej Ring		11.2010
Sprawdził:	Jakub Kuźmiński		11.2010

DROGA MĘCZENNIKÓW MAJDANKA DO OS. FELIN

ITS1- odcinek II

Warszawa 2010

Lublin SN+NN

L.p	Kilometr	Arkusz	Oznaczenie	Opis przebudowy i kolizji	Przebudowa, usunięcie kolizji i budowa sieci elektroenergetycznych	Ilość	Uwagi
				ZESTAWIENIE MATERIAŁOW MONTOWANYCH			
1	Lublin, rejon skrzyżowania ulic Doświadczalnej i Królowej Jadwigi	2.1	LKSN	Przebudowa linii kablowej SN-15kV XRUHAKXs 3x1x240 + HAKnFta 3x240 + HDPE na odcinku od proj. muf SN M15.4.1A, M15.4.2A do proj. muf SN M15.4.1B, M15.4.2B *Relacja linii: RS Felin - K-902*	Rura HDPE na odcinku od proj. mufy SN M15.4.1A do proj. mufy SN M15.4.1B Mufa kablowa SN POLJ-24/1x120-240 Mufa kablowa SN TRAJ-24/1x120-240-3SB	55m. 3x2 szt. 2 szt.	
2	Lublin, rejon skrzyżowania ulic Doświadczalnej i Królowej Jadwigi	2.1	LKSN	Przebudowa linii kablowej SN-15kV XRUHAKXs 3x1x240 + HAKnFta 3x240 + HDPE na odcinku od proj. muf SN M15.5.1A, M15.5.2A do proj. muf SN M15.5.1B, M15.5.2B *Relacja linii: RS Felin - złącze kablowe SN 1407*	Rura HDPE na odcinku od proj. mufy SN M15.5.1A do proj. mufy SN M15.5.1B Mufa kablowa SN POLJ-24/1x120-240 Mufa kablowa SN TRAJ-24/1x120-240-3SB	55m. 3x2 szt. 2 szt.	
3	Lublin, rejon skrzyżowania ulic Doświadczalnej i Al. Witosa	2.1	LKNN	Przebudowa /przełożenie/ linii kablowej nN na odcinku od punktu G do punktu H *Brak mozliwości ustalenia relacji kabla*	Istniejąca linii kablowej nN (nieznany przekroj/ właściciel) montaż na nową trasę wg. planu,odcinek od punktu G do punktu H	28m	

DHV POLSKA Sp. z o.o.
ul. Domaniewska 41
02-672 Warszawa
tel. (22) 606 28 02 ; fax (22) 606 28 03
e-mail: dhvpolska@dhv.pl

Stadium: **PBW**

Strona: **1**

Dostosowanie dokumentacji projektowej pn.
„Zintegrowany system transportu miejskiego w Lublinie. Budowa trakcji trolejbusowej od istniejącej pętli przy ul. Droga Męczenników Majdanka do os. Felin" opracowanej w roku 2007 przez Biuro Projektów Budownictwa Komunalnego Sp. z o.o. do planowanego zakresu prac budowlanych wraz z aktualizacją dokumentacji.

ZESZYT 3.2.2 Zasilania i przebudowy urządzeń elektroenergetycznych średniego i niskiego napiecia – odc 2. Ulica Doświadczalna od ul. Władysława Jagiełły do ul. A. Witosa

Nr arch.: **2896**

Załącznik Nr	**DHV 4-2896-00**	**Lista kablowa**	
	Imię i nazwisko	Podpis	Data
Projektował:	Andrzej Ring		11.2010
Sprawdził:	Jakub Kuźmiński		11.2010

DROGA MĘCZENNIKÓW MAJDANKA DO OS. FELIN

ITS1 - odcinek II

Warszawa 2010

ZESTAWIENIE PROJEKTOWANYCH KABLI ŚREDNIEGO I NISKIEGO NAPIĘCIA

LP	SYMBOL KABLA		TRASA KABLA							XRUHAKXs 1x240	UWAGI
			OD			-	DO				
PRZEBUDOWA - KABLE ŚREDNIEGO NAPIĘCIA SN											
1	W15.4.1		Mufa kablowa nr	M15.4.1A		-	Mufa kablowa nr	M15.4.1B		165	
2	W15.4.2		Mufa kablowa nr	M15.4.2A		-	Mufa kablowa nr	M15.4.2B		165	
3	W15.5.1		Mufa kablowa nr	M15.5.1A		-	Mufa kablowa nr	M15.5.1B		165	
4	W15.5.2		Mufa kablowa nr	M15.5.2A		-	Mufa kablowa nr	M15.5.2B		165	
								RAZEM		660	

UWAGA:

1.Długości kabli podane na liście kablowej są orientacyjne. Dokładne długości zmierzyć bezpośrednio na budowie.

DHV POLSKA Sp. z o.o.
ul. Domaniewska 41
02-672 Warszawa
tel. (22) 606 28 02 ; fax (22) 606 28 03
e-mail: dhvpolska@dhv.pl

Stadium: **PBW**

Dostosowanie dokumentacji projektowej pn.
„Zintegrowany system transportu miejskiego w Lublinie. Budowa trakcji trolejbusowej od istniejącej pętli przy ul. Droga Męczenników Majdanka do os. Felin" opracowanej w roku 2007 przez Biuro Projektów Budownictwa Komunalnego Sp. z o.o. do planowanego zakresu prac budowlanych wraz z aktualizacją dokumentacji.

ZESZYT 3.2.1 Zasilania i przebudowy urządzeń elektroenergetycznych średniego i niskiego napiecia – odc 1. Ciąg ulic Droga Męczenników Majdanka-Doświadczalna od istniejącej pętli do ul. Władysława Jagiełły

Nr arch.: **2896**

Załącznik Nr	**DHV 5-2896-00**	**Zbiorcze zestawienie materiałów z demontażu**	
	Imię i nazwisko	Podpis	Data
Projektował:	Andrzej Ring		11.2010
Sprawdził:	Jakub Kuźmiński		11.2010

DROGA MĘCZENNIKÓW MAJDANKA DO OS. FELIN

ITS1- odcinek I

Warszawa 2010

Lublin ITS1, Przebudowa nN, przebudowa SN

ZBIORCZE ZESTAWIENIE MATERIAŁÓW Z DEMONTAŻU			
		jedn. miar	*ilość*
1	***Linia kablowa XRUHAKXs 3x1x240 + HDPE*** z odcinka od proj. mufy SN M15.4.1A do proj. mufy SN M15.4.1B	m.	40
2	***Linia kablowa XRUHAKXs 3x1x240 + HDPE*** z odcinka od proj. mufy SN M15.5.1A do proj. mufy SN M15.5.1B	m.	40
3	***Linia kablowa HAKnFta 3x240*** z odcinka od proj. mufy SN M15.4.2A do proj. mufy SN M15.4.2B	m.	40
4	***Linia kablowa HAKnFta 3x240*** z odcinka od proj. mufy SN M15.5.2A do proj. mufy SN M15.5.2B	m.	40

UWAGA:

1. Długości podane w zestawieniu są orientacyjne. Dokładne długości zmierzyć bezpośrednio na budowie.

DHV POLSKA Sp. z o.o.
ul. Domaniewska 41
02-672 Warszawa
tel. (22) 606 28 02 ; fax (22) 606 28 03
e-mail: dhvpolska@dhv.pl

Stadium: **PBW**

Strona: **1**

Dostosowanie dokumentacji projektowej pn.
„Zintegrowany system transportu miejskiego w Lublinie. Budowa trakcji trolejbusowej od istniejącej pętli przy ul. Droga Męczenników Majdanka do os. Felin" opracowanej w roku 2007 przez Biuro Projektów Budownictwa Komunalnego Sp. z o.o. do planowanego zakresu prac budowlanych wraz z aktualizacją dokumentacji.

ZESZYT 3.2.2 Zasilania i przebudowy urządzeń elektroenergetycznych średniego i niskiego napiecia – odc 2. Ulica Doświadczalna od ul. Władysława Jagiełły do ul. A. Witosa

Nr arch.: **2896**

Załącznik Nr	**DHV 6-2896-00**	**Zbiorcze zestawienie materiałow montażowych**	
	Imię i nazwisko	Podpis	Data
Projektował:	Andrzej Ring		11.2010
Sprawdził:	Jakub Kuźmiński		11.2010

DROGA MĘCZENNIKÓW MAJDANKA DO OS. FELIN

ITS1- odcinek II

Warszawa 2010

Lublin ITS1, Budowa, przebudowa nN, przebudowa SN

ZESTAWIENIE MATERIAŁOWE ZBIORCZE			
		jedn. miar	*ilość*
1	Mufa kablowa SN RAYCHEM POLJ-24/1x120-240	*szt.*	3x 4
2	Mufa kablowa SN TRAJ-24/1x120-240-3SB	*szt.*	*4*
3	Kabel SN typu XRUHAKXs 1x240	m	660
4	Rura DVK 160	m	24
5	Rura SRS 160	m	90
6	Rura dwudzielna A110PS	m	26
7	Rura dwudzielna A160PS	m	76
8	Rura HDPE	m	2x55

UWAGA:

1. Długości podane w zestawieniu są orientacyjne. Dokładne długości zmierzyć bezpośrednio na budowie.

Załączniki mapowe do decyzji ZUDP nr 1509/2010

URZĄD MIASTA LUBLIN

Zespół Urządzania Dokumentacji Projektowej Miasta Lublin

OZNACZENIA:

- PROJ. SŁUP TRAKCYJNO-OŚWIETLENIOWY STALOWY, BIROWY USTAWIONY FUNDAMENCIE ŻELBETOWYM O WIERZCHU 0,5m
- ISTN. SŁUP TRAKCYJNO-OŚWIETLENIOWY DO DEMONTAŻU
- PROJ. LINIA KABLOWA ZASILAJĄCA TRAKCJĘ WOLEJBUSOWĄ PRĄDU
- PROJ. TORY JEDNE TYPU 54DJb 100
- PROJ. ZAWIESZENIA TRAKCYJNE
- PROJ. KANALIZACJA DESZCZOWA
- PROJ. SIECI CIEPŁOWNICZE
- PROJ. SIECI WODOCIĄGOWE
- PROJ. SIECI GAZOWE
- PROJ. SIECI TELEFONICZNE
- PROJ. LINIA KABLOWA NN I SN, OŚWIETLENIA I KANALIZACJA FOO STG
- PROJ. KRAWĘŻNIK
- UKWIDOWANA KANALIZACJA DESZCZOWA
- UKWIDOWANE SIECI CIEPŁOWNICZE
- UKWIDOWANE SIECI WODOCIĄGOWE
- UKWIDOWANE SIECI GAZOWE
- UKWIDOWANE SIECI TELEFONICZNE
- UKWIDOWANE LINIE KABLOWE I NAPOWIETRZNE
- ZAKRES AKTUALIZACJI MAPY

Za zgodność z oryginałem
Data .....
Podpis .....

ZAMAWIAJĄCY

Urząd Miasta Lublin

Plac Króla Władysława Łokietka 1, 20-109 Lublin

BIURO PROJEKTOWE

DHV POLSKA Sp.
ul. Domaniewska 41
02-672 Warszawa
tel. (22) 608 28 02 ; fax (22) 6
e-mail: dhvpolska@dhv.pl

FUNKCJA	IMIĘ I NAZWISKO	GŁ. SPEC.	NR. UPR.
Główny projektant:	mgr inż. Sławomir Grzywa	drogi	MAZ/0078/
Sprawdzający:	mgr inż. Artur Jarosh	drogi	MAZ/0096/

Nazwa i adres działki budowlanej: Dostosowanie dokumentacji projektowej pn. *Zintegrowany system transportu miejskiego. Budowa trakcji trolejbusowej od istniejącej p. ul. Droga Męczenników Majdanka do ok. Fa* opracowanej w roku 2007 przez Biuro Projektów Budownictwa Komunalnego do planowanego zakresu prac projektowych, wraz z aktualizacją dokumentacji

Nazwa tomu/podtomu: PROJEKT ARCHITEKTONICZNO - BUDOW
PLANSZA ZBIORCZA

Nazwa rysunku: PLAN SYTUACYJNY

Stadium:	Branża:	Nr umowy / data zawarcia umowy:	
PBW	Wielobranżowy	49/ZM/2010	
Data:	Skala:	Nr tomu / podtomu:	Nr rysunku:
10.2010	1:500	-	1.3