SPÓŁKA Z O.O.

DrogMost LUBELSKI

20-415 LUBLIN, ul. Zaciszna 16
tel/fax. (0-81) 744-00-70,
tel. (0-81) 744-13-26 Wykonawstwo

REGON 008020120
NIP 712-015-68-14
KRS 0000057033 Sąd Rejonowy w Lublinie XI Wydz. Gosp KRS
KAPITAŁ ZAKŁADOWY 50000.zł wpłacony
Bank PEKAO SA
IV Oddział w Lublinie
75 1240 2500 1111 0000 3764 2888

ISO 9001-2008
nr NC 1056

www.drogmost.lublin.pl
e-mail:info@drogmost.lublin.pl

Rok założenia 1988

PRACOWNIA PROJEKTOWA, 20-469 Lublin ul. Wrotkowska 1b, tel./fax 0 81 743 94 70, e-mail:projektanci@drogmost.lublin.pl

Nr umowy **90/DM/11** z dnia 15.06.2011r.
Nr rejestru 011/11/P

Inwestor
Adres

Gmina Miasto Lublin
20-950 Lublin Plac Króla Władysława Łokietka 1
Zarząd Dróg i Mostów w Lublinie
20-071 Lublin ul. Wieniawska 14

Tytuł opracowania: Dokumentacja projektowa przebudowy ulicy Zamkowej w Lublinie wraz z wiaduktami (na odcinku od Bramy Grodzkiej do końca wiaduktu) wraz z obiektami towarzyszącymi: schody, mury oporowe i murki.

Branża: **drogowa, mostowa i konstrukcyjna**

Obiekt: ul. Zamkowa w Lublinie (droga gminna nr 106814L)

Adres: **Miasto Lublin, woj. lubelskie**

ZATWIERDZAM DO WYDANIA WYKONAWCOM
NACZELNIK
Wydziału Inwestycji
mgr inż. Jerzy Jabłoński

RYSUNKI WARSZTATOWE
detali kamiennych

Lublin, listopad 2011 r.

6

Funkcja	Imię i nazwisko/ uprawnienia	Podpis
Główny Projektant	**mgr inż. Grzegorz Zieliński** upr. 451/Lb/2001 do proj. w specj. konstruk. bud.	
Projektant branża mostowa	**mgr inż. Krzysztof Gnyp** upr LUB/0156/PWOM/08 do kierow i projekt bez ogran w specj mostowej	
Projektant branża drogowa	**mgr inż. Bernadeta Zachwieja-Gnyp** upr LUB/0212/POOD/08 do projekt bez ogran w specj drogowej	
Sprawdzający	**inż. Stanisław Kitliński** upr. WZDP/22/906/upr.78/75 do proj. w specj. dróg, 2375/Lb/94 do projekt konstruk-inżynier w zakresie mostów	
Prezes	**inż. Andrzej Leniak**	

TOM 1 BRANŻA DROGOWA, MOSTOWA I KONSTRUKCYJNA

Przebudowa ulicy Zamkowej
Przebudowa wiaduktu i przejścia arkadowego
Przebudowa schodów od ul. Podwale
Przebudowa schodów od Placu Zamkowego

DETALE KAMIENNE
RYSUNKI WARSZTATOWE

SPIS RYSUNKÓW

1. Elementy PB, BP, EG1 i EG2
2. Elementy DS1 - daszek słupka nr 1
3. Elementy DS2 - daszek słupka nr 2
4. Elementy DS3 - daszek słupka nr 3
5. Elementy DS4 - daszek słupka nr 4
6. Elementy DS5 - daszek słupka nr 5
7. Elementy KS1i KS2 -korpusy słupków nr 1 i nr 2
8. Elementy KS3 -korpus słupka nr 3
9. Elementy PS1 -podstawa słupka nr 1
10. Elementy PS2 -podstawa słupka nr 2
11. Elementy PS3 -podstawa słupka nr 3
12. Elementy PS4 -podstawa słupka nr 4
13. Elementy PS5 -podstawa słupka nr 5
14. Elementy EA1 -element architektoniczny balustrady
15. Elementy TB1 i TB2 - tralki balustrady nr 1 i nr 2

ZESTAWIENIE ELEMENTÓW KAMIENNYCH BALUSTRADY

L.P.	Symbol	Element	Ilość	Jedn.
1.	PB	Pochwyt balustrady	50,04	mb
2.	BP	Belka podwalinowa balustrady	41,03	mb
3.	EG1	Element gzymsowy balustrady wiaduktu	48,3	mb
4.	EG2	Element gzymsowy balustrady schodów	11,93	mb
5.	DS1	Daszek słupka nr 1	3	szt.
6.	DS2	Daszek słupka nr 2	13	szt.
7.	DS3	Daszek słupka nr 3	1	szt.
8.	DS4	Daszek słupka nr 4	1	szt.
9.	DS5	Daszek słupka nr 5	1	szt.
10.	KS1	Korpus słupka nr 1	16	szt.
11.	KS2	Korpus słupka nr 2	1	szt.
12.	KS3	Korpus słupka nr 3	1	szt.
13.	PS1	Podstawa słupka nr 1	3	szt.
14.	PS2	Podstawa słupka nr 2	13	szt.
15.	PS3	Podstawa słupka nr 3	1	szt.
16.	PS4	Podstawa słupka nr 4	1	szt.
17.	PS5	Podstawa słupka nr 5	1	szt.
18.	EA1	Element architektoniczny balustrady	2	szt.
19.	TB1	Tralka balustrady nr 1	158	szt.
20.	TB2	Tralka balustrady nr 2	19	szt.

ELEMENT PB
pochwyt balustrady

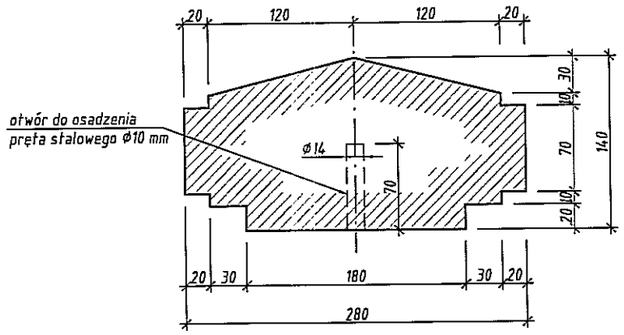

ELEMENT EG1
element gzymsowy balustrady wiaduktu

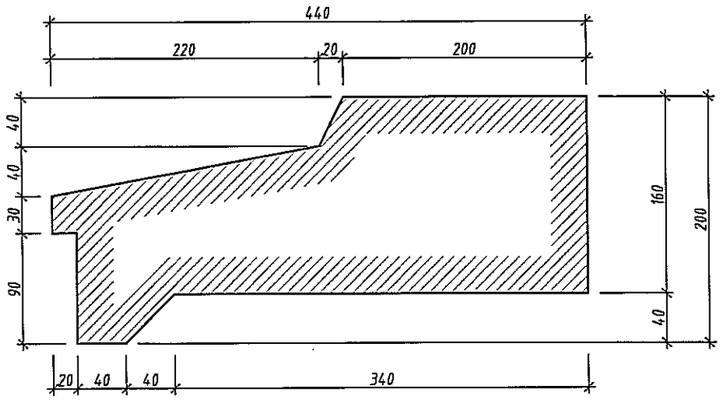

ELEMENT BP
belka podwalinowa balustrady

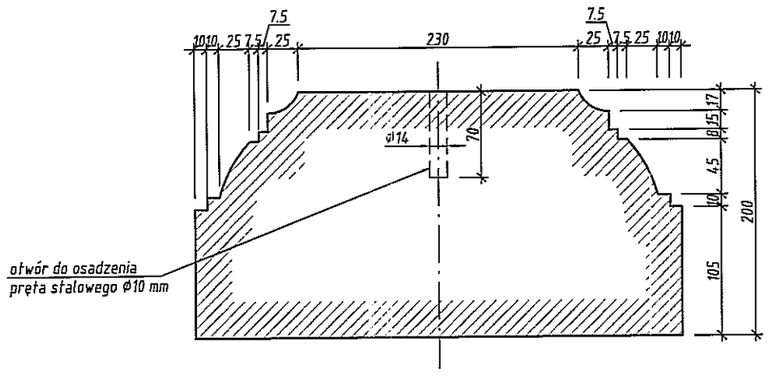

ELEMENT EG2
element gzymsowy balustrady schodów

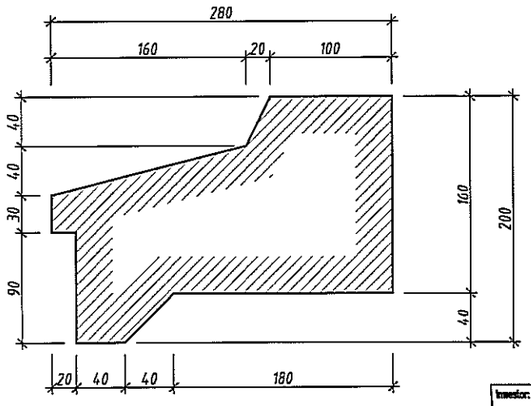

Inwestor:	**Gmina Miasto Lublin** 20-950 Lublin, Plac Króla Władysława Łokietka 1		
Autor:	SPÓŁKA Z O.O. DrogMost LUBELSKI, 20-415 LUBLIN, ul. Zacisze 16, tel./fax. (0-81) 744-00-70, tel./fax. (0-81) 744-13-25 (BAZA444A7) PRACOWNIA PROJEKTOWA, 20-469 Lublin, ul. Wrotkowska 1b, tel./fax 0 81 743 94 00, www.drogmost.lublin.pl, e-mail:projektanci@drogmost.lublin.pl		
Zadanie	Przebudowa ulicy Zamkowej wraz z wiaduktem (na odcinku od bramy Grodzkiej do końca wiaduktu) wraz z obiektami towarzyszącymi: schody , mury oporowe i murki		
Tyt. rysunku	Detale - rysunki warsztatowe. Elementy: PB, BP, EG1, EG2		

Zamówienie nr:	Nr rej.:	Data:	Branża:	Stadium:	Skala:	Nr rys.:
90/DM/11	11/11/P	11.2011	DM	PW	1:5	1

Funkcja	Imię i nazwisko	Nr upr.	Podpis
Główny Projektant	mgr inż. Grzegorz Zieliński	451/Lb/2001	
Projektant: branża drogowa	mgr inż. Bernadeta Zachwieja-Gnyp	LUB/0212/POOD/08	
Projektant: branża mostowa	mgr inż. Krzysztof Gnyp	LUB/0156/PWOM/08	
Asystent Projektanta	mgr inż. Jarosław Starzyński		
Sprawdzający: branża drogowa branża mostowa	inż. Stanisław Kitliński	WZDP/22/906/78/75 2375/Lb/94	

ELEMENT DS1
daszek słupka nr 1

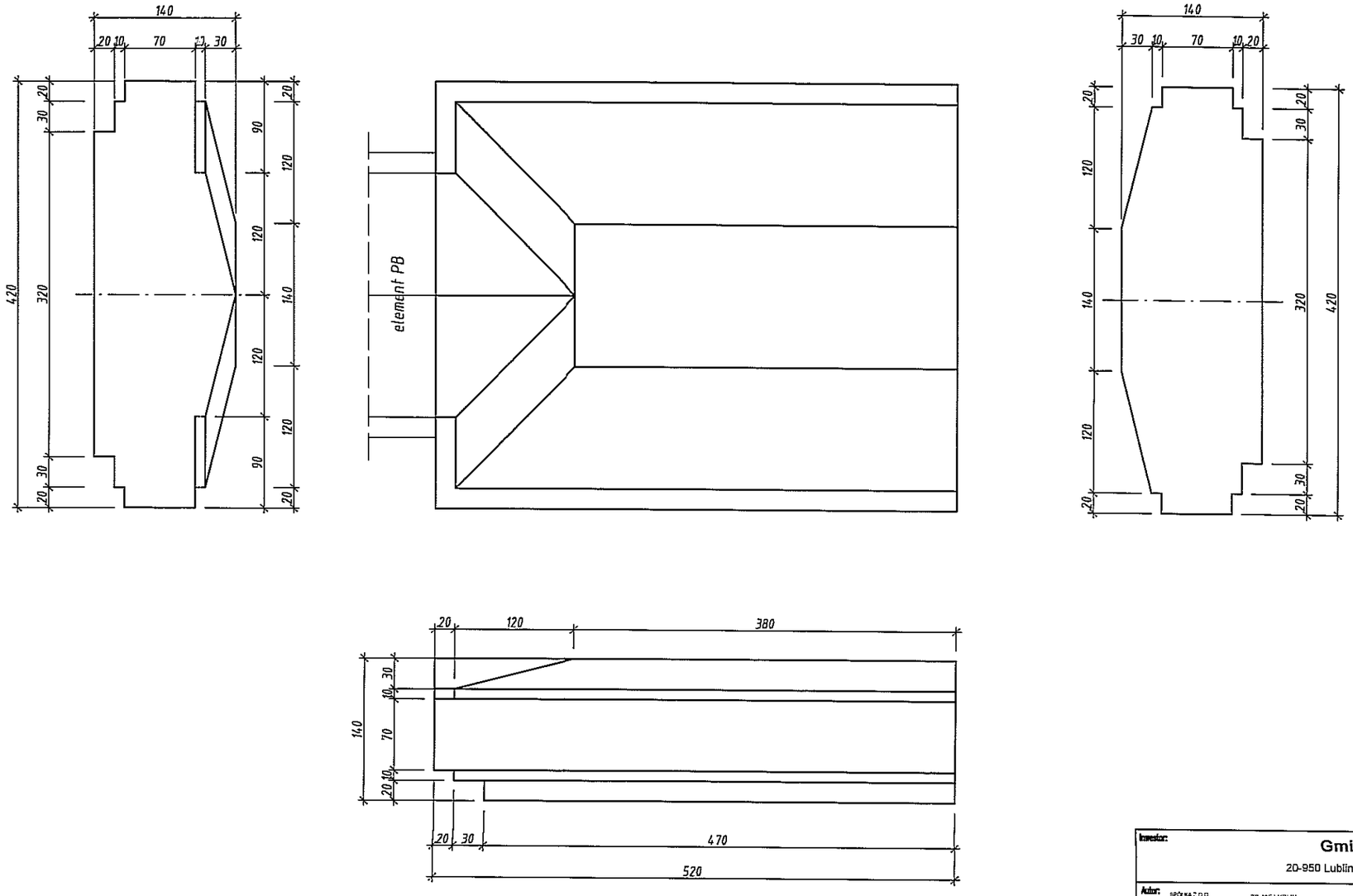

Inwestor:	**Gmina Miasto Lublin** 20-950 Lublin, Plac Króla Władysława Łokietka 1
Autor:	SPÓŁKA Z O.O. DrogMost LUBELSKI, 20-415 LUBLIN, ul. Zacisze 16, tel./fax. (0-81) 744-00-70, tel./fax. (0-81) 744-13-05 (BAZAMAT) PRACOWNIA PROJEKTOWA, 20-469 Lublin, ul. Wodociągowa 1b, tel./fax 0 81 743 94 00, www.drogmost.lublin.pl, e-mail:projektanci@drogmost.lublin.pl
Zadanie	Przebudowa ulicy Zamkowej wraz z wiaduktem (na odcinku od bramy Grodzkiej do końca wiaduktu) wraz z obiektami towarzyszącymi: schody , mury oporowe i murki
Tyt. rysunku:	Detale - rysunki warsztatowe. Element DS1 - daszek słupka nr 1

Zamówienie nr:	Nr rej:	Data:	Branża:	Stadium:	Skala:	Nr rys.:
90/DM/11	11/11/P	11.2011	DM	PW	1:5	2

Funkcja	Imię i nazwisko	Nr upr.	Podpis
Główny Projektant	mgr inż. Grzegorz Zieliński	451/Lb/2001	
Projektant: branża drogowa	mgr inż. Bernadeta Zachwieja-Gnyp	LUB/0212/POOD/08	
Projektant: branża mostowa	mgr inż. Krzysztof Gnyp	LUB/0156/PWOM/08	
Asystent Projektanta	mgr inż. Jarosław Starzyński		
Sprawdzający: branża drogowa branża mostowa	inż. Stanisław Kiliński	WZDP/22/906/7B/75 2375/Lb/94	

ELEMENT DS2
daszek słupka nr 2

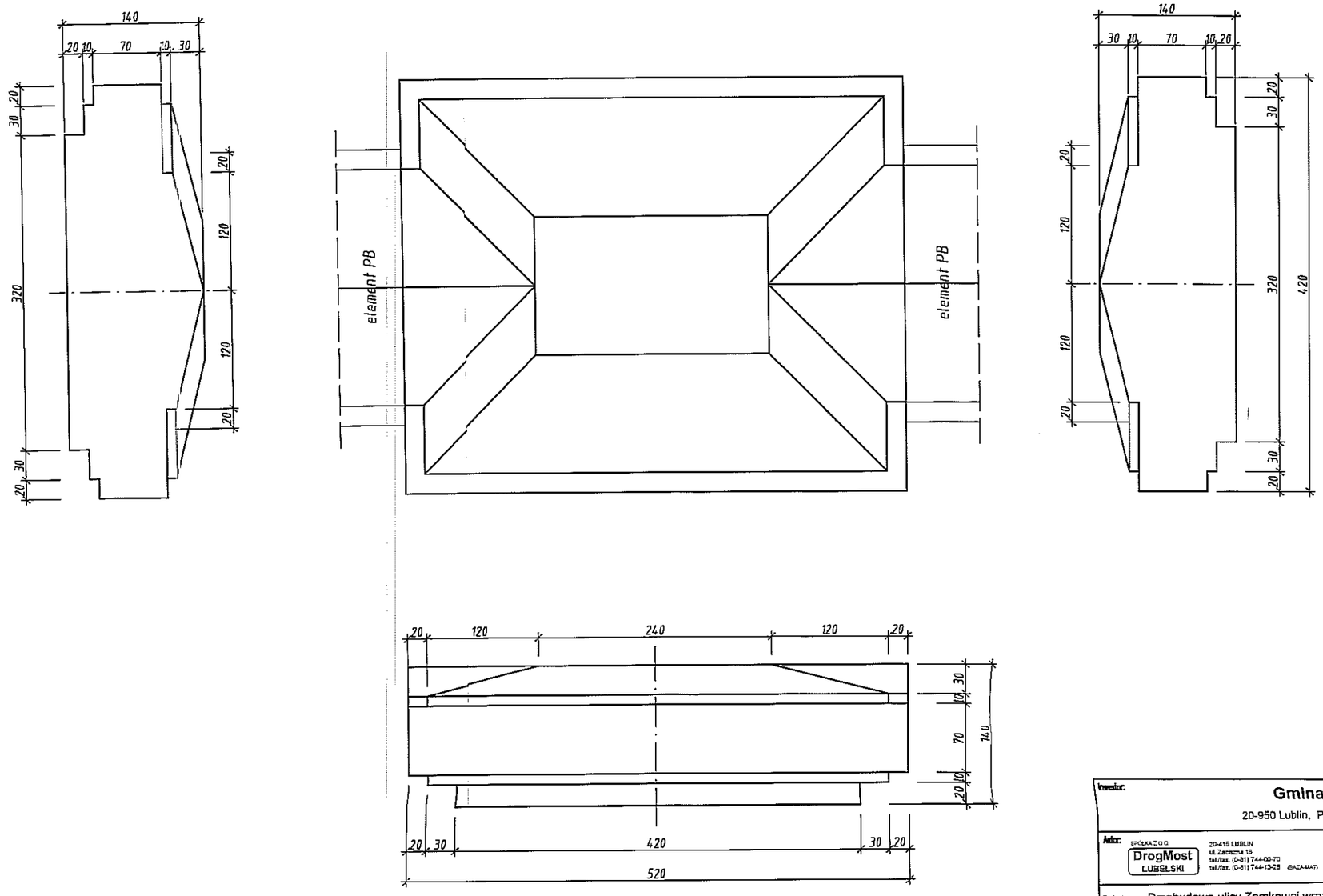

Inwestor:

Gmina Miasto Lublin

20-950 Lublin, Plac Króla Władysława Łokietka 1

Autor: SPÓŁKA Z O.O. DrogMost LUBELSKI
20-415 LUBLIN
ul. Zacisze 15
tel./fax. (0-81) 744-00-70
tel./fax. (0-81) 744-13-25 (BAZA-MAT)

PRACOWNIA PROJEKTOWA, 20-469 Lublin, ul. Wrotkowska 1b, tel./fax 0 81 743 64 00
www.drogmost.lublin.pl e-mail:projektanci@drogmost.lublin.pl

Zadanie: Przebudowa ulicy Zamkowej wraz z wiaduktem (na odcinku od bramy Grodzkiej do końca wiaduktu) wraz z obiektami towarzyszącymi: schody , mury oporowe i murki

Tyt. rysunku: Detale - rysunki warsztatowe.
Element DS2 - daszek słupka nr 2

Zamówienie nr:	Nr rej.:	Data:	Branża:	Stadium:	Skala:	Nr rys.:
90/DM/11	11/11/P	11.2011	DM	PW	1:5	3

Funkcja	Imię i nazwisko	Nr upr.	Podpis
Główny Projektant	mgr inż. Grzegorz Zieliński	451/Lb/2001	
Projektant: branża drogowa	mgr inż. Bernadeta Zachwieja-Gnyp	LUB/0212/POOD/08	
Projektant: branża mostowa	mgr inż. Krzysztof Gnyp	LUB/0156/PWOM/08	
Asystent Projektanta	mgr inż. Jarosław Starzyński		
Sprawdzający: branża drogowa branża mostowa	inż. Stanisław Kitliński	WZDP/22/906/78/75 2375/Lb/94	

ELEMENT DS3
daszek słupka nr 3

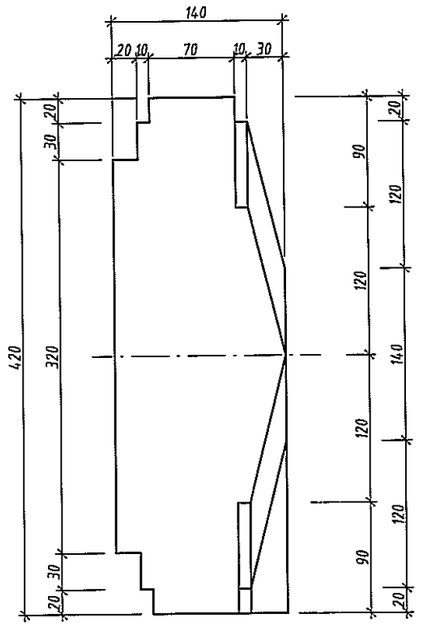

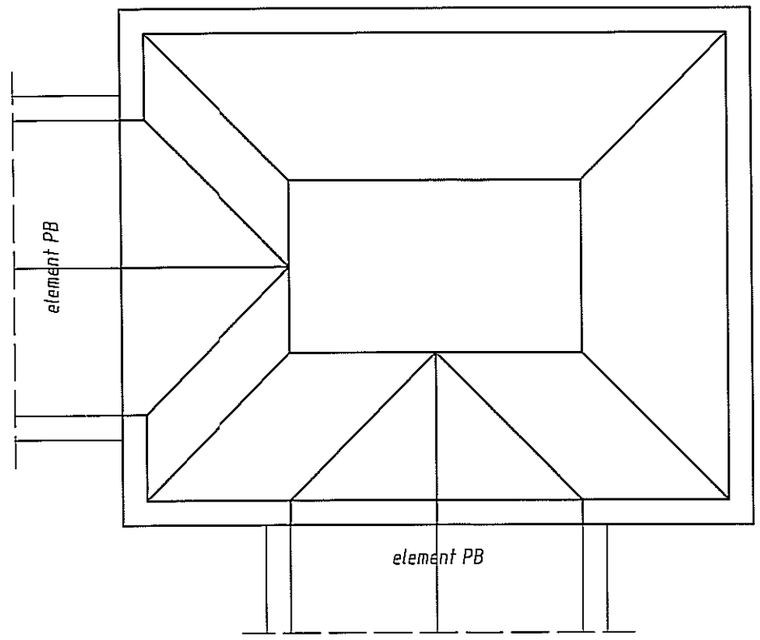

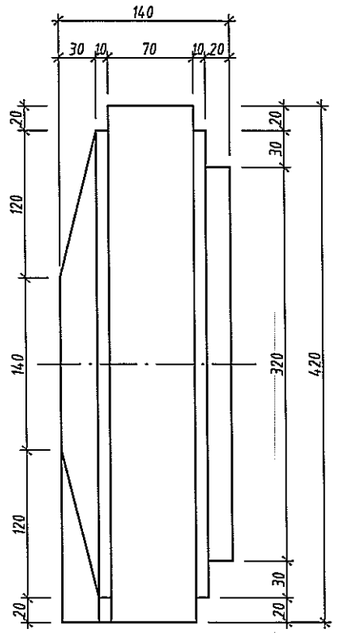

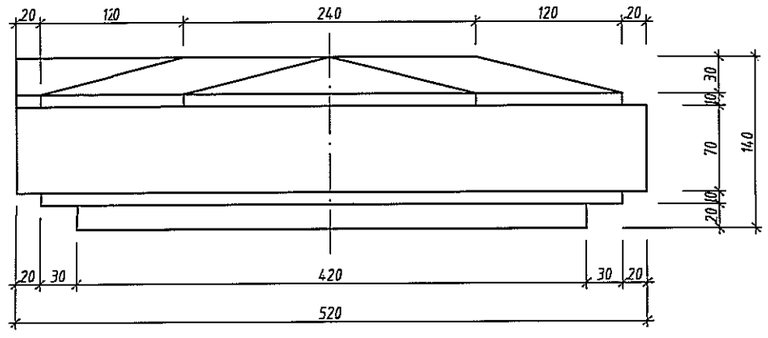

Inwestor:	**Gmina Miasto Lublin** 20-950 Lublin, Plac Króla Władysława Łokietka 1
Autor:	SPÓŁKA Z O.O. DrogMost LUBELSKI, 20-415 LUBLIN, ul. Zaczarna 16, tel./fax. (0-81) 744-00-70, tel./fax. (0-81) 744-13-25 (BIAŁA-MAT) PRACOWNIA PROJEKTOWA, 20-469 Lublin, ul. Wieskowska 1b, tel./fax 0 81 743 94 00, www.drogmost.lublin.pl, e-mail:projektanci@drogmost.lublin.pl
Zadanie	Przebudowa ulicy Zamkowej wraz z wiaduktem (na odcinku od bramy Grodzkiej do końca wiaduktu) wraz z obiektami towarzyszącymi: schody , mury oporowe i murki
Tyt. rysunku	Detale - rysunki warsztatowe. Element DS3 - daszek słupka nr 3

Zamówienie nr:	Nr rej.:	Data:	Branża:	Stadium:	Skala:	Nr rys.:
90/DM/11	11/11/P	11.2011	DM	PW	1:5	4

Funkcja	Imię i nazwisko	Nr upr.	Podpis
Główny Projektant	mgr inż. Grzegorz Zieliński	451/Lb/2001	
Projektant: branża drogowa	mgr inż. Bernadeta Zachwieja-Gnyp	LUB/0212/POOD/08	
Projektant: branża mostowa	mgr inż. Krzysztof Gnyp	LUB/0156/PWOM/08	
Asystent Projektanta	mgr inż. Jarosław Starzyński		
Sprawdzający: branża drogowa branża mostowa	inż. Stanisław Kitliński	WZDP/22/906/78/75 2375/Lb/94	

ELEMENT DS4
daszek słupka nr 4

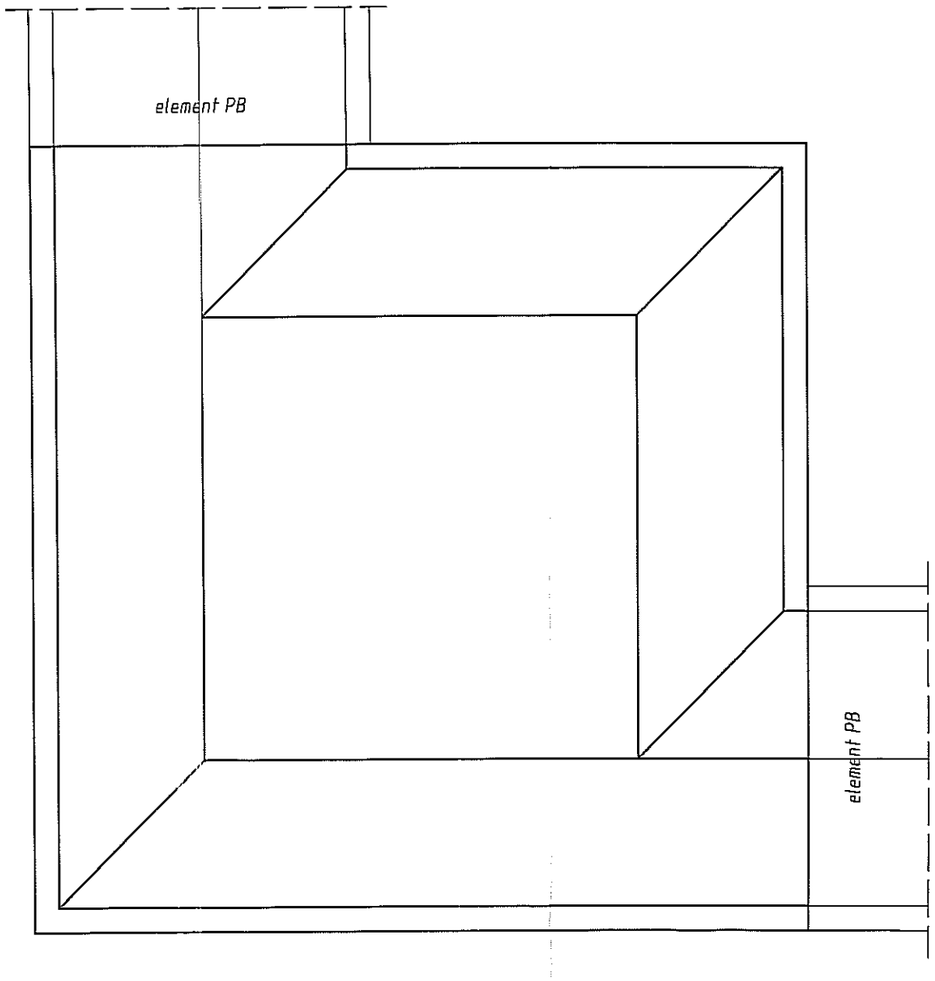

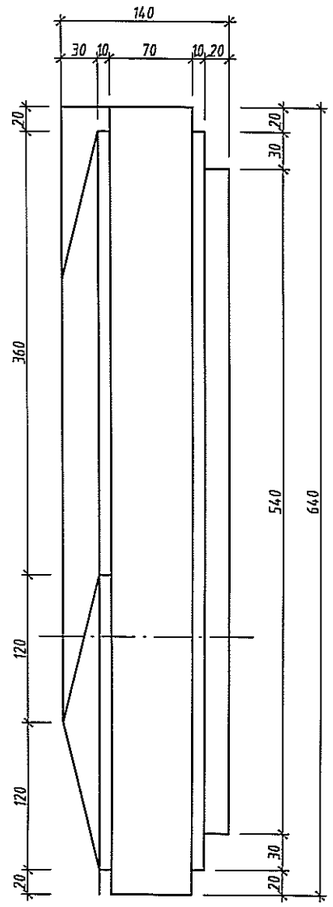

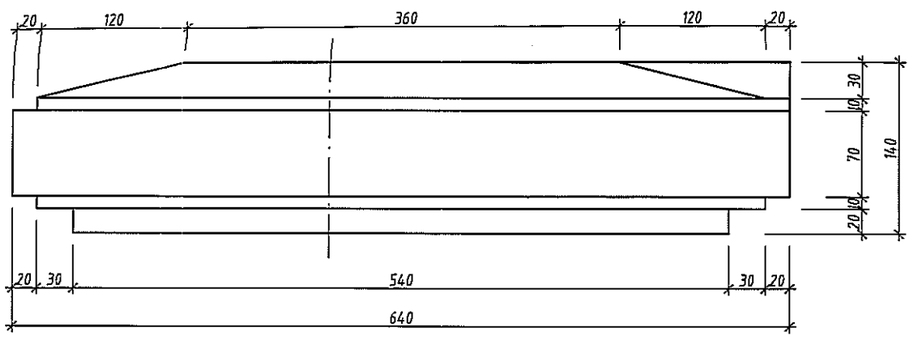

Inwestor:	**Gmina Miasto Lublin** 20-950 Lublin, Plac Króla Władysława Łokietka 1					
Autor:	SPÓŁKA Z O.O. DrogMost LUBELSKI 20-415 LUBLIN ul. Zacisznа 16 tel./fax. (0-81) 744-00-70 tel./fax. (0-81) 744-13-25 (BAZA-MAT) PRACOWNIA PROJEKTOWA, 20-469 Lublin, ul. Wrotkowska 1b, tel./fax 0 81 743 84 00 www.drogmost.lublin.pl e-mail:projektanci@drogmost.lublin.pl					
Zadanie	Przebudowa ulicy Zamkowej wraz z wiaduktem (na odcinku od bramy Grodzkiej do końca wiaduktu) wraz z obiektami towarzyszącymi: schody , mury oporowe i murki					
Tyt. rysunku	Detale - rysunki warsztatowe. Element DS4 - daszek słupka nr 4					
Zamówienie nr: 90/DM/11	Nr rej.: 11/11/P	Data: 11.2011	Branża: DM	Stadium: PW	Skala: 1:5	Nr rys.: 5

Funkcja	Imię i nazwisko	Nr upr.	Podpis
Główny Projektant	mgr inż. Grzegorz Zieliński	451/Lb/2001	
Projektant: branża drogowa	mgr inż. Bernadeta Zachwieja-Gnyp	LUB/0212/POOD/08	
Projektant: branża mostowa	mgr inż. Krzysztof Gnyp	LUB/0156/PWOM/08	
Asystent Projektanta	mgr inż. Jarosław Starzyński		
Sprawdzający: branża drogowa branża mostowa	inż. Stanisław Kitliński	WZDP/22/906/78/75 2375/Lb/94	

ELEMENT DS5
daszek słupka nr 5

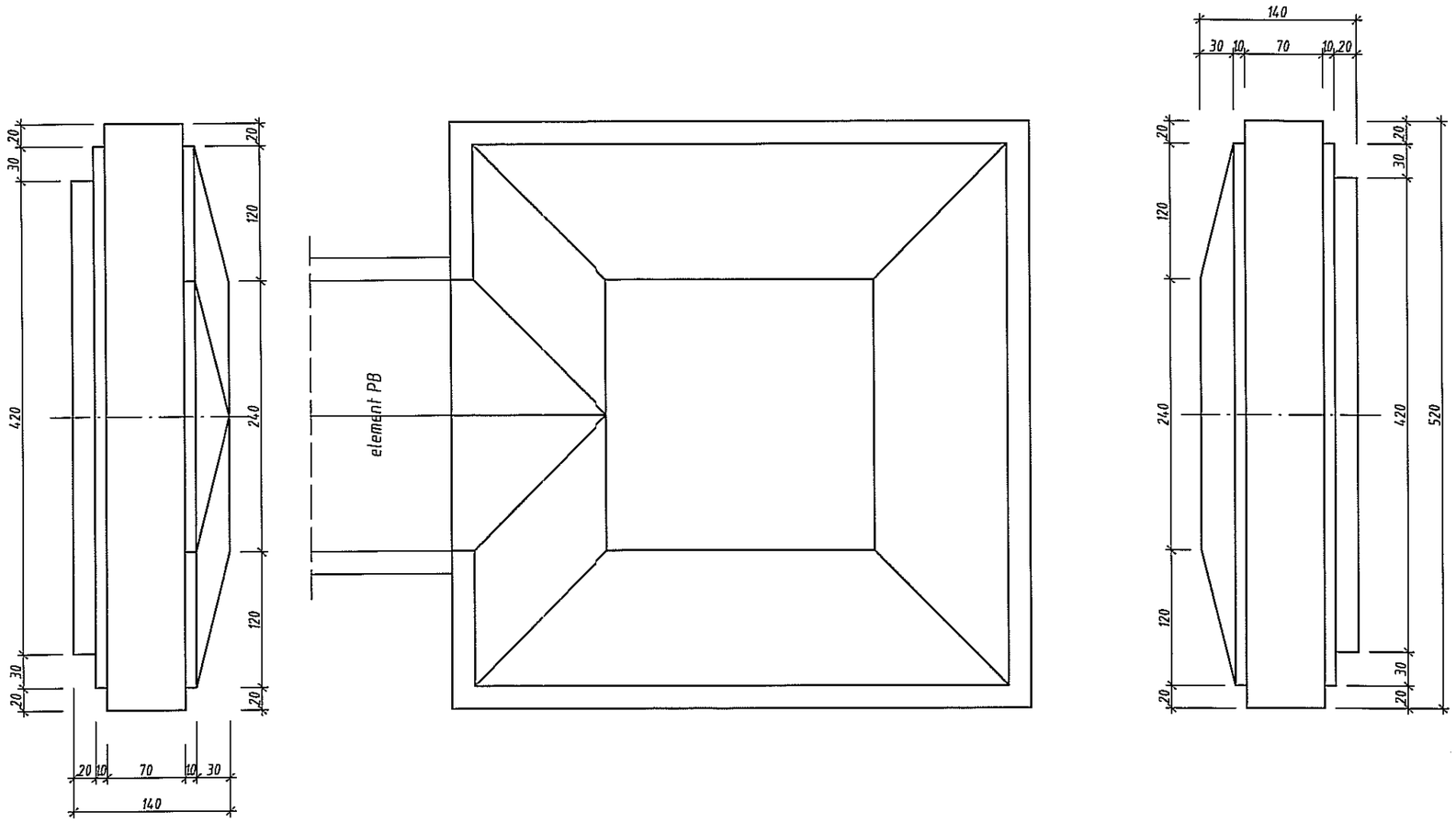

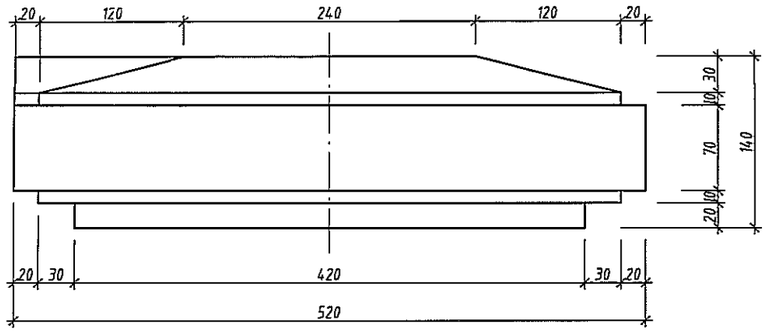

Inwestor:

Gmina Miasto Lublin

20-950 Lublin, Plac Króla Władysława Łokietka 1

Autor: SPÓŁKA Z O.O. DrogMost LUBELSKI
20-415 LUBLIN
ul. Zamojska 16
tel./fax. (0-81) 744-00-70
tel./fax. (0-81) 744-13-26 (BAZA-MAT)

PRACOWNIA PROJEKTOWA, 20-489 Lublin, ul. Westkowska 15, tel./fax 0 81 743 94 00
www.drogmost.lublin.pl e-mail:projektanci@drogmost.lublin.pl

Zadanie: Przebudowa ulicy Zamkowej wraz z wiaduktem (na odcinku od bramy Grodzkiej do końca wiaduktu) wraz z obiektami towarzyszącymi: schody , mury oporowe i murki

Tyt. rysunku: Detale - rysunki warsztatowe.
Element DS5 - daszek słupka nr 5

Zlecenie nr:	Nr rej.:	Data:	Branża:	Stadium:	Skala:	Nr rys.:
90/DM/11	11/11/P	11.2011	DM	PW	1:5	6

Funkcja	Imię i nazwisko	Nr upr.	Podpis
Główny Projektant	mgr inż. Grzegorz Zieliński	451/Lb/2001	
Projektant: branża drogowa	mgr inż. Bernadeta Zachwieja-Gnyp	LUB/0212/POOD/08	
Projektant: branża mostowa	mgr inż. Krzysztof Gnyp	LUB/0156/PWOM/08	
Asystent Projektanta	mgr inż. Jarosław Starzyński		
Sprawdzający: branża drogowa branża mostowa	inż. Stanisław Kitliński	WZDP/22/906/78/75 2375/Lb/94	

ELEMENT KS2
korpus słupka nr 2

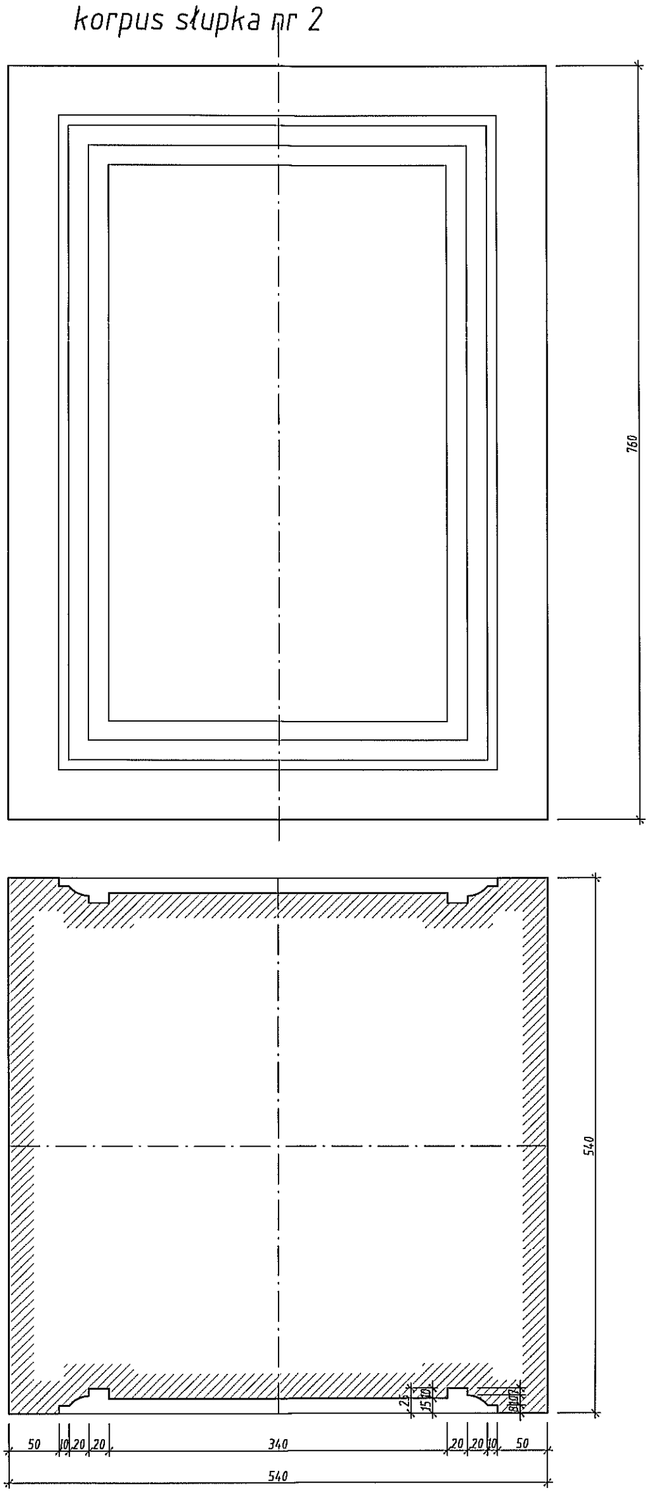

ELEMENT KS1
korpus słupka nr 1

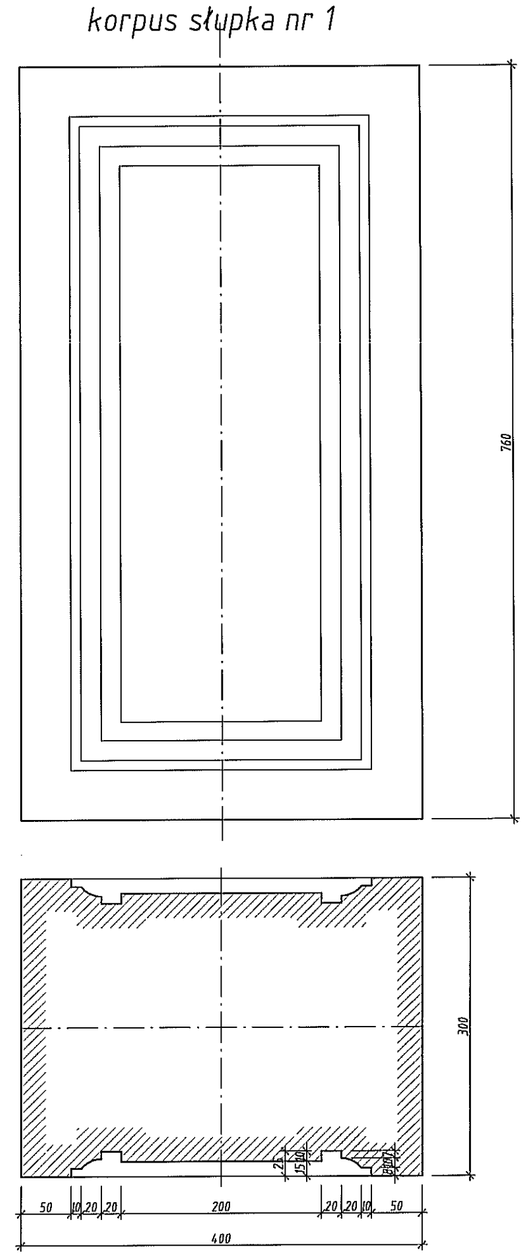

Inwestor:	**Gmina Miasto Lublin** 20-950 Lublin, Plac Króla Władysława Łokietka 1
Autor:	SPÓŁKA Z O.O. DrogMost LUBELSKI, 20-415 LUBLIN, ul. Zachodnia 16, tel/fax. (0-81) 744-00-70, tel/fax. (0-81) 744-13-26 (BAZA-MAT) PRACOWNIA PROJEKTOWA, 20-459 Lublin, ul. Wieniawska 10, tel/fax 0 81 743 64 00, www.drogmost.lublin.pl, e-mail projektanci@drogmost.lublin.pl
Zadanie	Przebudowa ulicy Zamkowej wraz z wiaduktem (na odcinku od bramy Grodzkiej do końca wiaduktu) wraz z obiektami towarzyszącymi: schody , mury oporowe i murki
Tyt. rysunku	Detale - rysunki warsztatowe. Elementy: KS1 - Korpus słupka nr 1, KS2 - Korpus słupka nr 2

Zamówienie nr:	Nr rej.:	Data:	Branża:	Stadium:	Skala:	Nr rys.:
90/DM/11	11/11/P	11.2011	DM	PW	1:5	7

Funkcja	Imię i nazwisko	Nr upr.	Podpis
Główny Projektant	mgr inż. Grzegorz Zieliński	451/Lb/2001	
Projektant: branża drogowa	mgr inż. Bernadeta Zachwieja-Gnyp	LUB/0212/POOD/08	
Projektant: branża mostowa	mgr inż. Krzysztof Gnyp	LUB/0156/PWOM/08	
Asystent Projektanta	mgr inż. Jarosław Starzyński		
Sprawdzający: branża drogowa branża mostowa	inż. Stanisław Killiński	WZDP/22/906/78/75 2375/Lb/94	

ELEMENT KS3
korpus słupka nr 3
(pod DS5)

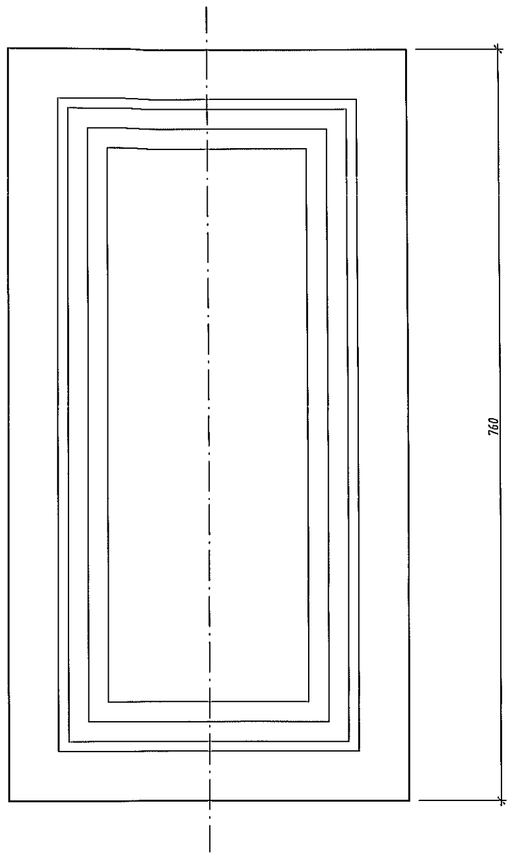

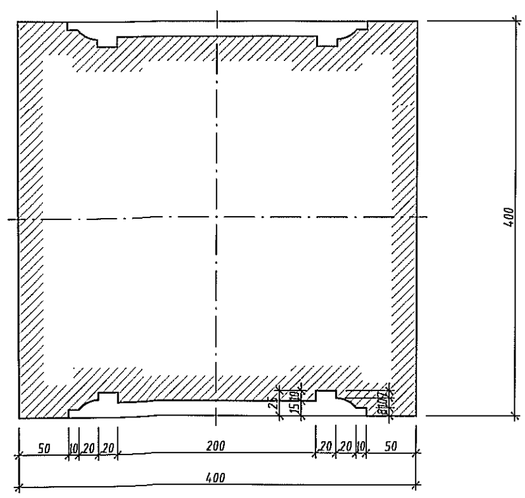

Inwestor:	**Gmina Miasto Lublin** 20-950 Lublin, Plac Króla Władysława Łokietka 1						
Autor:	SPÓŁKA Z O.O. DrogMost LUBELSKI 20-415 LUBLIN ul. Zamkowa 15 tel./fax. (0-81) 744-00-70 tel./fax. (0-81) 744-13-26 (BAZA MAT) FIRMA WPISANA NA LISTĘ PRZEDSIĘBIORSTW PAŃSTWOWYCH POD NR 1166 PRACOWNIA PROJEKTOWA, 20-459 Lublin, ul. Wieniawska 19, tel/fax 0 81 743 94 00 www.drogmostlublin.pl e-mail:projektanci@drogmostlublin.pl						
Zadanie	Przebudowa ulicy Zamkowej wraz z wiaduktem (na odcinku od bramy Grodzkiej do końca wiaduktu) wraz z obiektami towarzyszącymi: schody , mury oporowe i murki						
Tyt. rysunku	Detale - rysunki warsztatowe. Element KS3 - Korpus słupka nr 3						
Zamówienie nr: 90/DM/11	Nr rej.: 11/11/P	Data: 11.2011	Oznacz.: DM	Stadium: PW	Skala: 1:5	Nr rys.: 8	

Funkcja	Imię i nazwisko	Nr upr.	Podpis
Główny Projektant	mgr inż. Grzegorz Zieliński	451/Lb/2001	
Projektant: branża drogowa	mgr inż. Bernadeta Zachwieja-Gnyp	LUB/0212/POOD/08	
Projektant: branża mostowa	mgr inż. Krzysztof Gnyp	LUB/0158/PWOM/08	
Asystent Projektanta	mgr inż. Jarosław Starzyński		
Sprawdzający: branża drogowa branża mostowa	inż. Stanisław Kiliński	WZDP/22/906/78/75 2375/Lb/94	

ELEMENT PS1

(pod DS1)

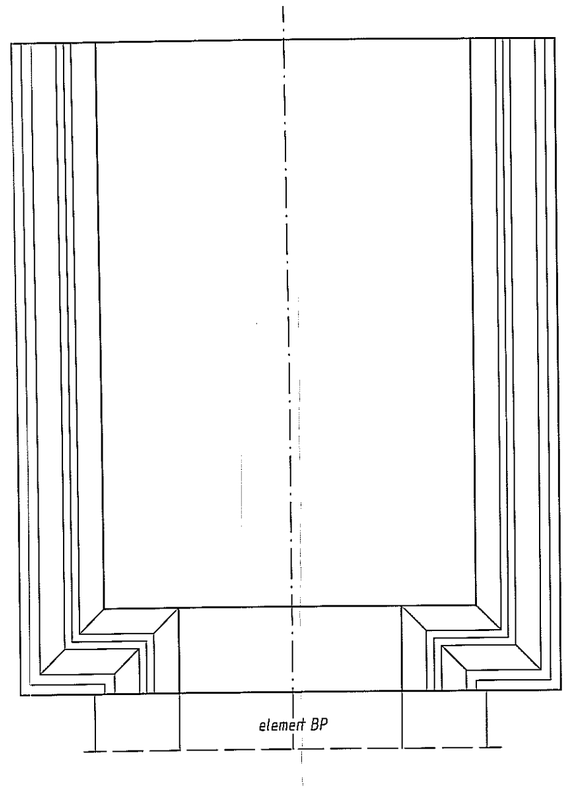

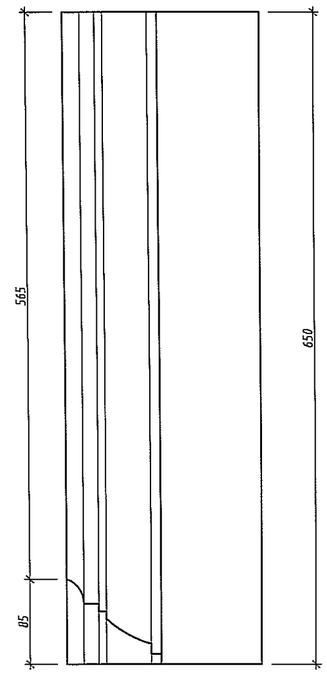

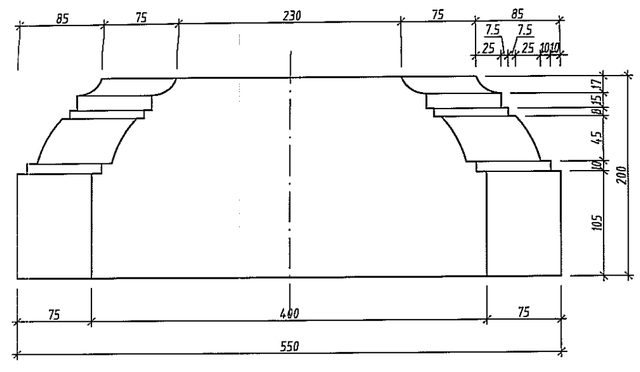

Inwestor:	Gmina Miasto Lublin 20-950 Lublin, Plac Króla Władysława Łokietka 1		
Autor:	SPÓŁKA Z O.O. DrogMost LUBELSKI 20-415 LUBLIN ul. Zachodnia 16 tel./fax. (0-81) 744-00-70 tel./fax. (0-81) 744-13-28 (SA-24-44A7) Firma założona 1996 PRACOWNIA PROJEKTOWA, 20-459 Lublin, ul. Wodociągowa 1b, tel./fax 0 81 743 94 00 www.drogmost.lublin.pl e-mail:przejetanus@drogmost.lublin.pl		
Zadanie:	Przebudowa ulicy Zamkowej wraz z wiaduktem (na odcinku od bramy Grodzkiej do końca wiaduktu) wraz z obiektami towarzyszącymi: schody , mury oporowe i murki		
Tyt. rysunku:	Detale - rysunki warsztatowe. Element PS1 - Podstawa słupka nr 1		
Zamówienie nr: 90/DM/11	Nr rej.: 11/11/P	Data: 11.2011	Branża: DM
Sprawdził: PW	Skala: 1:5	Nr rys.: 9	

Funkcja	Imię i nazwisko	Nr upr.	Podpis
Główny Projektant	mgr inż. Grzegorz Zieliński	451/Lb/2001	
Projektant: branża drogowa	mgr inż. Bernadeta Zachwieja-Gnyp	LUB/0212/POOD/08	
Projektant: branża mostowa	mgr inż. Krzysztof Gnyp	LUB/0156/PWOM/08	
Asystent Projektanta	mgr inż. Jarosław Starzyński		
Sprawdzający: branża drogowa branża mostowa	inż. Stanisław Kiliński	WZDP/22/906/78/75 2375/Lb/94	

ELEMENT PS2

(pod DS2)

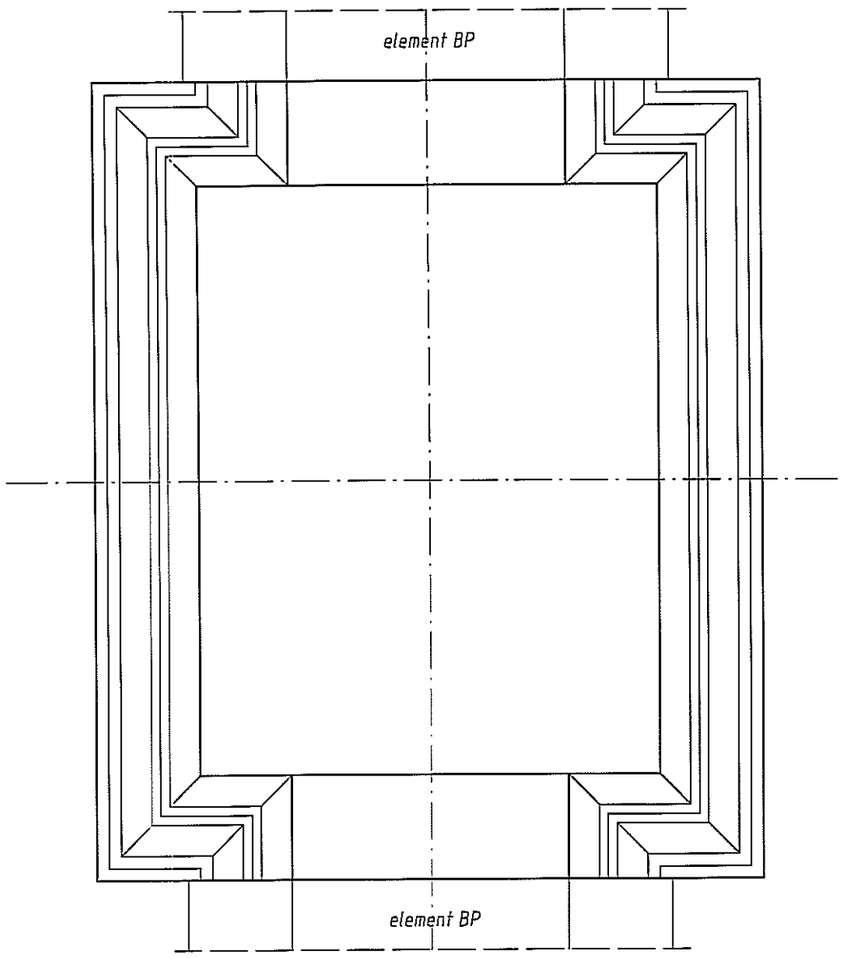

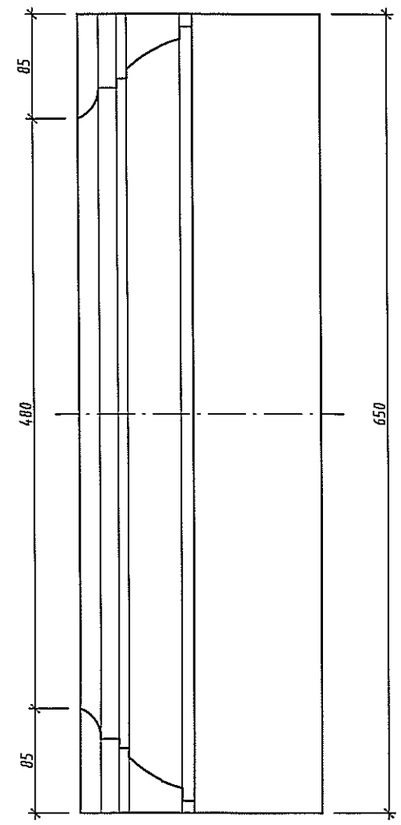

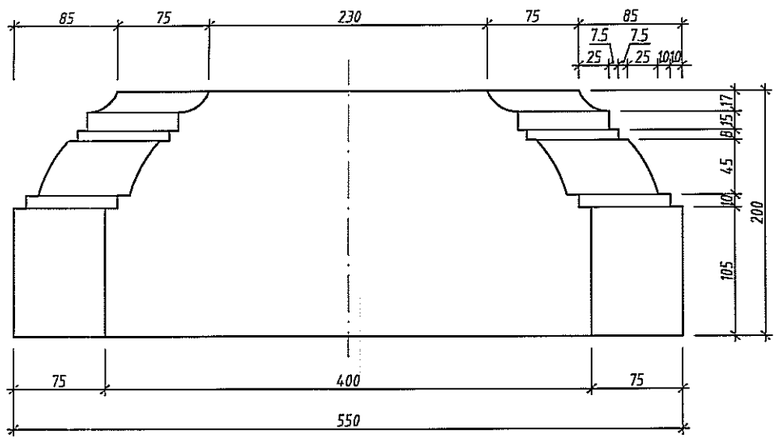

Inwestor:	**Gmina Miasto Lublin** 20-950 Lublin, Plac Króla Władysława Łokietka 1					
Autor:	SPÓŁKA Z O.O. DrogMost LUBELSKI 20-415 LUBLIN ul. Zacisze 16 tel./fax. (0-81) 744-00-70 tel./fax. (0-81) 744-13-25 (BAZA-MAT) PRACOWNIA PROJEKTOWA, 20-469 Lublin, ul. Wieniawska 1b, tel./fax 0 81 743 54 00 www.drogmost.lublin.pl e-mail:projektanci@drogmost.lublin.pl					
Zadanie	Przebudowa ulicy Zamkowej wraz z wiaduktem (na odcinku od bramy Grodzkiej do końca wiaduktu) wraz z obiektami towarzyszącymi: schody , mury oporowe i murki					
Tyt. rysunku	Detale - rysunki warsztatowe. Element PS2 - Podstawa słupka nr 2					
Zamówienie nr: 90/DM/11	Nr rej.: 11/11/P	Data: 11.2011	Branża: DM	Stadium: PW	Skala: 1:5	Nr rys.: 10
Funkcja	Imię i nazwisko		Nr upr.		Podpis	
Główny Projektant	mgr inż. Grzegorz Zieliński		451/Lb/2001			
Projektant: branża drogowa	mgr inż. Bernadeta Zachwieja-Gnyp		LUB/0212/POOD/08			
Projektant: branża mostowa	mgr inż. Krzysztof Gnyp		LUB/0156/PWOM/08			
Asystent Projektanta	mgr inż. Jarosław Starzyński					
Sprawdzający: branża drogowa branża mostowa	inż. Stanisław Kiliński		WZDP/22/906/78/75 2375/Lb/94			

ELEMENT PS3

(pod DS3)

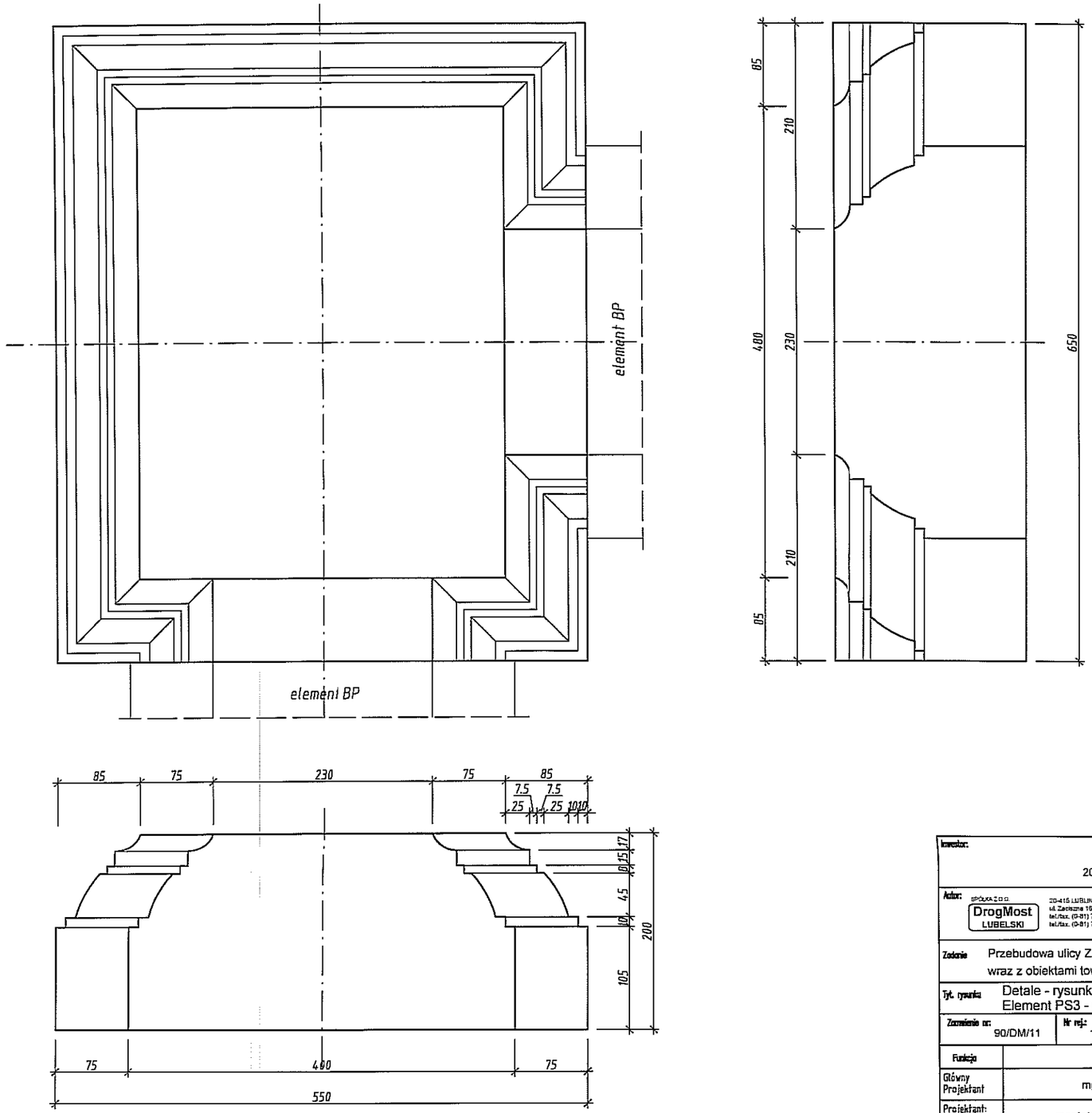

Inwestor:	**Gmina Miasto Lublin** 20-950 Lublin, Plac Króla Władysława Łokietka 1					
Autor:	SPÓŁKA Z O.O. DrogMost LUBELSKI, 20-415 LUBLIN, ul. Zacisze 16, tel./fax. (0-81) 744-30-79, tel./fax. (0-81) 744-13-29 (BAZA-MAT)	PRACOWNIA PROJEKTOWA, 20-459 Lublin, ul. Wieżowska 1b, tel./fax 0 81 743 94 00, www.drogmost.lublin.pl, e-mail:projektanci@drogmost.lublin.pl				
Zadanie	Przebudowa ulicy Zamkowej wraz z wiaduktem (na odcinku od bramy Grodzkiej do końca wiaduktu) wraz z obiektami towarzyszącymi: schody , mury oporowe i murki					
Tyt. rysunku	Detale - rysunki warsztatowe. Element PS3 - Podstawa słupka nr 3					
Zamówienie nr: 90/DM/11	Nr rej.: 11/11/P	Data: 11.2011	Branża: DM	Stadium: PW	Skala: 1:5	Nr rys.: 11

Funkcja	Imię i nazwisko	Nr upr.	Podpis
Główny Projektant	mgr inż. Grzegorz Zieliński	451/Lb/2001	
Projektant: branża drogowa	mgr inż. Bernadeta Zachwieja-Gnyp	LUB/0212/POOD/08	
Projektant: branża mostowa	mgr inż. Krzysztof Gnyp	LUB/0156/PWOM/08	
Asystent Projektanta	mgr inż. Jarosław Starzyński		
Sprawdzający: branża drogowa branża mostowa	inż. Stanisław Kitliński	WZDP/22/906/78/75 2375/Lb/94	

ELEMENT PS4

(pod DS4)

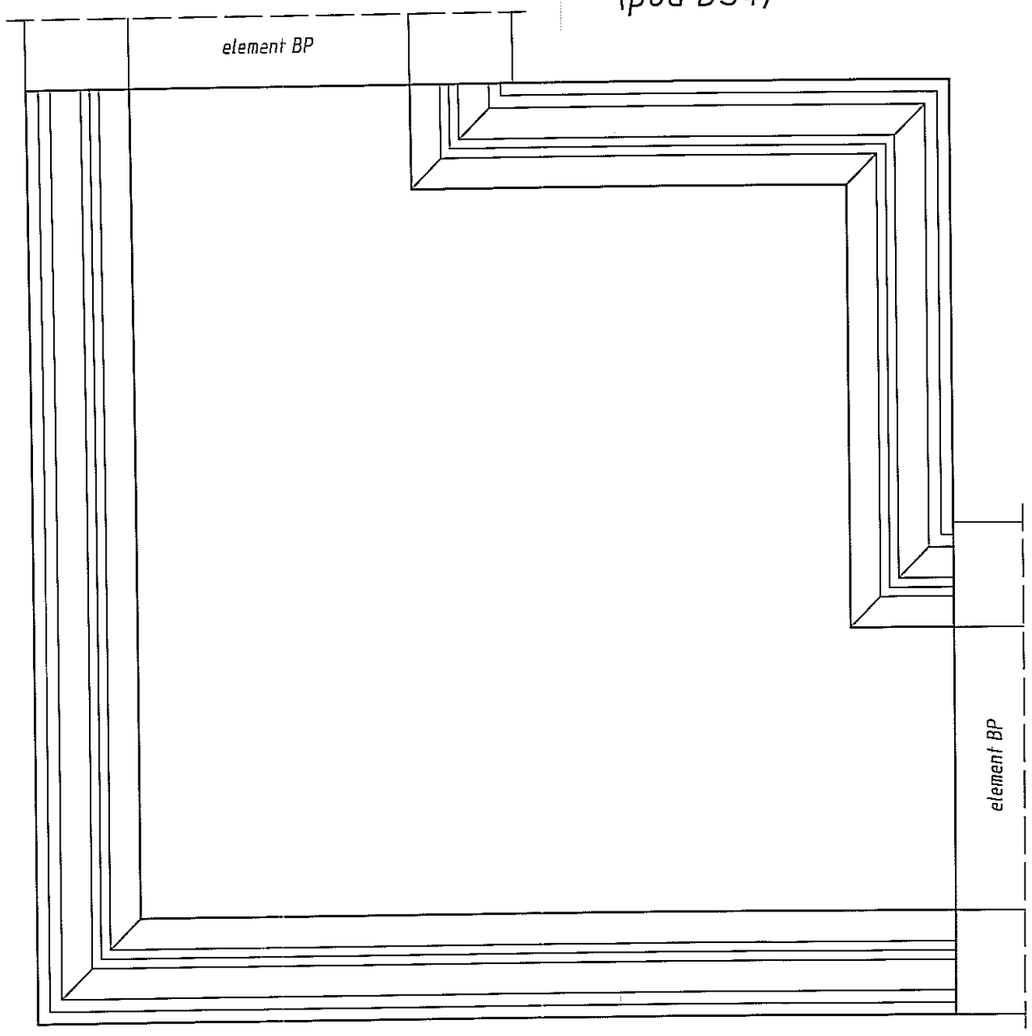

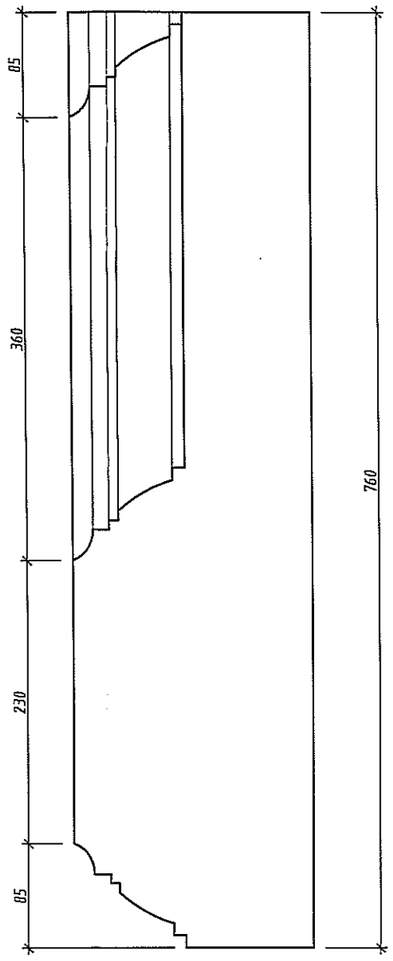

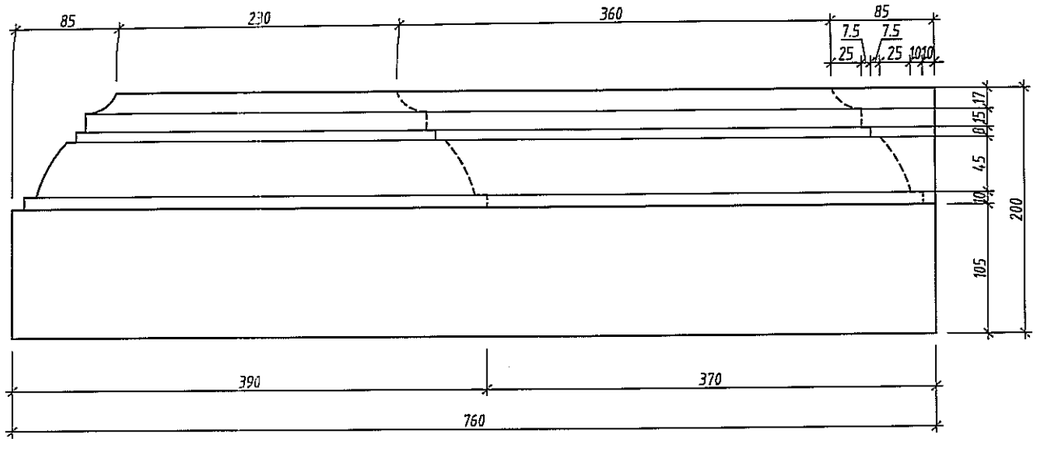

Inwestor:	**Gmina Miasto Lublin** 20-950 Lublin, Plac Króla Władysława Łokietka 1
Autor:	SPÓŁKA Z O.O. DrogMost LUBELSKI, 20-415 LUBLIN, ul. Zacisze 16, tel./fax. (0-81) 744-00-70, tel./fax. (0-81) 744-13-26 [BAZA-MAT] PRACOWNIA PROJEKTOWA, 20-469 Lublin, ul. Wrotkowska 1b, tel./fax 0 81 743 64 00, www.drogmost.lublin.pl, e-mail:projektanci@drogmost.lublin.pl
Zadanie	Przebudowa ulicy Zamkowej wraz z wiaduktem (na odcinku od bramy Grodzkiej do końca wiaduktu) wraz z obiektami towarzyszącymi: schody , mury oporowe i murki
Tyt. rysunku	Detale - rysunki warsztatowe. Element PS4 - Podstawa słupka nr 4

Zamówienie nr:	Nr rej.:	Data:	Branża:	Stadium:	Skala:	Nr rys.:
90/DM/11	11/11/P	11.2011	DM	PW	1:5	12

Funkcja	Imię i nazwisko	Nr upr.	Podpis
Główny Projektant	mgr inż. Grzegorz Zieliński	451/Lb/2001	
Projektant: branża drogowa	mgr inż. Bernadeta Zachwieja-Gnyp	LUB/0212/POOD/08	
Projektant: branża mostowa	mgr inż. Krzysztof Gnyp	LUB/0156/PWOM/08	
Asystent Projektanta	mgr inż. Jarosław Starzyński		
Sprawdzający: branża drogowa branża mostowa	inż. Stanisław Kitliński	WZDP/22/906/78/75 2375/Lb/94	

ELEMENT PS5

(pod DS5)

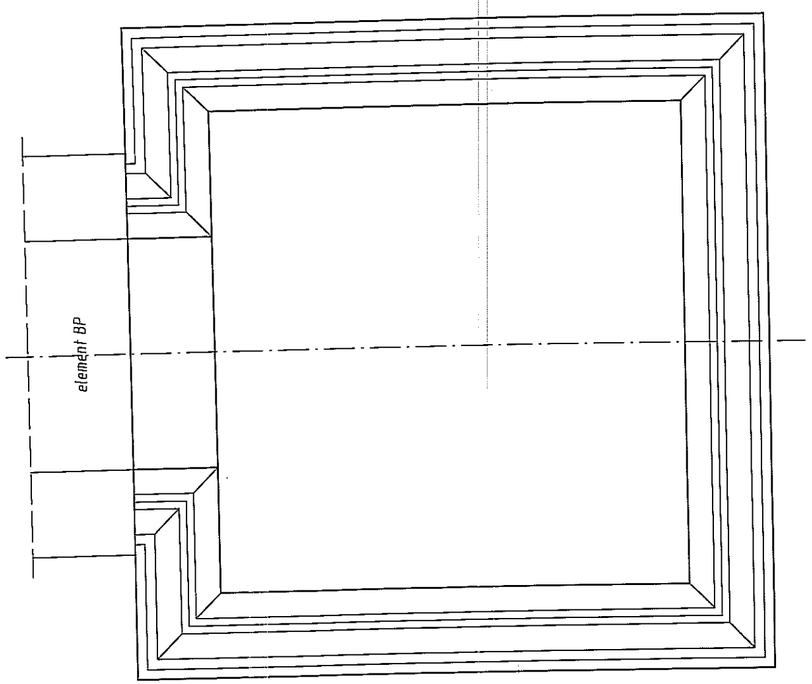

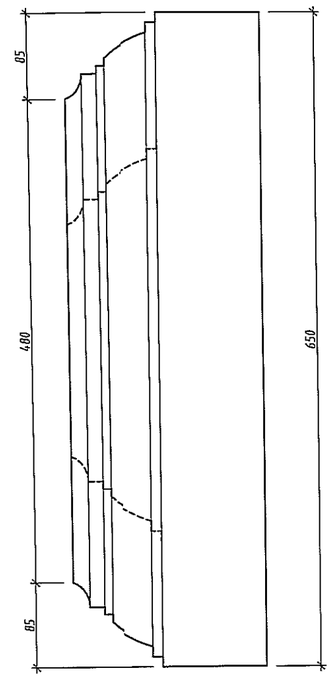

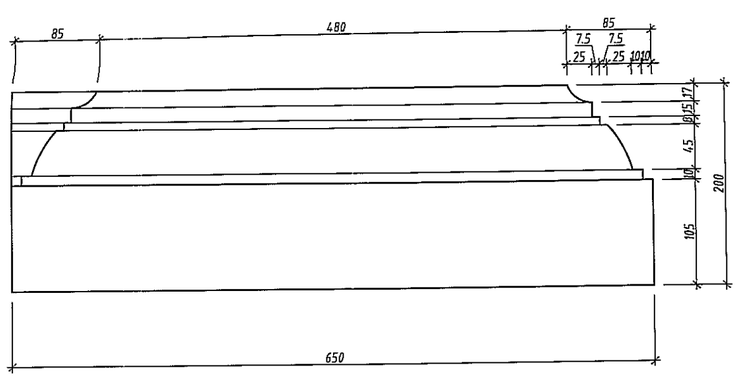

Inwestor:	Gmina Miasto Lublin 20-950 Lublin, Plac Króla Władysława Łokietka 1						
Autor:	SPÓŁKA Z O.O. DrogMost LUBELSKI 20-415 LUBLIN ul. Zacisze 16 tel./fax. (0-81) 744-00-70 tel./fax. (0-81) 744-13-25 (SAZA-444T) PRACOWNIA PROJEKTOWA, 20-459 Lublin, ul. Wieczorkowska 1b, tel./fax 0 81 743 84 00 www.drogmost.lublin.pl e-mail:projektowa@drogmost.lublin.pl						
Zadanie	Przebudowa ulicy Zamkowej wraz z wiaduktem (na odcinku od bramy Grodzkiej do końca wiaduktu) wraz z obiektami towarzyszącymi: schody , mury oporowe i murki						
Tyt. rysunku	Detale - rysunki warsztatowe. Element PS5 - Podstawa słupka nr 5						
Zamówienie nr: 90/DM/11	Nr rej.: 11/11/P	Data: 11.2011	Branża: DM	Stadium: PW	Skala: 1:5	Nr rys.: 13	
Funkcja	Imię i nazwisko			Nr upr.		Podpis	
Główny Projektant	mgr inż. Grzegorz Zieliński			451/Lb/2001			
Projektant: branża drogowa	mgr inż. Bernadeta Zachwieja-Gnyp			LUB/0212/POOD/08			
Projektant: branża mostowa	mgr inż. Krzysztof Gnyp			LUB/0156/PWOM/08			
Asystent Projektanta	mgr inż. Jarosław Starzyński						
Sprawdzający: branża drogowa branża mostowa	inż. Stanisław Kitliński			WZDP/22/906/78/75 2375/Lb/94			

ELEMENT EA1
element architektoniczny balustrady

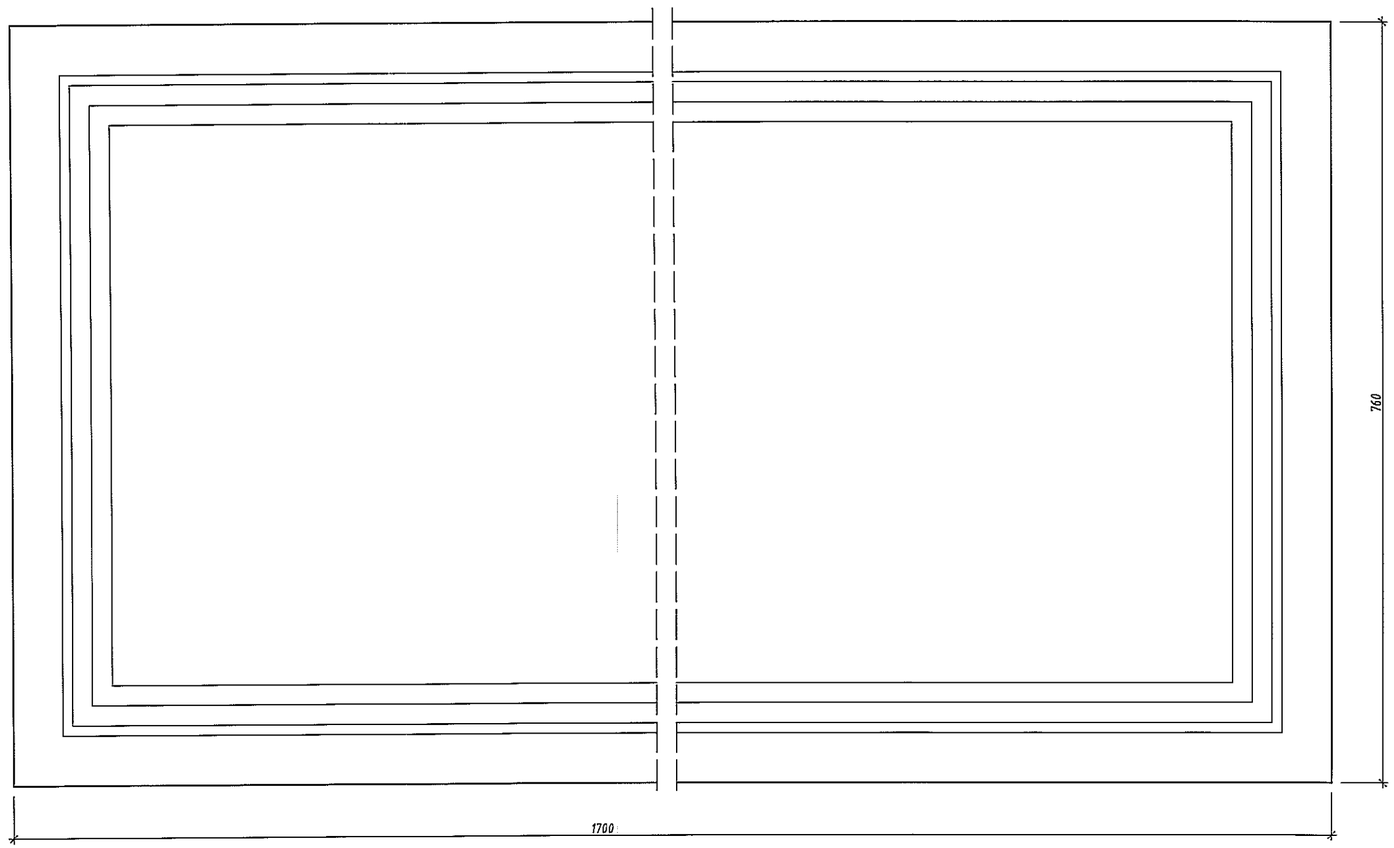

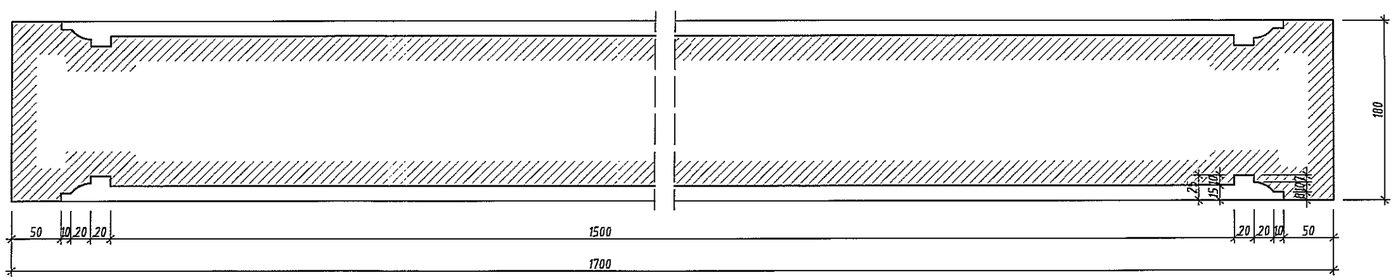

Inwestor: **Gmina Miasto Lublin**
20-950 Lublin, Plac Króla Władysława Łokietka 1

Autor: DrogMost LUBELSKI
20-415 LUBLIN
ul. Zamojska 19
telefon: (081) 744 00 70
telefax: (081) 744 15 35 email: biuro@drogmost.com.pl

PRACOWNIA PROJEKTOWA, 20-409 Lublin, ul. Władysława 19, tel./fax 81 743 40 00
www.cupiprojekt.com.pl e-mail: cupiprojekt@cupiprojekt.com.pl

Zadanie: Przebudowa ulicy Zamkowej wraz z wiaduktem (na odcinku od bramy Grodzkiej do końca wiaduktu) wraz z obiektami towarzyszącymi: schody , mury oporowe i murki

Tyt. rysunku: Detale - rysunki warsztatowe.
Element EA1 - Element architektoniczny balustrady

Zamówienie nr:	Nr rej.:	Data:	Branża:	Stadium:	Skala:	Nr rys.:
90/DM/11	11/11/P	11.2011	DM	PW	1:5	14

Funkcja	Imię i nazwisko	Nr upr.	Podpis
Główny Projektant	mgr inż. Grzegorz Zieliński	451/LBI/2001	
Projektant branża drogowa	mgr inż. Bernadeta Zachwieja-Gnyp	LUB/0212/POOD/08	
Projektant branża wodna	mgr inż. Krzysztof Gnyp	LUB/0156/PWOM/08	
Asystent Projektanta	mgr inż. Jarosław Starzyński		
Sprawdzający: branża drogowa branża wodna	inż. Stanisław Killiński	WZDP/22/0067/78/75 2375/Lb/84	

ELEMENT TB1
tralka balustrady nr 1

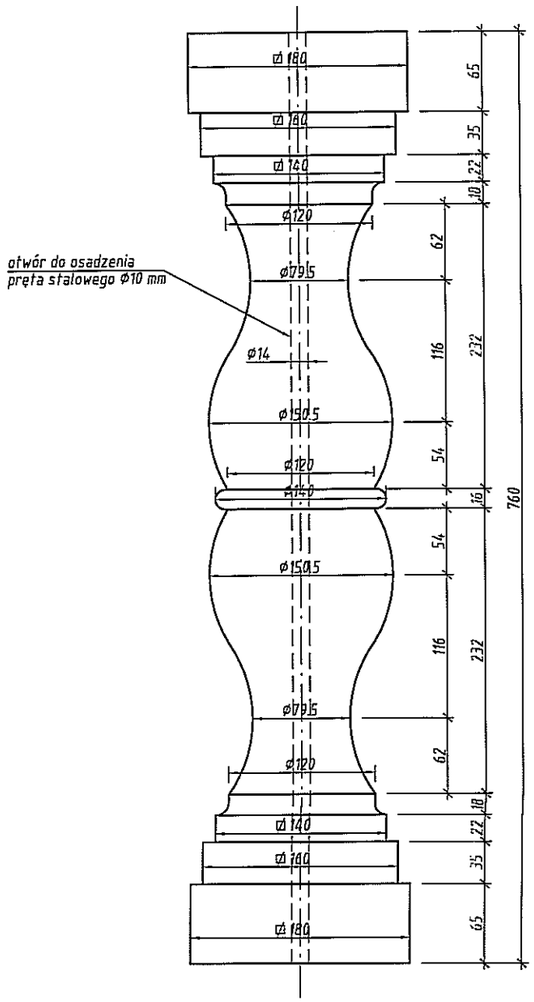

ELEMENT TB2
tralka balustrady nr 2

pośrednia

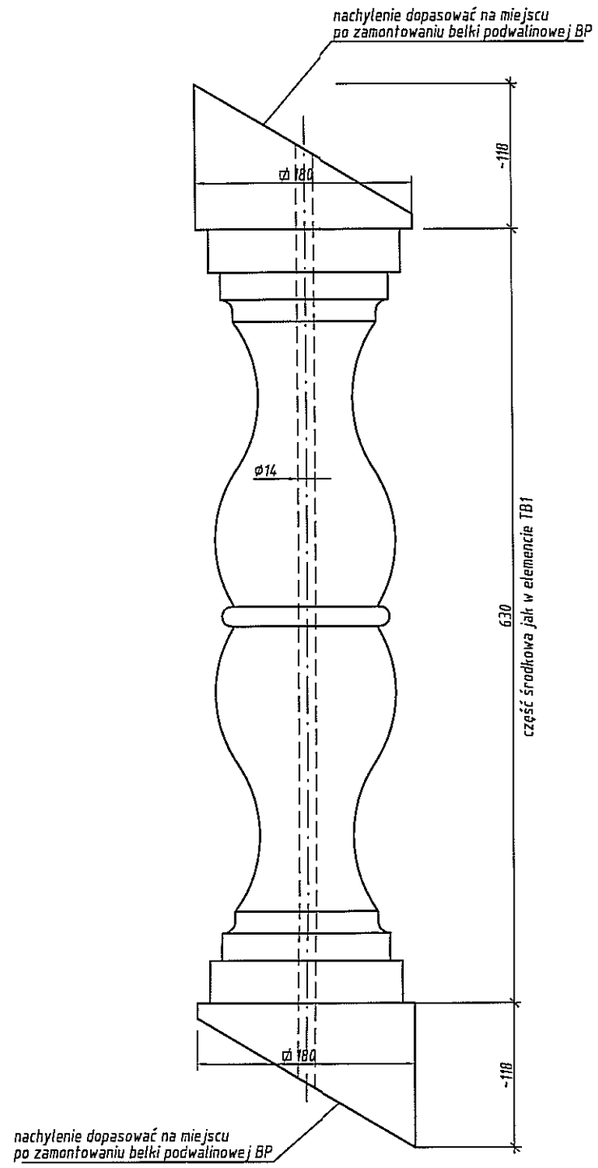

narożna

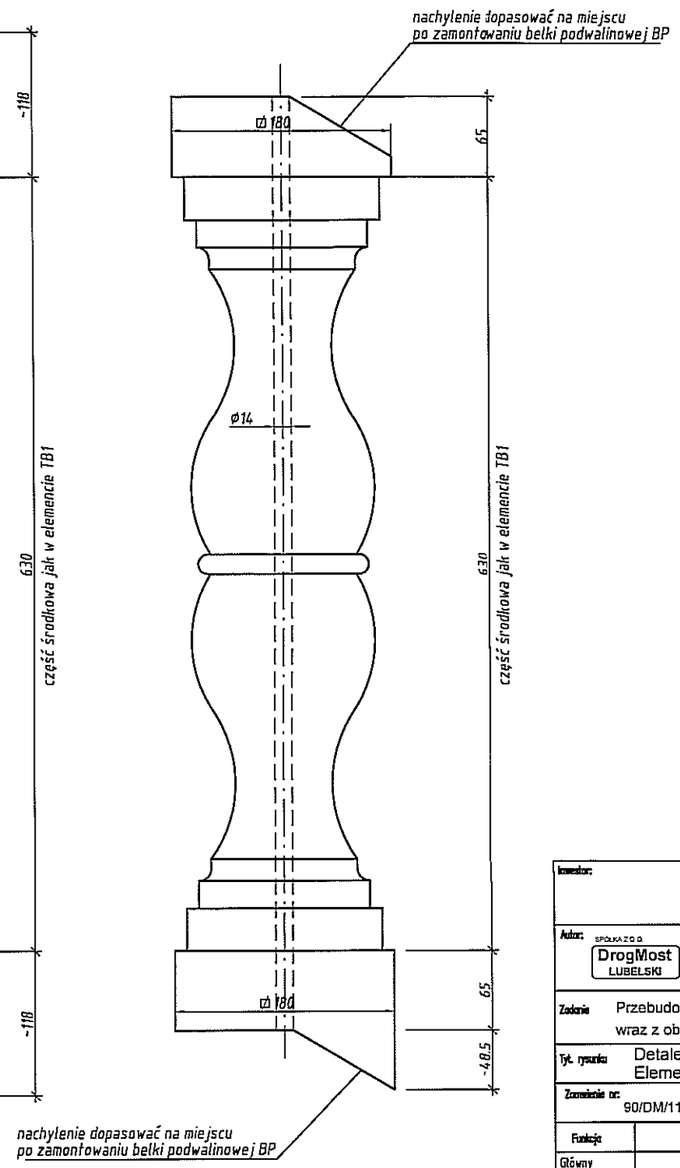

Inwestor:	**Gmina Miasto Lublin** 20-950 Lublin, Plac Króla Władysława Łokietka 1				
Autor:	SPÓŁKA Z O.O. DrogMost LUBELSKI 20-415 LUBLIN ul. Zacisze 16 tel./fax. (0-81) 744-00-70 tel./fax. (0-81) 744-13-25 (BAZA-MAT) PRACOWNIA PROJEKTOWA, 20-469 Lublin, ul. Wrotkowska 1b, tel./fax 0 81 743 64 00 www.drogmost.lublin.pl e-mail: projektanci@drogmost.lublin.pl				
Zadanie	Przebudowa ulicy Zamkowej wraz z wiaduktem (na odcinku od bramy Grodzkiej do końca wiaduktu) wraz z obiektami towarzyszącymi: schody , mury oporowe i murki				
Tyt. rysunku	Detale - rysunki warsztatowe. Elementy: TB1 - Tralka balustrady nr 1, TB2 - Tralka balustrady nr 2				
Zamówienie nr: 90/DM/11	Nr rej.: 11/11/P	Data: 11.2011	Branża: DM	Stadium: PW	Skala: 1:5	Nr rys.: 15

Funkcja	Imię i nazwisko	Nr upr.	Podpis
Główny Projektant	mgr inż. Grzegorz Zieliński	451/Lb/2001	
Projektant: branża drogowa	mgr inż. Bernadeta Zachwieja-Gnyp	LUB/0212/POOD/08	
Projektant: branża mostowa	mgr inż. Krzysztof Gnyp	LUB/0156/PWOM/08	
Asystent Projektanta	mgr inż. Jarosław Starzyński		
Sprawdzający: branża drogowa branża mostowa	inż. Stanisław Kitliński	WZDP/22/906/78/75 2375/Lb/94	