SPÓŁKA Z O.O.

DrogMost LUBELSKI

20-415 LUBLIN, ul. Zaciszna 16
tel/fax. (0-81) 744-00-70,
tel. (0-81) 744-13-26 Wykonawstwo

REGON 008020120 **ISO 9001-2008**
NIP 712-015-68-14 nr NC 1056
KRS 0000057033 Sąd Rejonowy w Lublinie XI Wydz. Gosp KRS
KAPITAŁ ZAKŁADOWY 50000. zł wpłacony
Bank PEKAO SA
IV Oddział w Lublinie
75 1240 2500 1111 0000 3764 2888

www.drogmost.lublin.pl
e-mail:info@drogmost.lublin.pl

Rok założenia 1988

PRACOWNIA PROJEKTOWA, 20-469 Lublin ul. Wrotkowska 1b, tel./fax 0 81 743 94 70, e-mail:projektanci@drogmost.lublin.pl

Nr umowy **90/DM/11 z dnia 15.06.2011r.**
Nr rejestru 011/11/P

Inwestor
Adres

Gmina Miasto Lublin
20-950 Lublin Plac Króla Władysława Łokietka 1
Zarząd Dróg i Mostów w Lublinie
20-071 Lublin ul. Wieniawska 14

Tytuł opracowania: Dokumentacja projektowa przebudowy ulicy Zamkowej w Lublinie wraz z wiaduktami (na odcinku od Bramy Grodzkiej do końca wiaduktu) wraz z obiektami towarzyszącymi: schody, mury oporowe i murki.

Branża: **drogowa, mostowa i konstrukcyjna**

Obiekt: ul. Zamkowa w Lublinie (droga gminna nr 106814L)

Adres: **Miasto Lublin, woj. lubelskie**
Działki wg wykazu na stronie nr 9.

ZATWIERDZAM DO WYDANIA WYKONAWCOM
NACZELNIK
Wydziału Inwestycji
mgr inż. Jerzy Pabłoński

PROJEKT BUDOWLANO-WYKONAWCZY

TOM 1

6

Lublin, listopad 2011 r.

Funkcja	Imię i nazwisko/ uprawnienia	Podpis
Główny Projektant	**mgr inż. Grzegorz Zieliński** up. 451/Lb/2001 do proj. w specj. konstruk. bud.	
Projektant branża mostowa	**mgr inż. Krzysztof Gnyp** upr LUB/0156/PWOM/08 do kierow i projekt bez ogran w specj mostowej	
Projektant branża drogowa	**mgr inż. Bernadeta Zachwieja-Gnyp** upr LUB/0212/POOD/08 do projekt bez ogran w specj drogowej	
Sprawdzający	**inż. Stanisław Kitliński** upr. WZDP/22/906/upr.78/75 do proj. w specj. dróg, 2375/Lb/94 do projekt konstruk-inżynier w zakresie mostów	
Prezes	**inż. Andrzej Leniak**	

SPIS TOMÓW

TOM 1 BRANŻA DROGOWA, MOSTOWA I KONSTRUKCYJNA
Przebudowa ulicy Zamkowej
Przebudowa wiaduktu i przejścia arkadowego
Przebudowa schodów od ul. Podwale
Przebudowa schodów od Placu Zamkowego

TOM 2 BRANŻA SANITARNA
Przebudowa kanalizacji deszczowej w ul. Zamkowej
Wymiana i zabezpieczenie wodociągu

TOM 3 BRANŻA ELEKTROENERGETYCZNA
Przebudowa i zabezpieczenie linii elektroenergetycznych nN i oświetlenia ul. Zamkowej

TOM 4 BRANŻA TELEKOMUNIKACYJNA
Przebudowa i zabezpieczenie sieci telekomunikacyjnej

SPIS ZAWARTOŚCI

- Strona tytułowa strona 1
- Spis tomów 2
- Spis zawartości tomu 1 3
- Oświadczenie jednostki projektowej 4
- Oświadczenie projektantów i sprawdzających 5-7

A. Część opisowa – opis techniczny: 8-20

Spis treści

1. Podstawa opracowania i wykorzystane materiały. 8
2. Dane ogólne 9
2.1. Przedmiot inwestycji 9
2.2. Adres inwestycji 9
2.3. Inwestor. 9
2.4. Jednostka projektowa. 9
3. Opis stanu istniejącego zainwestowania terenu – działki. 9
3.1. Ulica Zamkowa. 9
3.2. Wiadukt nad ul. Podwale. 10
3.3. Wiadukt arkadowy nad ciągiem pieszym. 12
3.4. Schody od strony Placu Zamkowego. 12
3.5. Schody od ul. Podwale. 13
3.6. Urządzenia uzbrojenia terenu. 14
3.7. Warunki gruntowo - wodne. 14
3.8. Obiekty ujęte w ewidencji zabytków. 14
3.9. Przewidywane zmiany w istniejącym zagospodarowaniu terenu. 14
4. Projektowane zagospodarowanie. 15
4.1. Założenia przyjęte do projektowania. 15
4.1.1. Elementy i parametry techniczno - użytkowe ulicy Zamkowej. 15
4.1.2. Wiadukt trzyprzęsłowy nad ul. Podwale i przejście arkadowe 15
4.1.3. Schody z ul. Zamkowej na Plac Zamkowy 15
4.1.4. Schody z ul. Zamkowej na ul. Podwale. 15
4.1.5. Elementy małej architektury. 16
4.1.6. Zieleń – założenia ogólne. 16
4.1.7. Organizacja ruchu na czas budowy. 16
4.1.8. Projektowane budowle wg innych opracowań- Publiczny Szalet Miejski. 16
4.2. Charakterystyka projektowanych rozwiązań technicznych 16
4.2.1. Ulica Zamkowa. 16
4.2.2. Remont wiaduktu nad ul. Podwale. 17
4.2.3. Przebudowa schodów od strony Placu Zamkowego. 17
4.2.4. Przebudowa schodów od strony ul. Podwale. 18
4.2.5. Remont przejścia arkadowego. 18
4.2.6. Roboty kamieniarskie. 18
4.2.7. Roboty ziemne 19
4.3. Odwodnienie. 19
5. Powiązania projektowanego remontu z budowlami istniejącymi i projektowanymi. 19
5.1. Powiązania prac remontowych z obiektami istniejącymi 19
5.2. Powiązania prac remontowych z obiektami projektowanymi. 19
6. Zestawienie powierzchni zagospodarowania terenu. 19
7. Ochrona konserwatorska i archeologiczna. 19
8. Warunki ochrony przeciwpożarowej 20
9. Charakterystyka energetyczna. 20
10. Urządzenia obce. 20
11. Dowiązanie sytuacyjno-wysokościowe 20
12. Bezpieczeństwo i ochrona zdrowia. 20

B. Opinie i uzgodnienia do dokumentacji projektowej:

- Opinia ZUDP Nr 1417/2011 z dn. 08.11.2011 r + załącznik 22-24
- Pismo WUOZ w Lublinie nr JN/4002/Lu-200/407/11 z dnia 2011-02-02 25
- Warunki MPWiK Lublin nr KT/5004-571-1/2011 z dn. 23.09.2011 26-27
- Notatka Służbowa z dnia 2011-09-14 28
- Warunki PGE nr 76/7320/TU/TS/2011 z dnia 25.07.2011 29-30
- Warunki TP nr TOTTESBU/MR-I/02.08/11 z dn. 02.08.2011 31-33
- Karpacka Spółka Gazownictwa nr KSGIV/OTE/68c/021/11 z dn. 13.07.2011 + zał. 34-35
- LPEC Sp. z o.o. TZ-41-045/11 z dnia 19-07-2011 + załącznik 36-37
- Decyzja LWKZ nr IN.5142.373./L.2011 z dnia 30.11.2011 37A-37B

C. Kserokopie uprawnień budowlanych i zaświadczeń:

Projektantów i sprawdzających 38-46

D. Część rysunkowa: 48-65

1. Orientacja 1:10000 48
2. Plan sytuacyjny 1:500 49
2a. Plan sytuacyjny z zakresem inwestycji i granicami działek 50
3. Przekroje normalne ul. Zamkowej 51
4. Profil podłużny ul. Zamkowej 52
5. Przekroje poprzeczne ul. Zamkowej 53
6. Rzut z góry ul. Zamkowej 1:100 54
7. Rysunek ogólny wiaduktu nad ul. Podwale 55
8. Balustrada wiaduktu nad ul. Podwale 56
9. Rysunek ogólny przejścia arkadowego dla pieszych 57
10. Schody na Plac Zamkowy 58
11. Konstrukcja schodów na Plac Zamkowy 59
12. Schody na ul. Podwale 60
13. Konstrukcja schodów na ul. Podwale – element 1 61
14. Konstrukcja schodów na ul. Podwale – element 2 62
15. Konstrukcja schodów na ul. Podwale – element 3 63
16. Murki oporowe 64
17. Elewacje 65

Projekt zawiera 65 ponumerowanych stron.

OŚWIADCZENIE
O KOMPLETNOŚCI DOKUMENTACJI

"DrogMost Lubelski" Spółka z o.o. oświadcza, że dokumentacja projektowa pn. **„Przebudowa ulicy Zamkowej w Lublinie wraz z wiaduktami (na odcinku Bramy Grodzkiej do końca wiaduktu) wraz z obiektami towarzyszącymi: schody, mury oporowe i murki."** jest wykonana zgodnie z Umową z Gminą Lublin nr 90/DM/11 - z dnia 15.06.2011 r. i aneksem nr 1 – 71/ZDM/11 z dnia 2011.09.14 (Rejestr nr 011/11/P), obowiązującymi przepisami techniczno-budowlanymi, normami oraz normatywami i jest kompletna z punktu widzenia celu, któremu ma służyć.

Główny projektant branża konstrukcyjna — mgr inż. Grzegorz Zieliński, upr. budowlane nr 451/Lb/2001 do projektowania bez ograniczeń spec. konstrukcyjno budowlana (Dz.U. 95.8.38)

Projektant branża drogowa — PROJEKTANT mgr inż. Bernadeta Zachwieja-Gnyp, upr. bud nr LUB/0212/POOD/08 do projektowania bez ograniczeń w spec. drogowej (Ustawa z dn. 7.07.1994 Prawo Bud. Dz.U. z 2006 nr 156 poz. 1118 i RMTiB z dn. 28.04.2006 Dz.U. z 2006 nr 83 poz. 578)

Projektant branża mostowa — PROJEKTANT mgr inż. Krzysztof Gnyp, upr. bud nr LUB/0156/PWOM/08 do projekt. i kier. rob. bud. bez ogran. w spec. Most. (Ustawa z dn. 7.07.1994 Prawo Bud Dz.U. z 2006 nr 156 pozycja. 1118 i RMTiB z dn. 28.04.2006 Dz.U. z 2006 nr 83 poz. 578)

Projektant branża sanitarna — mgr inż. Anna Leniak-Tomczyk, upr budowlane nr LUB/0165/POOS/05 do projektowania bez ograniczeń w specj. instalacyjnej w zakr. sieci,instal. i urządz. ciepl., wentyl., gaz., wod. i kan., (Dz.U. z 2001, Nr 5, poz. 42) nr ewid. LUB/IS/0124/06

Projektant branża elektryczna — Tadeusz Wybraniec, do projektowania bez ograniczeń w specj. Instalacyjnej w zakresie sieci, instalacji i urządz. elektrycznych i elektroenergetycznych Nr ewid. LUB/0126/POOE/04

Projektant branża teletechniczna — Janusz BAT, uprawnienia budowlane w telekomunikacji do projektowania w zakresie linii, instalacji i urządzeń liniowych Nr ewid. 0104/96/U

Lublin listopad 2011 r.

Prezes Zarządu:

PREZES ZARZĄDU
Andrzej Leniak

Grzegorz Zieliński

OŚWIADCZENIE

Zgodnie z art. 20 ust. 4 prawa budowlanego, (zmiana w Dz. U. Nr 93 poz. 888 z 2004 roku, do Dz. U. Nr 207, poz. 2016 z 2003),

oświadczam,

że opracowana przeze mnie dokumentacja projektowa branży konstrukcyjnej (Tom 1) pod nazwą „Przebudowa ulicy Zamkowej w Lublinie wraz z wiaduktami (na odcinku Bramy Grodzkiej do końca wiaduktu) wraz z obiektami towarzyszącymi: schody, mury oporowe i murki."" jest wykonana zgodnie z Umową z Gminą Lublin nr 90/DM/11 - z dnia 15.06.2011 r. i aneksem nr 1 – 71/ZDM/11 z dnia 2011.09.14 (Rejestr nr 011/11/P), została opracowana zgodnie z obowiązującymi przepisami oraz zasadami wiedzy technicznej.

Projektant:

mgr inż. Grzegorz Zieliński
upr. budowlane nr 451/Lb/2001
do projektowania bez ograniczeń
spec. konstrukcyjno budowlana
(Dz.U. 95 8.38)

Krzysztof Gnyp

OŚWIADCZENIE

Zgodnie z art. 20 ust. 4 prawa budowlanego, (zmiana w Dz. U. Nr 93 poz. 888 z 2004 roku, do Dz. U. Nr 207, poz. 2016 z 2003),

oświadczam,

że opracowana przeze mnie dokumentacja projektowa branży mostowej (Tom 1) pod nazwą „Przebudowa ulicy Zamkowej w Lublinie wraz z wiaduktami (na odcinku Bramy Grodzkiej do końca wiaduktu) wraz z obiektami towarzyszącymi: schody, mury oporowe i murki." jest wykonana zgodnie z Umową z Gminą Lublin nr 90/DM/11 - z dnia 15.06.2011 r. i aneksem nr 1 – 71/ZDM/11 z dnia 2011.09.14 (Rejestr nr 011/11/P), została opracowana zgodnie z obowiązującymi przepisami oraz zasadami wiedzy technicznej.

Projektant:

PROJEKTANT
mgr inż. Krzysztof Gnyp
upr. bud nr LUB/0156/PWOM/08
do projekt. i kier. rob. bud. bez ogran. w spec. Most
(Ustawa z dn. 7.07.1994 Prawo Bud Dz.U. z 2006
nr 156 pozycja. 1118 i RMTiB z dn. 28.04.2006
Dz.U. z 2006 nr 83 poz. 578)

Bernadeta Zachwieja Gnyp

OŚWIADCZENIE

Zgodnie z art. 20 ust. 4 prawa budowlanego, (zmiana w Dz. U. Nr 93 poz. 888 z 2004 roku, do Dz. U. Nr 207, poz. 2016 z 2003),

oświadczam,

że opracowana przeze mnie dokumentacja projektowa branży drogowej (Tom 1) pod nazwą „Przebudowa ulicy Zamkowej w Lublinie wraz z wiaduktami (na odcinku Bramy Grodzkiej do końca wiaduktu) wraz z obiektami towarzyszącymi: schody, mury oporowe i murki."" jest wykonana zgodnie z Umową z Gminą Lublin nr 90/DM/11 - z dnia 15.06.2011 r. i aneksem nr 1 – 71/ZDM/11 z dnia 2011.09.14 (Rejestr nr 011/11/P), została opracowana zgodnie z obowiązującymi przepisami oraz zasadami wiedzy technicznej.

Projektant:

PROJEKTANT
mgr inż. Bernadeta Zachwieja-Gnyp
upr. bud nr LUB/0212/POOD/08
do projektowania bez ograniczeń w spec. drogowej
(Ustawa z dn. 7.07.1994 Prawo Bud. Dz.U. z 2006
nr 156 poz. 1118 i RMTiB z dn. 28.04.2006
Dz.U. z 2006 nr 83 poz. 578)

Stanisław Kitliński

OŚWIADCZENIE

Zgodnie z art. 20 ust. 4 prawa budowlanego, (zmiana w Dz. U. Nr 93 poz. 888 z 2004 roku, do Dz. U. Nr 207, poz. 2016 z 2003),

oświadczam,

że sprawdzona przeze mnie dokumentacja projektowa w branży drogowej i mostowej (Tom 1) pod nazwą „Przebudowa ulicy Zamkowej w Lublinie wraz z wiaduktami (na odcinku Bramy Grodzkiej do końca wiaduktu) wraz z obiektami towarzyszącymi: schody, mury oporowe i murki." jest wykonana zgodnie z Umową z Gminą Lublin nr 90/DM/11 - z dnia 15.06.2011 r. i aneksem nr 1 – 71/ZDM/11 z dnia 2011.09.14 (Rejestr nr 011/11/P), została opracowana zgodnie z obowiązującymi przepisami oraz zasadami wiedzy technicznej.

Sprawdzający:

inż. Stanisław Kitliński
upr. bud. WZDP/22/906/78/75
w spec. projekt. i wykonawstwo dróg
(Dz.U Nr 7 poz 24 z 1969r., Dz.Bud. Nr 7
poz.24 z 1969r i Nr 9 poz.26 z 1972r.)

inż. Stanisław Kitliński
upr. bud. 2375/Lb/94
w spec. projektowania mostów
(Dz.U. Nr 8 poz 46 z 1975r.)

A. OPIS TECHNICZNY

do projektu budowlano-wykonawczego.

1. Podstawa opracowania i wykorzystane materiały.

- Ustawa z dnia 7 lipca 1994 r. - „Prawo budowlane", (tekst jednolity Dz. U. Nr 243, poz. 1623 z 2010 r. z późniejszymi zmianami).
- Ustawa z dnia 21 marca 1985 r. o drogach publicznych (Dz. U. z 2007 r. Nr 19, poz. 115, z późniejszymi zmianami),
- Rozporządzenia Ministra Infrastruktury z dnia 3 lipca 2003 r. w sprawie szczegółowego zakresu i formy projektu budowlanego (Dz. U. z 2003 r., Nr 120, poz. 1133, z późniejszymi zmianami),
- Rozporządzenia Ministra Infrastruktury z dnia 18 maja 2004 r. w sprawie określenia metod i podstaw sporządzania kosztorysu inwestorskiego, obliczania planowanych kosztów prac projektowych oraz planowanych kosztów robót budowlanych określonych w programie funkcjonalno-użytkowym (Dz. U. z 2004 r., Nr 130, poz. 1389),
- Rozporządzenia Ministra Infrastruktury z dnia 2 września 2004 r. w sprawie szczegółowego zakresu i formy dokumentacji projektowej, specyfikacji technicznych wykonania i odbioru robót budowlanych oraz programu funkcjonalno-użytkowego (Dz. U. z 2004 r., Nr 202, poz. 2072, z późniejszymi zmianami),
- Rozporządzenia Ministra Transportu i Gospodarski Morskiej z dnia 2 marca 1999 r. w sprawie warunków technicznych, jakim powinny odpowiadać drogi publiczne i ich usytuowanie (Dz. U. z 1999 r., Nr 43, poz. 430, z późniejszymi zmianami),
- Rozporządzenia Ministra Transportu i Gospodarski Morskiej z dnia 30 maja 2000 r. w sprawie warunków, jakim powinny odpowiadać drogowe obiekty inżynierskie i ich usytuowanie (Dz. U. z 2000 r., Nr 63, poz. 735, z późniejszymi zmianami),
- Rozporządzenia Ministra Infrastruktury z dnia 12 kwietnie 2002 r. w sprawie warunków technicznych, jakim powinny odpowiadać budynki i ich usytuowanie (Dz. U. z 2002 r., Nr 75, poz. 690 z późniejszymi zmianami)
- Warunki konserwatorskie na remont wiaduktu nad ul. Podwale i schodami terenowymi w obrębie zespołu urbanistycznego Lublina objętego wpisem do rejestru zabytków woj. lubelskiego nr A/153 wydane przez Lubelskiego Wojewódzkiego Konserwatora Zabytków nr JN./4002/Lu-200/407/11 z dnia 2011-02-02.
- Ekspertyza wiaduktów nad ul. Podwale oraz arkadowego przejścia nad ciągiem pieszym zlokalizowanym w ciągu drogi gminnej 106814L – ul. Zamkowej w Lublinie opracowana przez Zespół Katedry Dróg i Mostów Wydziału Budownictwa i Architektury Politechniki Lubelskiej pod kierunkiem dr hab. inż. Marka Łagody prof. PL w październiku 2010 roku./
- Fragmenty dokumentacji projektowej wiaduktów 3 przęsłowego i 1 przęsłowego, dokumentacja opracowana przez „MIASTOPROJEKT-STOLICA" PPBM Warszawa ul. Królewska 27 w 1954.
- Umowa z Gminą Lublin nr 90/DM/11 - z dnia 15.06.2011 r. i Aneks nr 1 - 71/ZDM/11 z dnia 2011.09.14 (Rejestr nr 011/11/P)
- Obowiązujące normy, przepisy, katalogi i instrukcje.

2. Dane ogólne

2.1. Przedmiot inwestycji

Przedmiotem inwestycji jest przebudowa ulicy Zamkowej w Lublinie wraz z wiaduktami (na odcinku od Bramy Grodzkiej do końca wiaduktu) wraz z obiektami towarzyszącymi: schody, mury oporowe i murki. Ma ona na celu odtworzenie wyglądu zbliżonego po remoncie w 1996 roku.

2.2. Adres inwestycji.

Ulica Zamkowa – ciąg drogi gminnej nr 106814L, zlokalizowana jest w mieście Lublin, gmina Lublin, powiat lubelski, woj. lubelskie.
Teren inwestycji zlokalizowany jest w obrębie układu urbanistycznego Starego Miasta i Śródmieścia Lublina wpisanego do rejestru zabytków woj. lubelskiego pod nr A/153 decyzją znak: Kl.V-7/4/67 z dnia 27 stycznia 1967 roku.

Teren objęty projektem przebudowy zlokalizowany jest na działkach:

Jednostka ewidencyjna / Obręb	Nr działki	Właściciel / Zarządca
Miasto Lublin, Obręb nr 34 – Stare Miasto	40, 41, 48, 45/2, 45/3, 93/8	Skarb Państwa Gmina Lublin UM Wydział Dróg i Mostów w Lublinie
	42/1	Województwo lubelskie Muzeum Lubelskie w Lublinie

2.3. Inwestor.

Inwestorem przedsięwzięcia jest:

Gmina Lublin
20-950 Lublin Plac Króla Władysława Łokietka 1
Zarząd Dróg i Mostów w Lublinie
20-071 Lublin ul. Wieniawska 14

2.4. Jednostka projektowa.

Projekt opracowany został przez:

DrogMost Lubelski Spółka z o.o.
20-415 LUBLIN ul. Zaciszna 16,
Pracownia Projektowa
20-469 Lublin, ul. Wrotkowska 1b

3. Opis stanu istniejącego zainwestowania terenu – działki.

3.1. Ulica Zamkowa.

Ulica Zamkowa jest przedłużeniem ulicy Grodzkiej, przebiega od Bramy Grodzkiej w kierunku Zamku, przez wzgórze zamkowe do ronda Romana Dmowskiego (Al. Tysiąclecia z Aleją Unii Lubelskiej). Ulica na omawianym odcinku posiada nawierzchnię w krawężnikach z kostki betonowej w kolorze szarym. Szerokość jezdni 3,50 do 4,00 m i opaski o szerokości od 0,5 do 1,20 m.
Po obu stronach ulica ograniczona jest murem balustradowym z cegły czerwonej , który przykryty jest płytami z piaskowca.

Istniejąca konstrukcja nawierzchni:
-kostka betonowa gr 8 cm na podsypce piaskowej 0-3 mm gr 4 cm
-grunt stabilizowany cementem o Rm=5MPa gr. 15 cm
-grunt stabilizowany cementem o Rm=2,5MPa gr. 15 cm
-piasek średnioziarnisty gr. 10 cm

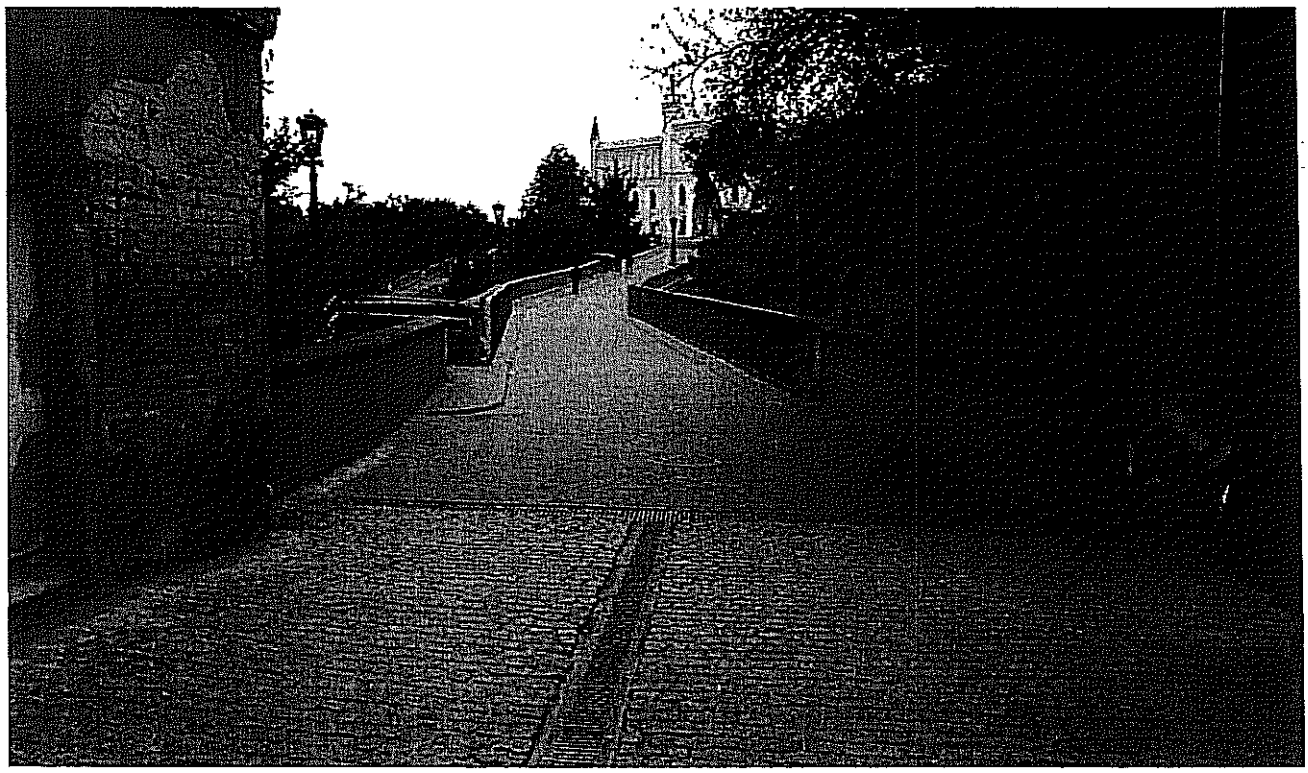

Widok na ul. Zamkową od strony Bramy Grodzkiej – początek zakresu opracowania.

Widok na ul. Zamkową od strony Zamku – koniec zakresu opracowania.

3.2. Wiadukt nad ul. Podwale.

Wiadukt wybudowany w 1954 roku o konstrukcji żelbetowej trzyprzęsłowy.
Wiadukt z boku i skrzydełka oblicowane cegłą (grub. ½ cegły). Wejścia pod wiadukt z obu stron w formie portali kamiennych wykonanych z piaskowca, wewnątrz wiaduktu tynki i licówka z cegły.
Na wiadukcie murki balustradowe z tralkami zwieńczone płytami kamiennymi z piaskowca.
Nawierzchnia chodników pod wiaduktem z płyt kamiennych i betonowych
Skarpy stożków wiaduktu podparte są murkami z cegły, które przykryte zostały płytami kamiennymi, dołem ustawiony jest cokoliki z piaskowca.
Zgodnie z opisem historycznym do wykonania elementów kamiennych używany był *„piaskowiec pińczowski i jasnokremowy kamień szydłowiecki"*.

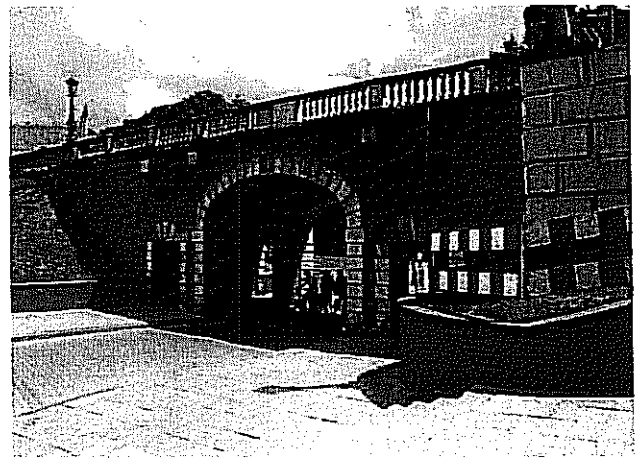

Widok istniejącego wiaduktu od strony Placu Zamkowego

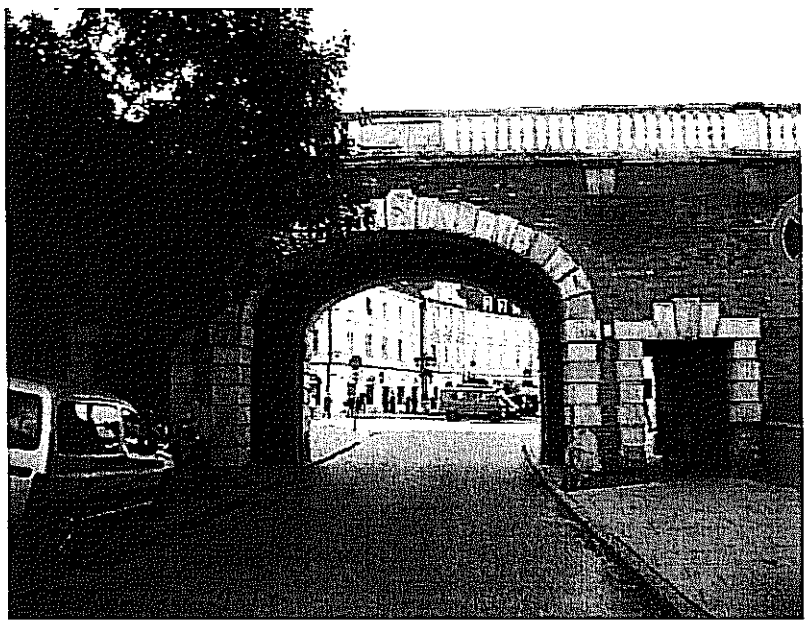

Widok od strony ul. Podwale.

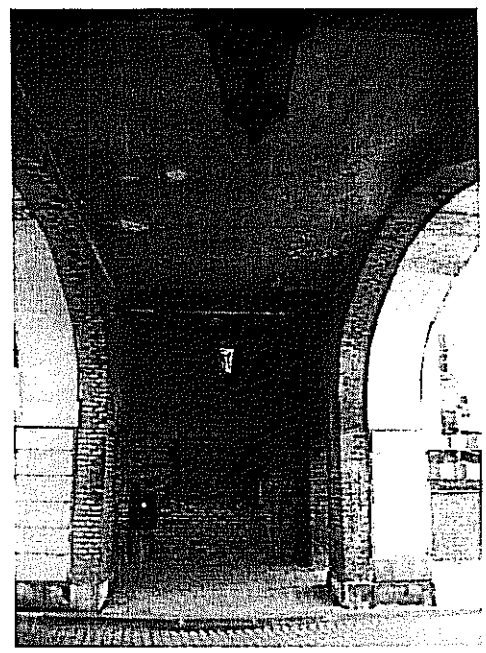

Widok pod wiaduktem

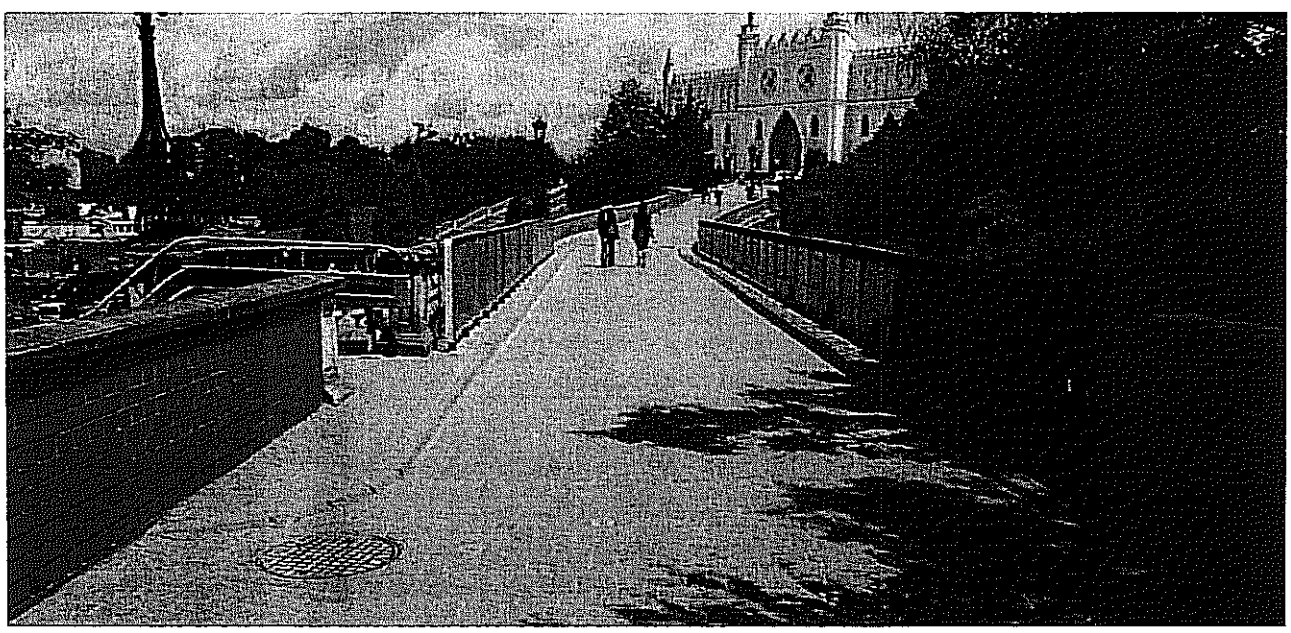

Widok jezdni na wiadukcie

3.3. Wiadukt arkadowy nad ciągiem pieszym.

Wiadukt jednoprzęsłowy arkadowy o konstrukcji żelbetowej w formie ramy prostokątnej posadowiony na studniach lub ścianach betonowych szer. 1,45 m i głębokości 8,80 m poniżej płyty fundamentowej, wewnątrz wiaduktu ściany i sklepienie kolebkowe licowane cegłą. Ściany boczne i skrzydełka licowane cegłą, wejścia z obu stron z licówką kamienną w formie portali,

Widok od strony Placu Zamkowego

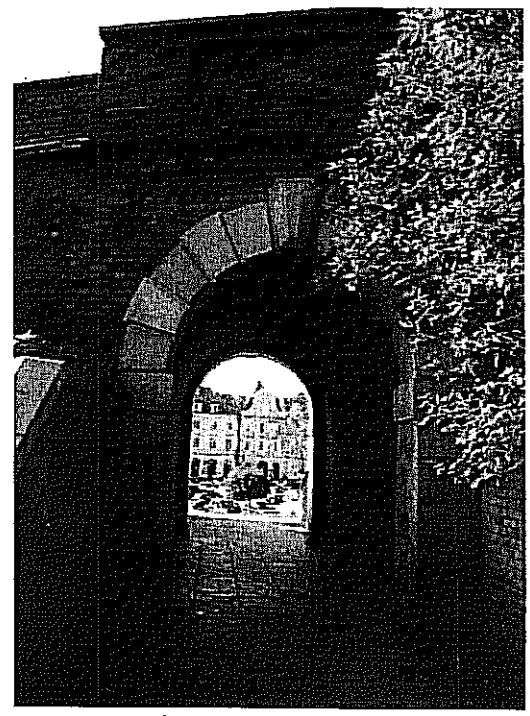

od strony ul. Podwale

3.4. Schody od strony Placu Zamkowego.

Schody z ul. Zamkowej na Plac Zamkowy betonowe, mury ograniczające schody obłożone płytami kamiennymi, balustrady kamienne w postaci cokołów, tralek i słupków przykrytych płytami kamiennymi

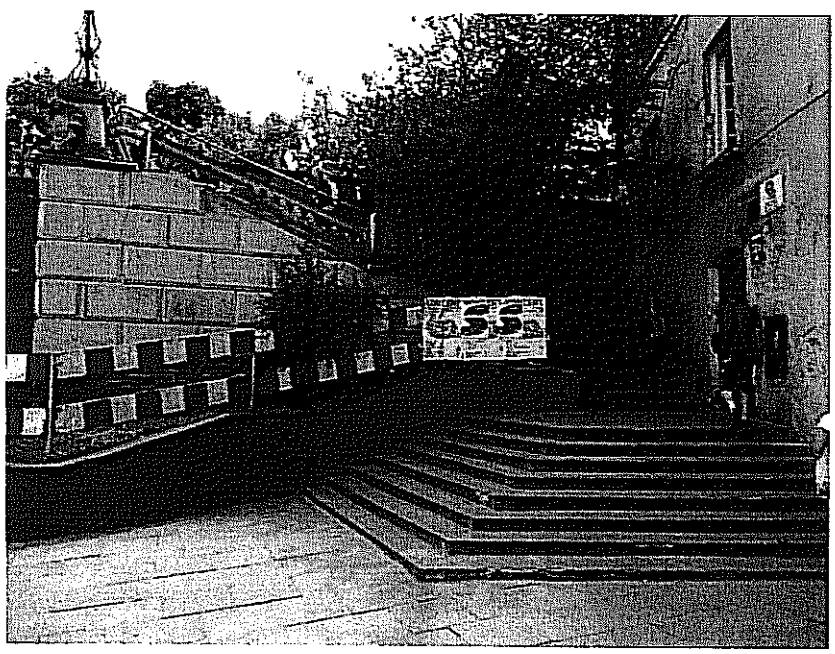

3.5. Schody od ul. Podwale.

Schody z ul. Zamkowej na ul. Podwale wykonane są z cegły klinkierowej z balustradami stalowymi, schody posiadają dwa spoczniki przy drzwiach wejściowych. Schody nie spełniają wymagań dla schodów lokalizowanych w ciągach pieszych.

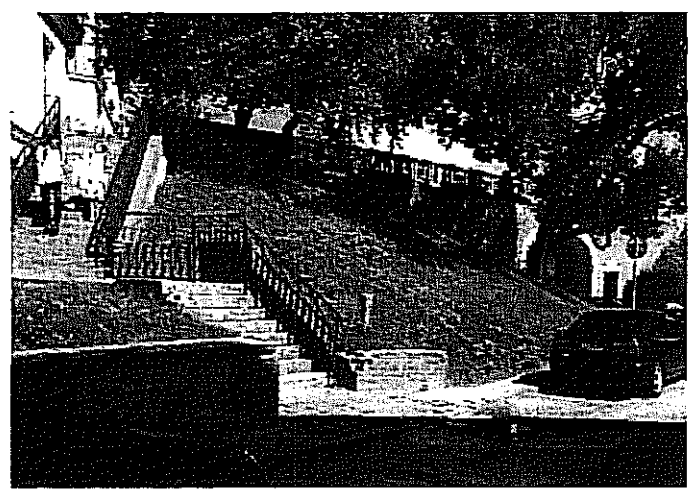

3.6. Urządzenia uzbrojenia terenu.

Na odcinku objętym opracowaniem zlokalizowane są następujące urządzenia obce:
w pasie ul. Zamkowej oraz pod skarpami:
- sieć gazowa niskiego ciśnienia
- kanalizacja deszczowa kdD600
- nieczynny kabel elektryczny eN
- linie elektryczne kablowe
- kable teletechniczne
- linia kablowa nN oświetleniowa
- wodociąg wD200

W pasie ul. Podwale i Placu Zamkowego:
- kable teletechniczne
- kable elektryczne
- kanalizacja deszczowa
- sieć wodociągowa
- sieć gazowa
- sieć ciepłownicza cD2x100

Lokalizację istniejących sieci podano na planie sytuacyjno- wysokościowym rysunek nr 2 i na rysunkach nr 6, 11

3.7. Warunki gruntowo - wodne.

Na podstawie dokumentacji geologiczno - inżynierskiej wykonanej przez Przedsiębiorstwo Projektowe „EKO-GEO" w Lublinie w 2011 roku ustalono, że warunki gruntowo -wodne są mało korzystne. W podłożu pod istniejącym nasypem o grub około 4,20 m, występują pyły z namułem do głębokości 9,00 m od poziomu terenu, pod którymi zalegają piaski średnie do głębokości 11m.
W sąsiedztwie schodów od Placu Zamkowego do głębokości 2,80 m występują namuły pylaste czarne w stanie plastycznym, pod którymi występują piaski średnie do głębokości 6,5 m i piaski drobne do głębokości 10m.
Poziom wody gruntowej nawiercono na głębokości 6,0 do 6,5 m od poziomu terenu.

3.8. Obiekty ujęte w ewidencji zabytków.

Teren inwestycji zlokalizowany jest w obrębie układu urbanistycznego Starego Miasta i Śródmieścia Lublina wpisanego do rejestru zabytków woj. lubelskiego pod nr A/153 decyzją znak: KI.V-7/4/67 z dnia 27 stycznia 1967 roku.

3.9. Przewidywane zmiany w istniejącym zagospodarowaniu terenu.

Projekt nie przewiduje zasadniczych zmian w istniejącym zagospodarowaniu terenu. Przebieg ulicy Zamkowej, wiaduktów i schodów na Plac Zamkowy pozostaje bez zmian sytuacyjnych, zmiany dotyczą lokalizacji schodów na ulicę Podwale. Niewielkie zmiany dotyczą modyfikacji muru oporowego i poszerzenia chodnika wzdłuż ul. Podwale.

4. Projektowane zagospodarowanie.

4.1. Założenia przyjęte do projektowania.

W związku z lokalizacją w nasypie ulicy Zamkowej szaletu miejskiego przewiduje się podział robót na 2 etapy.

Etap 1 odcinek ul. Zamkowej od km 0+000 do km 0+038,00, w ramach którego wykonana zostanie przebudowa ul. Zamkowej wraz z przebudową urządzeń infrastruktury oraz wszystkie prace ujęte na tym odcinku jak:
- remont wiaduktu nad ul. Podwale,
- przebudowa schodów na Plac Zamkowy
- przebudowa schodów na ul. Podwale wraz z przebudowa muru oporowego i poszerzeniem chodnika od strony skarpy do 2,00m.

Etap 2 odcinek ul. Zamkowej od km 0+038 do km 0+078,00.
Obejmuje przebudowę ul. Zamkowej na tym odcinku, remont przejścia arkadowego i pozostałych urządzeń infrastruktury po wcześniejszym wybudowaniu „**Publicznego Szaletu Miejskiego**" według projektu opracowanego przez *Usługi Projektowe Krzysztof Kędzierski 20-828 Lublin ul. Morawian 8.*

4.1.1. Elementy i parametry techniczno - użytkowe ulicy Zamkowej.

Projekt przewiduje:
- przebudowę ul. Zamkowej poprzez wymianę istniejącej nawierzchni z kostki betonowej na kostkę granitową w dowiązaniu do ul. Grodzkiej.
- wymianę balustrad i murków balustradowych wraz z elementami architektonicznymi i oświetleniem
- wykonanie odwodnienia liniowego w ul. Zamkowej
- parametry techniczno użytkowe ul. Zamkowej pozostają bez zmian, zmianie ulega jedynie wysokość balustrad na 1,10 m.

4.1.2. Wiadukt trzyprzęsłowy nad ul. Podwale i przejście arkadowe.

Zgodnie z ekspertyzą w projekcie przewidziano:
- wymianę istniejących elementów elewacji z cegły klinkierowej
- wymianę istniejących elementów architektonicznych i okładzin kamiennych
- wymianę balustrad nad wiaduktami na nowe wraz z murkami i elementami architektonicznymi
- renowację powierzchni pod wiaduktami tynków, okładzin, murków i chodników
- wykonanie prac naprawczych i izolacyjnych powierzchni betonowych wiaduktów po rozbiórkach okładzin i odkopaniu
- parametry techniczno użytkowe wiaduktu i przejścia pozostają bez mian

4.1.3. Schody z ul. Zamkowej na Plac Zamkowy.

Zgodnie z Ekspertyzą, w projekcie przewidziano:
- rozebranie i odbudowę schodów z ul. Zamkowej na Plac Zamkowy
- wzmocnienie gruntu pod murami oporowymi i schodami,
- wykonanie schodów – stopni kamiennych,
- wymianą balustrad i elementów architektonicznych

4.1.4. Schody z ul. Zamkowej na ul. Podwale.

Zgodnie z Ekspertyzą, w projekcie przewidziano:
- przebudowę schodów z ul. Zamkowej na ul. Podwale
- ustawienie balustrady stalowej na murkach okalających schody
- przebudowa murku wzdłuż ul. Podwale w kierunku Placu Zamkowego wraz z poszerzeniem chodnika do szerokości 2,00 m.

4.1.5. Elementy małej architektury.

Istniejące murki podpierające skarpy nasypu zostaną odbudowane lub wyremontowane. Schodki betonowe pomiędzy wiaduktem nad ul. Podwale a ul. Kowalską, od strony Placu Zamkowego zostaną przebudowane na stopnie z bloków kamiennych, chodnik z płyt betonowych wyregulowany wysokościowo.

4.1.6. Zieleń – założenia ogólne.

W ramach przebudowy zostaną wycięte krzewy i drzewka - samosiejki jak: śliwa mirabelka, czarny bez itd. pozostałe drzewa i krzewy zostaną zabezpieczone na czas prowadzonych robót. Powierzchnie skarp nasypu ul. Zamkowej zostaną wyprofilowane i obsiane mieszankami traw.

4.1.7. Organizacja ruchu na czas budowy.

Zasadnicze roboty przy wymianie nawierzchni jezdni, przebudowie schodów i renowacji wiaduktów wykonywane będą po zamknięciu dla ruchu ul. Zamkowej, ul. Podwale i schodów na Plac Zamkowy i na ul. Podwale. Projekty organizacji ruchu na czas robót w powiązaniu z harmonogramem prac budowlanych opracuje wykonawca robót i uzyska zatwierdzenie w ZDiM w Lublinie.

4.1.8. Projektowane budowle wg innych opracowań- Publiczny Szalet Miejski.

Pod ul. Zamkową w nasypie koło przejścia arkadowego, zgodnie z Decyzją nr 494/133/09 o ustaleniu lokalizacji inwestycji celu publicznego o znaczeniu gminnym, na realizację publicznego, miejskiego szaletu na zlecenie Gminy Miasta Lublin Wydziału Inwestycji i Remontów firma Usługi Projektowe Krzysztof Kędzierski Lublin opracowuje projekt na budowę Publicznego Szaletu Miejskiego wraz z infrastrukturą.

4.2. Charakterystyka projektowanych rozwiązań technicznych.

4.2.1. Ulica Zamkowa.

Zaprojektowano przebudowę ul. Zamkowej polegającą na wymianie nawierzchni na odcinku długości 72,02 m od ścieku liniowego przy Bramie Grodzkiej.
W ramach przebudowy zostanie rozebrana istniejąca nawierzchnia jezdni i opasek, murki oporowe oraz nasyp na głębokość min do poziomu ułożenia materaca bazowego w osłonie z geosyntetyku o Fd=50 kN/m. Zaprojektowano spadek jezdni w kierunku do środka i ściek muldowy zaniżony 1 cm w stosunku do osi jezdni. Na końcowym odcinku długości 5,98 od km 0+72,02 do km 0+78,00 zaprojektowano przebrukowanie istniejącej nawierzchni z kostki betonowej w celu dowiązania do istniejącego przekroju daszkowego.

Nawierzchnię jezdni i opasek należy wykonać zgodnie konstrukcją podaną poniżej i na rys. nr 3:

Konstrukcja nawierzchni z kostki.

– warstwa ścieralna z kostki granitowej 15/15,	grub. 15 cm
– podsypka cementowo - piaskowa	grub. 4 cm
– podbudowa z piasku stabilizowanego cementem R_m=5 MPa	grub. 15 cm
– podbudowa z piasku stabilizowanego cementem R_m=2,5 MPa	grub. 15 cm
– nasyp z piasku średnioziarnistego,	
Razem grubość konstrukcji nawierzchni	**49** cm

Konstrukcja opaski z kostki.

– warstwa ścieralna z kostki granitowej 8/8,	grub. 8 cm
– podsypka cementowo piaskowa	grub. 4 cm
– podbudowa z piasku stabilizowanego cementem R_m=2,5 MPa	grub. 34,5 cm

Zaprojektowano krawężniki kamienne – granitowe o wymiarach 20x20cm na ławie z oporem z betonu C12/15.
Układ wysokościowy nawierzchni pozostaje generalnie bez zmian, w dowiązaniu do rzędnych początku i końca opracowania.

Roboty rozbiórkowe należy prowadzić zgodnie ze specyfikacjami technicznymi i przepisami BHP.

4.2.2. Remont wiaduktu nad ul. Podwale.

Balustrady i mury balustradowe nad wiaduktem należy rozebrać i ponownie odtworzyć przywracając do stanu pierwotnego, elementy kamienne należy wykonać z piaskowca, licówki z cegły klinkierowe klasy 150 o kolorze starej cegły (kolor piaskowca i cegły na licówki należy uzgodnić z konserwatorem zabytków.)

W ramach prac remontowych wiaduktu w projekcie przewidziano odkopanie i odkrycie górnej powierzchni ustroju niosącego wiaduktu, oczyszczenie powierzchni betonowej wykonanie warstwy wyrównawczej i ułożenie izolacji bitumicznej z papy zgrzewalnej. Górna powierzchnia pod izolację powinna posiadać spadek min 2% umożliwiający spływ wody z izolacji. Pozostałe powierzchnie betonowe, które zostaną zasypane należy pokryć izolacją bitumiczną.

Elewacje z cegły i elementy architektoniczne kamienne należy rozebrać, elementy nadające się do ponownego użycia należy oznaczyć przed demontażem w celu ponownego ułożenia w tym miejscu.

Powierzchnie betonowe po rozbiórce elewacji należy naprawić i wyrównać, w przypadku większych uszkodzeń należy dokonać napraw z użyciem siatek stalowych lub prętów zbrojeniowych.

Elementy kamienne należy łączyć przy użyciu zapraw niskoskurczowych i kotew ze stali nierdzewnej. Tralki należy wzmocnić wprowadzając w środek pręt ze stali nierdzewnej na silikonie

Elementy kamienne schodów należy zabezpieczyć preparatem hydrofobującym zapobiegającym nasiąkaniu i niezmieniającym wyglądu kamienia.

Istniejące chodniki z płyt betonowych 35x35 cm zlokalizowane pod wiaduktem należy wymienić na płyty z betonu prasowanego o fakturze i kolorze jak na Placu Zamkowym.

4.2.3. Przebudowa schodów od strony Placu Zamkowego.

Istniejące schody należy rozebrać, przed rozebraniem należy wyznaczyć przebieg istniejących kabli i urządzeń. Prace rozbiórkowe w sąsiedztwie urządzeń podziemnych należy prowadzić ręcznie. Schody i mury oporowe należy rozbierać w taki sposób, aby nie naruszyć konstrukcji murów na ul. Zamkowej, które nie podlegają rozbiórce wg ekspertyzy (odcinek od budynku przy Bramie Grodzkiej do schodów). Elewacje i elementy architektoniczne kamienne należy rozebrać, elementy nadające się do ponownego użycia należy oznaczyć przed demontażem w celu ponownego ułożenia w tym samym miejscu.

Po rozebraniu murów należy wzmocnić podłoże pod projektowanymi murami i schodami metodą „jet grouting". Zaprojektowano kolumny iniekcyjne długości 5,0 m. Ilość i rozmieszczenie kolumn iniekcyjnych podano na rysunku nr 10.

Na wzmocnionym gruncie należy wykonać mury oporowe żelbetowe schodów wg rysunków nr 11 zaprojektowano mury oporowe z betonu C25/30, zbrojenie ze stali A-IIIN.

Stopnie schodów zaprojektowano z płyt kamiennych z piaskowca o grubości 9 cm ułożonych na warstwie betonu C12/15.

Konstrukcję spoczników należy wykonać z kostki granitowej 8x8cm na podsypce cementowo - piaskowej gr. 4 cm. Podbudowę stanowi warstwa z piasku stabilizowanego cementem R_m =2,5 MPa.

Balustrady i cokoły należy rozebrać i ponownie odtworzyć przywracając do stanu pierwotnego, elementy kamienne należy wykonać z piaskowca, balustradę schodów pokazano na rysunku nr 11. Wszystkie elementy kamienne należy łączyć przy użyciu zapraw niskoskurczowych i kotew ze stali nierdzewnej. Tralki z piaskowca należy wzmocnić wprowadzając w środek pręt ze stali nierdzewnej na silikonie.

Mury oporowe schodów należy pokryć okładzinami kamiennymi z piaskowca.

Wszystkie elementy kamienne należy zabezpieczyć preparatem hydrofobującym zapobiegającym nasiąkaniu i niezmieniającym wyglądu kamienia.

W trakcie wykonywania schodów należy wykonać instalację oświetleniową i kotwy do mocowania latarni na cokole wg projektu Tom 3 branży elektroenergetycznej.

W projekcie ujęto przebudowę 4 schodków betonowych zlokalizowanych pomiędzy schodami z ul Zamkowej a Placem Zamkowym, stopnie schodów wykonać z płyt kamiennych z piaskowca na war-

stwie z piasku stabilizowanego cementem R_m =2,5 MPa. W związku z przebudową schodów należy wykonać regulację wysokościową istniejącego chodnika z płyt z betonu prasowanego.

Schody należy wykonać zgodnie z rysunkami nr 10 i 11 oraz Szczegółowymi Specyfikacjami Technicznymi.

4.2.4. Przebudowa schodów od strony ul. Podwale.

Przed rozebraniem schodów należy wyznaczyć lokalizację kabli elektrycznych, sieci wodociągowej i innych urządzeń, w miejscach kolizji roboty należy wykonywać ręcznie.

Schody na ul. Podwale należy rozebrać w całości i wykonać nowe schody.
Zaprojektowano schody w murkach żelbetowych z betonu C25/30 zazbrojone stalą A-IIIN.
Murki zostaną pokryte licówką z płytek klinkierowych, od góry przykryte elementami kamiennymi z piaskowca o grubości 7 cm.
Stopnie schodów zaprojektowano z płyt kamiennych z piaskowca o grubości 9 cm ułożonych na 15 cm warstwie betonu C12/15.

Konstrukcję spoczników należy wykonać z kostki granitowej 8x8cm na podsypce cementowo - piaskowej gr. 4cm. Podbudowę stanowi warstwa z piasku stabilizowanego cementem R_m =2,5 MPa o grubości 15cm.

Elementy kamienne schodów należy zabezpieczyć preparatem hydrofobującym zapobiegającym nasiąkaniu i niezmieniającym wyglądu kamienia.

Na murkach ograniczających schody należy ustawić balustradę z kształtowników stalowych, balustradę należy wykonać wg rysunku nr 12.

Schody wykonać zgodnie z rysunkami nr 12, 13, 14 i 15, oraz Szczegółowymi Specyfikacjami Technicznymi.

4.2.5. Remont przejścia arkadowego.

W ramach prac remontowych w projekcie przewidziano odkopanie i odkrycie górnej powierzchni ramy, oczyszczenie powierzchni betonowej rozebranie istniejącej izolacji, wykonanie warstwy wyrównawczej i ułożenie izolacji bitumicznej z papy zgrzewalnej. Górnej powierzchni pod izolację należy nadać spadek podłużny min 2% umożliwiający spływ wody z izolacji. Pozostałe powierzchnie betonowe, które zostaną zasypane należy pokryć izolacją bitumiczną.

Elewacje z cegły i elementy architektoniczne kamienne należy rozebrać, elementy nadające się do ponownego użycia należy oznaczyć przed demontażem w celu ponownego ułożenia w tym miejscu.

Mury balustradowe nad przejściem należy rozebrać i ponownie odtworzyć przywracając do stanu pierwotnego, elementy kamienne należy wykonać z piaskowca, licówki z cegły klinkierowe o kolorze starej cegły (kolor piaskowca i cegły na licówki należy uzgodnić z konserwatorem zabytków.)

Elementy kamienne należy zabezpieczyć preparatem hydrofobującym zapobiegającym nasiąkaniu i niezmieniającym wyglądu kamienia.

Remont przejścia arkadowego należy wykonać zgodnie z rysunkiem nr 9 i Szczegółowymi Specyfikacjami Technicznymi.

4.2.6. Roboty kamieniarskie.

Wszystkie elementy architektoniczne kamienne należy rozebrać, elementy nadające się do ponownego użycia należy oznaczyć przed demontażem w celu ponownego ułożenia w tym samym miejscu. Na wykonawcy robót spoczywa obowiązek szczegółowej inwentaryzacji istniejących elementów kamiennych podczas rozbiórki i określenia ich dalszej przydatności do ponownego użycia po uzgodnieniu z inspektorem nadzoru i służbami konserwatorskimi.

Wykonawca prac opracuje we własnym zakresie rysunki warsztatowe poszczególnych elementów kamiennych we współpracy z projektantem (w ramach nadzoru autorskiego) i w uzgodnieniu ze służbami konserwatorskimi.

4.2.7. Roboty ziemne.

W ramach przebudowy ul. Zamkowej i schodów należy wykonać roboty ziemne polegające na rozbiórce istniejących nasypów zakresie podanym na rysunkach i w przedmiarach robót.
Nasypy należy wykonać z piasku średnioziarnistego, w nasypie zaprojektowano wykonanie materaca „bazowego" w celu wzmocnienia konstrukcji nasypu przed wykonaniem murów balustradowych w ciągu ul. Zamkowej.

Roboty ziemne w drugim etapie prac (od km 0+038 do km 0+078,00) zostały częściowo ujęte w projekcie **Publicznego Szaletu Miejskiego**, który stanowi odrębne opracowanie.

4.3. Odwodnienie.

Zaprojektowano odwodnienie ul. Zamkowej poprzez nadanie jezdni spadków 2% do środka, w osi jezdni zlokalizowano korytko odwodnienia liniowego, z którego wody opadowe odprowadzone zostaną do istniejącej kanalizacji deszczowej.

Projekt przebudowy kanalizacji deszczowej ujęto w Tom 2 branży sanitarnej.

5. Powiązania projektowanego remontu z budowlami istniejącymi i projektowanymi.

5.1. Powiązania prac remontowych z obiektami istniejącymi.

W ramach projektu wykonana zostanie przebudowa istniejącej nawierzchni ulicy Zamkowej w zakresie podanym w projekcie w dowiązaniu do nawierzchni w Bramie Grodzkiej i nawierzchni od strony Zamku. Schody, spoczniki i murki zaprojektowano w powiązaniu z istniejącą infrastrukturą techniczną. Wszystkie poziomy chodników i schodów należy dostosować do poziomów wejść do budynków, poziomów istniejących nawierzchni jezdni i chodników.

5.2. Powiązania prac remontowych z obiektami projektowanymi.

Przedstawiona w projekcie przebudowa ulicy Zamkowej dowiązana została do **Projektu Szaletu Miejskiego** opracowanego przez Usługi Projektowe Krzysztof Kędzierski 20-828 Lublin ul. Morawian 8. W ramach tego projektu przewidziano rozebranie istniejącego nasypu od km 0+41,00 do przejścia arkadowego oraz zasypanie do górnego poziomu projektowanego szaletu miejskiego.

Prace remontowe przejścia arkadowego i przebudowa ul. Zamkowej realizowana będzie w drugim etapie prac

6. Zestawienie powierzchni zagospodarowania terenu.

– powierzchnia nawierzchni:

- ulicy Zamkowej z kostki granitowej	m^2 347
- powierzchnia schodów na ul Podwale	m^2 33
- powierzchnia schodów na Plac Zamkowy	m^2 56+13
- powierzchnia chodników ul. Podwale	m^2 80

7. Ochrona konserwatorska i archeologiczna.

Na podstawie ustaleń Miejscowego Planu Zagospodarowania przestrzennego gminy Lublin i opinii Wojewódzkiego Urzędu Ochrony Zabytków prace związane z przebudową i remontowe podlegają nadzorowi konserwatora zabytków wg warunków nr JN./4002/Lu-200/407/11 z dnia 2011-02-02.
Teren inwestycji zlokalizowany jest w obrębie układu urbanistycznego Starego Miasta i Śródmieścia Lublina wpisanego do rejestru zabytków woj. lubelskiego pod nr A/153 decyzją znak: Kl.V-7/4/67 z dnia 27 stycznia 1967 roku.

8. Warunki ochrony przeciwpożarowej.

Obiekty po remoncie i przebudowie spełnić będą warunki bezpieczeństwa pożarowego zgodnie z Rozp. Ministra Transportu i Gospodarki Morskiej z dnia 30-05-2000 r. w sprawie warunków technicznych, jakim powinny odpowiadać drogowe obiekty inżynierskie i ich usytuowanie.

9. Charakterystyka energetyczna.

Nie dotyczy.

10. Urządzenia obce.

Przed rozpoczęciem prac związanych z przebudową należy wyznaczyć lokalizację urządzeń obcych jak: linie energetyczne podziemne, doziemne linie telekomunikacyjne, sieć wodociągową, sieć gazową, prace rozbiórkowe i wykopy prowadzić w taki sposób, aby nie uszkodzić istniejących linii i sieci podziemnych. W przypadku odkrycia urządzeń kolizji należy powiadomić właściciela kolidującego urządzenia i zabezpieczyć je w sposób podany w dokumentacji projektowej w przypadku innych urządzeń w sposób uzgodniony z właścicielem lub użytkownikiem.

W projekcie przewidziano:

-w **tomie nr 2 branży sanitarnej** przebudowę i zabezpieczenie istniejących sieci wodociągowych i przebudowę kanalizacji deszczowej

- w **tomie nr 3 branży elektrycznej** przebudowę i zabezpieczenie linii elektrycznych i oświetlenia

- w **tomie nr 4 branży telekomunikacyjnej** przebudowę i zabezpieczenie linii telekomunikacyjnych

11. Dowiązanie sytuacyjno-wysokościowe.

Projekt został opracowany na podstawie „Mapy do celów projektowych" sporządzonej w skali 1:500, według stanu na dzień 01.08.2011 roku, przez Marcin Mitura MASTERGEO Lublin ul. Bursztynowa 30/13, geodeta Krzysztofa Szymajda uprawnienia nr 12812.

Mapa opracowana w układzie: - poziom odniesienia Kronsztad 60,
- układ współrzędnych 2000 pas 8 strefa 24.

Mapę przyjęto do zasobu Miejskiego Ośrodka Dokumentacji Geodezyjnej i Kartograficznej w Lublinie pod nr 0663.9-342/2011 w dniu 29.08.2011 r.

Rzędne projektowe podane na rysunkach określono w dowiązaniu do reperu usytuowanego na budynku przy ul. Grodzkiej 36a, na ścianie budynku od ul. Kowalskiej, oznaczenie głowicy AH0842 wysokość H =177,802 w poziomie Kronsztad 60.

12. Bezpieczeństwo i ochrona zdrowia.

Przewidywane roboty budowlane będą trwać dłużej niż 30 dni roboczych, jednocześnie pracochłonność planowanych robót zdecydowanie przekroczy 500 osobodni. Ponadto charakter robót i miejsce ich prowadzenia na drodze pod ruchem i prace mostowe - na wysokości, roboty mostowe i rozbiórkowe stwarzające wysokie ryzyko powstania zagrożenia bezpieczeństwa i zdrowia ludzi.

Z powyższych względów kierownik budowy jest zobowiązany, przed rozpoczęciem budowy, sporządzić plan bezpieczeństwa i ochrony zdrowia, uwzględniając specyfikę obiektu budowlanego i warunki prowadzenia robót budowlanych zgodnie z Rozp. Ministra Infrastruktury z dnia 23-06-2003 r (Dz. U. Nr 120 poz. 1126.)

Opracował:
PROJEKTANT
mgr inż. Krzysztof Gnyp
upr. bud nr LUB/0156/PWOM/08
projekt. i kier. rob. bud. bez ogran. w spec. Most.
Prawo z dn. 7.07.1994 Prawo Bud Dz.U. z 2006
r 156 pozycja. 1118 i RMTiB z dn. 28.04.2006
Dz.U. z 2006 nr 83 poz. 578)

Lublin, listopad 2011 r.

B. Opinie i uzgodnienia do dokumentacji projektowej

- Opinia ZUP Nr 1417/2011 z dn. 08.11.2011 r + załącznik 22-24
- Pismo WUOZ w Lublinie nr IN/4002/Lu-200/407/11 z dnia 2011-02-02 25
- Warunki MPWiK Lublin nr KT/5004-571-1/2011 z dn. 23.09.2011 26-27
- Notatka Służbowa z dnia 2011-09-14 28
- Warunki PGE nr 76/7320/TU/TS/2011 z dnia 25.07.2011 29-30
- Warunki TP nr TOTTESBU/MR-I/02.08/11 z dn. 02.08.2011 31-33
- Karpacka Spółka Gazownictwa nr KSGIV/OTE/68c/021/11 z dn. 13.07.2011 + zał. 34-35
- LPEC Sp. z o.o. TZ-41-045/11 z dnia 19-07-2011 + załącznik 36-37

URZĄD MIASTA LUBLINA
Zespół Uzgadniania
Dokumentacji Projektowej
Miasta Lublina
20-072 Lublin, ul. Wieniawska 14
tel. (081) 466 2 [illegible]

1

Lublin, dnia 8.11.2011 r.

ZUDP Nr 1417/2011

O P I N I A

dotycząca uzgodnienia dokumentacji projektowej obiektu Lublin – ul. Zamkowa

Zleceniodawca : Drog Most Lubeski Sp. z o.o. 20-415 Lublin ul. Zaciszna 16

Data wpływu zlecenia : 10.10.2011 r.

Stadium opracowania : projekt trasy

Nazwa jednostki projektowej (projektant) : Drog Most Lubeski Sp. z o.o. , Krzysztof Kędzierski 20-828 Lublin ul. Morawian 8

Inwestor : Gmina Lublin Zarząd Dróg i Mostów, Gmina Lublin Wydział Inwestycji i Remontów w Lublinie.

Na podstawie art. 28 ust. 1 ustawy z dnia 17 maja 1989 roku – Prawo geodezyjne i kartograficzne (Dz. U. z 2010 r. Nr 193, poz.1287), oraz rozporządzenia Ministra Rozwoju Regionalnego i Budownictwa z dnia 2 kwietnia 2001 roku (Dz. U. Nr 38 poz. 455) w sprawie geodezyjnej ewidencji sieci uzbrojenia terenu oraz zespołów uzgadniania dokumentacji projektowej.

Zespół Uzgadniania Dokumentacji Projektowej Miasta Lublin na posiedzeniu w dniu 14.10.2011r i 4.11.2011 r. **uzgodnił** lokalizację przyłączy: wodociągowego, kanalizacji sanitarnej, kanalizacji deszczowej, energetycznych NN oraz przebudowy kanalizacji deszczowej, teletechnicznej i energetycznych linii kablowych NN przy ul. Zamkowej w Lublinie.

DrogMost Lubelski
Spółka z o.o.
Za zgodność z oryginałem
Lublin, dn. 2011 -11- 14

PROJEKTANT
mgr inż. Krzysztof Gnyp
upr. bud nr LUB/0156/PWOM/08
do projekt. i kier. rob. bud. bez ogran. w spec. Most.
(Ustawa z dn. 7.07.1994 Prawo Bud Dz.U. z 2006
nr 156 pozycja 1118 / RMTiB z dn. 28.04.2006
Dz.U. z 2006 nr 93 poz. 578)

Uwagi i zalecenia :

1. Uzgodnione usytuowanie sieci uzbrojenia terenu podlega wytyczeniu i geodezyjnej inwentaryzacji powykonawczej przez jednostki uprawnione do wykonywania prac geodezyjnych.
2. W rejonie istniejących punktów osnowy geodezyjnej wykopy należy prowadzić ręcznie. W wypadku naruszenia, uszkodzenia lub zniszczenia punktów inwestor na własny koszt zleci ich odtworzenie jednostce wykonawstwa geodezyjnego.
3. W przypadku braku inwentaryzacji sieci na mapach i braku informacji branżowych o ich przebiegu za ewentualne uszkodzenia sieci w trakcie prac ziemnych odpowiedzialność ponosi zarządzający daną siecią.
4. Projekt budowlany pod względem branżowym należy uzgodnić z MPWiK, TP SA, ZE Lublin Miasto.

2

5. Przed przystąpieniem do realizacji w terenie uzgodnionych obiektów budowlanych należy dokonać stosownego zgłoszenia lub uzyskać wymagane prawem pozwolenie na budowę z Urzędu Miasta Lublin.
6. W projekcie budowlanym należy przewidzieć wykonanie zbliżeń i skrzyżowań z innymi urządzeniami zgodnie z obowiązującymi przepisami i normami technicznymi.
7. Na zajęcie pasa drogowego lub rozkopanie jezdni, chodnika należy uzyskać zgodę Zarządu Dróg i Mostów w Lublinie zgodnie z przepisami zawartymi w Dz. U. z 2007r Nr 19, poz.115tj.
8. Na 7 dni przed rozpoczęciem robót wykonawca zobowiązany jest do pisemnego powiadomienia o terminie rozpoczęcia i sposobie wykonywania robót wszystkich użytkowników urządzeń podziemnych.
9. Roboty ziemne w rejonie istniejących urządzeń podziemnych należy wykonywać ręcznie.
10. W miejscach skrzyżowań z istniejącymi kablami energetycznymi kable zabezpieczyć rurami osłonowymi zgodnie z PN 76/E-05125. Zabezpieczenie podlega odbiorowi przez ZE Lublin-Miasto.
11. Na lokalizację w pasie drogowym ul. Zamkowej należy uzyskać decyzję z ZDiM UM w Lublinie.
12. W razie prowadzenia robót ziemnych w bezpośrednim sąsiedztwie urządzeń elektroenergetycznych należy określić bezpieczną odległość (w pionie i w poziomie), w jakiej mogą być wykonywane te roboty i zapewnić nad nimi fachowy nadzór techniczny.
13. Rzeczywiste rzędne wysokościowe podziemnych urządzeń elektroenergetycznych mogą różnić się od wartości określonych w normach, przepisach i dokumentacji geodezyjnej.
14. Uzgodnienie usytuowania projektowanych sieci uzbrojenia terenu zachowuje ważność przez okres 3 lat od dnia wydania opinii. Uzgodnienie traci ważność w przypadkach określonych w § 13 ust. 2 rozporządzenia Ministra Rozwoju Regionalnego i Budownictwa z dnia 2 kwietnia 2001 r. w sprawie geodezyjnej ewidencji sieci uzbrojenia terenu oraz zespołów uzgadniania dokumentacji projektowej (Dz. U. Nr 38 poz. 455).
15. W razie niezgodności zrealizowanej sieci uzbrojenia terenu z uzgodnionym projektem inwestor zobowiązany jest do niezwłocznego przedłożenia mapy z wynikami inwentaryzacji organowi nadzoru budowlanego.

PROJEKTANT
mgr inż. Krzysztof Gnyp
upr. bud nr LUB/0156/PWOM/08
do projekt. i kier. rob. bud. bez ogran. w spec. Most.
(Ustawa z dn. 7.07.1994 Prawo Bud Dz.U. z 2006 nr 156 pozycja. 1118 i RMTiB z dn. 28.04.2006 Dz.U. z 2006 nr 83 poz. 578)

DrogMost Lubelski
Spółka z o.o.
Za zgodność z oryginałem
Lublin, dn. 2011-11-14

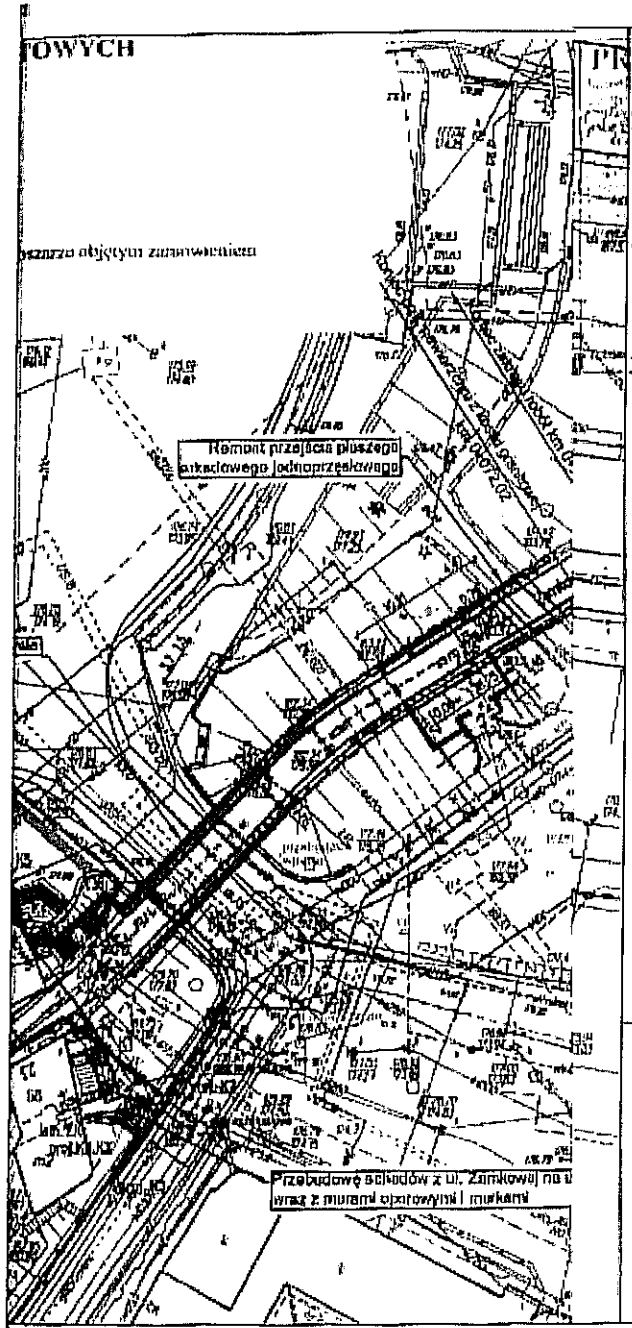

PROJEKTANT
mgr inż. Krzysztof Gnyp
upr. bud nr LUB/0156/PWOM/08
do projekt. i kier. rob. bud. bez ogran. w spec. Most.
(Ustawa z dn. 7.07.1994 Prawo Bud Dz.U. z 2006
nr 156 pozycja 1118 i RMTIB z dn. 28.04.2006
Dz.U. z 2006 nr 93 poz. 658)

DrogMost Lubelski
Spółka z o.o.
Za zgodność z oryginałem
Lublin, dn. 2011-11-14

LEGENDA

- PROJEKTOWANY SZALE
- GRANICE PRZYBUŻONEJ LOKALIZACJI OBIEKTU WG. DECYZJI
- 178,75 PROJEKTOWANE RZĘDNE TERENU
- PROJEKTOWANE SCHODY TERENOWE
- PROJEKTOWANE MURKI OPOROWE
- PROJEKTOWANA POCHYLNIA NP
- PRZYŁĄCZE ENERGETYCZNE
- ZK ZŁĄCZE KABLOWE
- PRZYŁĄCZE KANALIZACJI SANITARNEJ
- WYWIEWKA KANALIZACYJNA
- PRZYŁĄCZE WODOCIĄGOWE
- PRZEBUDOWA KAN. DESZCZOWEJ
- KAN. DESZCZOWA DO LIKWIDACJI

Usługi Projektowe Krzysztof Kędzierski
20-828 Lublin, ul.Morowin 8

Obiekt: Miejscowość:	Publiczny Szalet Miejski Lublin,ul.Zamkowa,Dz.nr41,45/2,45/3		Nr rys. 2
PB	PROJEKT ZAGOSPODAROWANIA TERENU/ PLANSZA DEZEKLUZYWACJI DLA DZIAŁEK 41, 45/2, 45/3		
Branża:	ARCHITEKTURA		Skala 1:500
Funkcja	Data	Nazwisko, Upoważnienie	Podpis
Projektował:	IX 2011	mgr inż. arch. Wanda Wąsala nr upr. 1401/Lb/81	
	IX 2011	mgr inż. Jolanta Kędzierska 254/Lb/09	
	IX 2011	inż. Krzysztof Kędzierski LUB/0146/PODE/10	

BRANŻA WODOCIĄGOWO-KANALIZACYJNA

- proj. odwodnienie liniowe
- proj. studnia kanalizacji deszczowej
- lokalizacja wpustów kanalizacji deszczowej
- wyrzutnia wodoc. po istn. trasie z zabezpieczeniem rurą osłonową

BRANŻA ENERGETYCZNA

133 numer istniejącej lampy oświetleniowej
"K1" linia kablowa nN YAKY 4 x 240mm² relacji: K-12 - ZK ul. Grodzka 23
"K2" linia kablowa nN YAKY 4 x 120mm² relacji: K-12 - ZK ul. Podwale/ ul. Grodzka
"K3" linia kablowa nN YAKY 4 x 120mm² relacji: ZK Nr1 ul. Podwale 16 - ZK ul. Podwale/ul. Grodzka
"K4" linia kablowa nN YAKY 4 x 120mm² relacji: ZK ul. Grodzka 35 - ZK ul. Grodzka 35a
"K5" linia kablowa nN YAKY 4 x 120mm² relacji: ZK ul. Grodzka 35a - ZK ul. Kowalska 21
"K6" linia kablowa nN oświetlenia drogowego

- projektowana elektryczna linia kablowa
- elektryczna linia kablowa do likwidacji

BRANŻA TELETECHNICZNA

- projektowana telefoniczna linia kablowa
- telefoniczna linia kablowa do likwidacji

Inwestor: Gmina Miasto Lublin
20-950 Lublin Plac Króla Władysława Łokietka 1

Autor: DrogMost Lubelski

Tytuł: Przebudowa ulicy Zamkowej wraz z wiaduktem (na odcinku od bramy Grodzkiej do końca wiaduktu) wraz z obiektami towarzyszącymi: schody, mury oporowe i murki

Tytuł rysunku: PLAN SYTUACYJNY

Zamówienie nr	Nr rys.	Data	Branża	Obiekt	Skala	Nr rys.
90/DM/11	11/11/P	09.2011	ogólna	PB	1:500	

Funkcja	Imię i nazwisko	Nr upr.	Podpis
Główny Projektant	mgr inż. Grzegorz Zieliński	401/Lb/2001	
Projektant branżowy	mgr inż. Bernadetta Bachwaja-Gnyp	LUB/0113/POOC/08	
Sprawdzający branżowy	mgr inż. Sławomir Krzyżak	V/2D/0/2/00/07/75 2379/Lb/94	
Projektant branżowy	mgr inż. Krzysztof Gnyp	LUB/0156/PWOM/08	
Projektant branżowy	mgr inż. Anna Łoniak-Tchórzyk	LUB/0160/POOS/05	
Sprawdzający branżowy	inż. Antoni Tatara	2064/Lb/94	
Projektant branżowy	inż. Tadeusz Wybranec	0473/07/U	
Projektant branżowy	Janusz Bal	0104/99/U	
Sprawdzający branżowy	inż. Edward Vorbrich	7000/b/76 0704/97/U	

RE/

WOJEWÓDZKI URZĄD OCHRONY ZABYTKÓW W LUBLINIE

ul. Archidiakońska 4, 20-113 LUBLIN
tel./fax: 53-290-35, tel. 53-259-37; 53-226-04
e-mail: info@wkz.lublin.pl
www.wkz.lublin.pl

Urząd Miasta Lublin
Kancelaria Ogólna
2011 -02- 04
WPŁYNĘŁO
L. 20449/02/2011 Zał. ...

Szanowny Pan
inż. Eugeniusz Janicki
Dyrektor Wydziału Dróg i Mostów
Urzędu Miasta Lublin

Nasz znak:
Jm/40021/Lw-2001407/11

Data:
2011-02-02

Sprawa: wydania warunków konserwatorskich na opracowanie dokumentacji projektowej
Obiekt: remont wiaduktu nad ul. Podwale w ciągu ul. Grodzkiej i Zamkowej w Lublinie wraz z arkadowym przejściem i schodami terenowymi w obrębie zespołu urbanistycznego Lublina objętego wpisem do rejestru zabytków woj. lubelskiego nr A/153

W nawiązaniu do pisma znak: DM.RE.I.5541/11/2011 z dnia 24 stycznia 2011 r., po zapoznaniu się ze „Sprawozdania z badań: Ekspertyza wiaduktów nad ulicą Podwale oraz arkadowego przejścia nad ciągiem pieszym zlokalizowanych w ciągu drogi gminnej 106814 L- ulicy Zamkowej w Lublinie" przygotowanej przez Zespół Katedry Dróg i Mostów Wydziału Budownictwa i Architektury Politechniki Lubelskiej pod kierunkiem dr hab. inż. Marka Łagodę prof. PL (Lublin, 22.10.2010) Lubelski Wojewódzki Konserwator Zabytków w Lublinie uprzejmie informuje, że wnioski zawarte w w/w opracowaniu stanowią dostateczny materiał dla opracowania dokumentacji projektowej dla planowanego zadania inwestycyjnego.

URZĄD MIASTA LUBLIN
Wydział Dróg i Mostów
2011 -02- 11
L.dz. 1514/11

Z up. Lubelskiego Wojewódzkiego Konserwatora Zabytków
mgr Dariusz Kopciowski
Główny Specjalista

ZATWIERDZAM DO WYDANIA WYKONANOM

mgr inż. Artur Ścibiorski
Inspektor

DYREKTOR
Wydziału Dróg i Mostów
inż. Eugeniusz Janicki

DrogMost Lubelski
Spółka z o.o.
Za zgodność z oryginałem
Lublin, dn. 2011 -11- 14
PROJEKTANT
mgr inż. Krzysztof Gnyp
upr. bud nr LUB/0156/PWOM/08
do projekt. i kier. rob. bud. bez ogran. w spec. Most.
(Ustawa z dn. 7.07.1994 Prawo Bud Dz.U. z 2006 nr 156 pozycja. 1118 i RMTiB z dn. 28.04.2006 Dz.U. z 2006 nr 88 poz. 578)

MPWiK

Miejskie Przedsiębiorstwo Wodociągów i Kanalizacji w Lublinie Sp. z o.o.

al. J. Piłsudskiego 15, 20-407 Lublin

Sekretariat

Centrala

Biuro Obsługi Klienta

Pogotowie Wod.-Kan.

Baza Zamiejscowa

Oczyszczalnia Ścieków Hajdów

Centralne Laboratorium

Dział Zamówień Publicznych

SGS HU06 1614

SGS HU06 67665

PCA AB 383

KT/5004-571-1/2011 23.09.2011

Zarząd Dróg i Mostów
ul. Wieniawska 14
20-071 Lublin

za pośrednictwem

DrogMost LUBELSKI
ul. Zaciszna 16
20-415 Lublin

Dotyczy: warunków technicznych wod. – kan. przebudowy ul. Zamkowej w Lublinie na odcinku od Bramy Grodzkiej do końca wiaduktu wraz z obiektami towarzyszącymi oraz infrastrukturą techniczną

Odpowiadając na wystąpienie w sprawie jw., w nawiązaniu do pisma KT/5004-571/2011 z dn. 21.07.2011 r., po przedłożeniu wyników monitoringu kanalizacji deszczowej podajemy warunki techniczne w zakresie j.w.

I. Istniejące uzbrojenie wod -kan.

1. Należy dokonać analizy **bezkolizyjnego** usytuowania uzbrojenia wod – kan. w stosunku do planowanych obiektów (schody, mury oporowe i murki) w zakresie objętym inwestycją. W przypadku kolizji z infrastrukturą wod-kan. należy ją przebudować lub zabezpieczyć. Propozycje rozwiązań uzgodnić na roboczo z MPWiK.
2. Pozostające w rejonie objętym projektowaniem naziemne elementy uzbrojenia wod.-kan. należy dostosować do projektowanej geometrii i niwelety drogi.
3. Ponownie informujemy, że w przypadku projektowania wzmocnienia gruntu metodą iniekcji w obszarze, na którym znajdują się przewody wodociągowe ϕ 200 i ϕ 100 nie wyrażamy zgody na wprowadzanie iniekcji powyżej rzędnych posadowienia wodociągu

II. Odwodnienie drogi

Z przeprowadzonej analizy wyników monitoringu kanalizacji deszczowej w rejonie ul. Zamkowej wynika, że kanał deszczowy ϕ 250 opisany na mapie jako ϕ 150, do którego wskazano we wniosku włączenie odwodnienia ul. Zamkowej nie budzi zastrzeżeń i może być odbiornikiem wód deszczowych z ul. Zamkowej

Natomiast kanał deszczowy ϕ 300, usytuowany na terenie objętym zakresem robót, którego trasa przebiega w skarpie wzdłuż ul. Zamkowej jest w złym stanie technicznym i zagraża prawidłowemu odprowadzaniu wód deszczowych z ul. Zamkowej.

Może on też wpływać na stabilność skarpy ze względu na stwierdzone ubytki rur i nieszczelność złączy. Dlatego też kanał ten **należy przebudować.**

Możliwość etapowania przebudowy w nawiązaniu do planowanej modernizacji ul. Zamkowej i budowy szaletu publicznego (np. poprzez wykonanie w I etapie przebudowy odcinka D32232 –D32157, do którego włączony jest kanał deszczowy ϕ 250) leży w gestii Inwestorów powyższych inwestycji.

PROJEKTANT
mgr inż. Krzysztof Gnyp
upr. bud nr LUB/0156/PWOM/08
do projekt. i kier. rob. bud. bez ogran. w spec. Most.
(Ustawa z dn. 7.07.1994 Prawo Bud ~~Dz.U. z 2006~~ nr 156 pozycja 1118 i RMTiB z dn. 28.04.2006 Dz.U. z 2006 nr 83 poz. 578)

DrogMost Lubelski
Spółka z o.o.
Za zgodność z oryginałem
Lublin, dn. 2011 -11- 14

III. Dodatkowe wymagania i informacje

1. Przy projektowaniu uwzględnić wymagania zawarte w **„Wytycznych technicznych do projektowania i realizacji sieci, przyłączy oraz urządzeń wodociągowych i kanalizacyjnych" marzec 2011** (dostępnych na stronie internetowej www.mpwik.lublin.pl lub w Biurze Obsługi Klienta).
2. Przy opracowywaniu dokumentacji projektant zobowiązany jest do:
   - skorzystania z materiałów archiwalnych dotyczących istniejącego i projektowanego uzbrojenia wod-kan. w rejonie objętym projektowaniem, znajdujących się w archiwum technicznym MPWiK Sp. z o o
   - inwentaryzacji stanu istniejącego na podstawie wizji lokalnej w terenie.
3. Niniejsze warunki pozostają aktualne przez okres jednego roku od daty ich wydania i należy je załączyć do projektu przedstawianego do uzgodnienia
4. W sprawach dotyczących warunków technicznych można kontaktować się z Działem Technicznym (tel. 81-532-42-81 wew. 282).

Otrzymują:

1. Adresat
2. Urząd Miasta Lublin
   Wydział Gospodarki Komunalnej
   ul. T. Zana 38, 20-601 Lublin
3. Urząd Miasta Lublin
   Wydział Inwestycji i Remontów
   ul. Podwale 3, 20-117 Lublin
4. TSW w/m
5. TSK w/m
6. KT a/a

PROJEKTANT
mgr inż. Krzysztof Gnyp
upr. bud nr LUB/0156/PWOM/08
do projekt. i kier. rob. bud. bez ogran. w spec. Most.
(Ustawa z dn. 7.07.1994 Prawo Bud Dz.U. z 2006
nr 156 pozycja. 1118 i RMTiB z dn. 28.04.2006
Dz.U. z 2006 nr 83 poz. 578)

DrogMost Lubelski
Spółka z o.o.
Za zgodność z oryginałem
Lublin, dn. 2011 -11- 14

WPŁYNĘŁO
DrogMost Lubelski
do 2011 -09- 29
l. dz. 440 podpis

NOTATAK SŁUŻBOWA

Spisana w dniu 2011-06-15 w Zarządzie Dróg i Mostów w Lublinie

w sprawie Projektu przebudowy ul. Zamkowej w Lublinie oraz projektu szaletu miejskiego.

Obecni: (imię i nazwisko)	(instytucja i stanowisko służbowe)
1. Eugeniusz Janicki	dyrektor Zarządu Dróg i Mostów
2. Joanna Niedziałek	zast. dyr. Wydziału Inw. i Rem. UM
3. Krzysztof Kędziorski	KK Projekt K. Kędziorski
4. Krzysztof Kędziorski	Usługi Projekt. K. Kędziorski
5. Edward Sobolewski	Wydział Inw. i Rem. UM.
6. Tadeusz Dziubek	dyr. Wydziału Inw. i Rem. UM.
7. Wanda Węcek	Usługi Projekt. K. Kędziorski
8. Andrzej Lenik	prezes DrogMost LUBELSKI
Stwierdzono: 9. Stanisław Węcel	Zarząd Dróg i Mostów
10 Marek Kłeczński	Zarząd Dróg i Mostów

1. Zgodnie z zawartą Umową nr. 90/DM/11 z dnia 2011-06-15, biuro projektowe DrogMost Lubelski przedłoży kompleksową dokumentację projektową na przebudowę ul. Zamkowej – dla całego zakresu, z zaznaczeniem podziału realizacji inwestycji na dwa etapy.
   1). Etap I – w zakresie od Bramy Grodzkiej do rejonu robót związanych z budową szaletu miejskiego.
   2). Etap II – w zakresie od rejonu budowy szaletu miejskiego do końca zakresu robót, określonego w dokumentacji projektowej branży drogowej.
2. Firma DrogMost Lubelski wykona kosztorysy inwestorskie – oddzielne, dla poszczególnych etapów robót.
3. Projekt kształtowania skarp i koniecznych do wykonania murów oporowych opracowany zostanie przez firmę Usługi Projektowe Krzysztof Kędziorski – kompleksowo wraz z projektem szaletu miejskiego.

Otrzymują: (podpisy przedstawicieli w kolejności)

1. ..... 5. .....
2. ..... 6. .....
3. ..... 7. .....
4. ..... 8. .....
9.

DrogMost Lubelski
Spółka z o.o.
Za zgodność z oryginałem
2011-11-14
Lublin, dn. .....

PROJEKTANT
mgr inż. Krzysztof Gnyp
upr. bud nr LUB/0156/PWOM/08
do projekt. i kier. rob. bud. bez ogran. w spec. Most.
(Ustawa z dn. 7.07.1994 Prawo Bud Dz.U. z 2006 nr 156 pozycja 1118 i RMTiB z dn. 28.04.2006 Dz.U. z 2006 nr 83 poz. 578)

PGE DYSTRYBUCJA S.A.
Oddział Lublin
Zakład Energetyczny Lublin-Miasto
20-411 Lublin, ul. Wojska 12
tel.:081 445 10 00, fax. 081 748 43 33

Lublin, dn. 25.07.2011r.

Nr 76 / 7320 / TU / TS / 2011

Załącznik nr 1 do umowy

Urząd Miasta Lublin
Wydział Inwestycji i Rozwoju
ul. Wieniawska 14
20-071 Lublin

WARUNKI TECHNICZNE

USUNIĘCIA KOLIZJI

Odpowiadając na wniosek z dnia 14.07.2011r. określa się następujące warunki przebudowy urządzeń elektroenergetycznych będących własnością PGE DYSTRYBUCJA S.A. Oddział Lublin, kolidujących z projektowaną inwestycją przebudowy ul. Zamkowej (odcinek od Bramy Grodzkiej do końca wiaduktu) w Lublinie.

Informujemy, że warunki rozwiązania kolizji zostały wydane na podstawie przedstawionego planu. Po opracowaniu ostatecznego projektu zagospodarowania terenu należy zgłosić się do ZE Lublin – Miasto celem uzgodnienia urządzeń będących w kolizji.

Ponadto w przypadku:

a) zmiany rzędnych wysokościowych terenu,
b) zmiany geometrii jezdni,
c) zmiany technologii wykonania jezdni

niniejsze warunki tracą swoją ważność.

1. Miejsce występującej kolizji: ul. Zamkowa w Lublinie.
2. Urządzenia wchodzące w kolizję z projektowaną budową:

2a. będące na majątku PGE Dystrybucja S.A. Oddział Lublin

- projektowana stacja transformatorowa,
- linia kablowa SN typu XRUHAKXs 3x1x120mm^2 relacji stacja transformatorowa K-91 ÷ stacja transformatorowa K-927,
- linia kablowa SN typu XRUHAKXs 3x1x120mm^2 relacji stacja transformatorowa K-12 ÷ stacja transformatorowa K-91,
- linia kablowa SN typu XRUHAKXs 3x1x120mm^2 relacji stacja transformatorowa K-300 ÷ stacja transformatorowa K-387,
- linia kablowa nN typu YAKY 4x240mm^2 relacji stacja transformatorowa K-91 ÷ stacja transformatorowa K-12,
- linia kablowa nN typu YAKY 4x240mm^2 relacji stacja transformatorowa K-91 ÷ złącze kablowe ZK Nr I ul. Podwale 15,
- linia kablowa nN typu YAKY 4x240mm^2 relacji stacja transformatorowa K-12 ÷ złącze kablowe ZK ul. Grodzka 23,
- linia kablowa nN typu YAKY 4x240mm^2 relacji stacja transformatorowa K-12 ÷ złącze kablowe ZK ul. Podwale / ul. Grodzka,

DrogMost Lubelski
Spółka z o.o.
Za zgodność z oryginałem
Lublin, dn. 2011 -11- 14
PROJEKTANT
inż. Krzysztof Krzyżanowski
upr. bud nr LUB/0156/PWOM/08
do projekt. i kier. rob. bud. bez ogran. w spec. Most.
(Ustawa z dn. 7.07.1994 Prawo Bud Dz.U. z 2006 nr 156 pozycja. 1118 i RMTiB z dn. 28.04.2006 Dz.U. z 2006 nr 83 poz. 578)

Sprawę prowadzi Wydział TU, inż. Słabuszewski Tomasz, tel. 081 445 11 47

PGE Dystrybucja Spółka Akcyjna z siedzibą w Lublinie 20-346 Lublin, ul. Garbarska 21A, NIP: 9462593855 wpisana do Krajowego Rejestru Sądowego prowadzonego przez Sąd Rejonowy Lublin-Wschód w Lublinie z siedzibą w Świdniku, VI Wydział Gospodarczy Krajowego Rejestru Sądowego, kapitał zakładowy / kapitał wpłacony: 9 730 742 950 zł, www.pgedystrybucja.pl

- linia kablowa nN typu YAKY 4x120mm^2 relacji złącze kablowe ZK Nr I ul Podwale 15 ÷ złącze kablowe ZK ul. Podwale / ul. Grodzka,
- linia kablowa nN typu YAKY 4x120mm^2 relacji złącze kablowe ZK ul. Grodzka 36 ÷ złącze kablowe ZK ul Grodzka 36a,
- linia kablowa nN typu YAKY 4x120mm^2 relacji złącze kablowe ul Grodzka 36a ÷ złącze kablowe ZK ul. Kowalska 21,
- linia kablowa nN typu YAKY 4x240mm^2 relacji stacja transformatorowa K-12 ÷ złącze kablowe ZK 1 (kierunek do stacji transformatorowej K-91).
- linia kablowa oświetlenia drogowego typu YAKY 4x35mm^2 relacji szafka oświetlenia drogowego SzO 12 ÷ złącze kablowe Nr 133 ÷ Nr 135 ÷ Nr 136 ÷ Nr 137 - Nr 138 ÷ Nr 139 ÷ Nr 140.

3. W celu usunięcia przewidywanej (występującej) kolizji należy:
   a) dokonać przebudowy urządzeń elektroenergetycznych po trasach bezkolizyjnych, ogólnodostępnych,
   b) wykonać dokumentację projektową na wymaganą przebudowę łącznie z pozwoleniem na budowę,
   c) dokumentację projektową uzgodnić w ZE Lublin – Miasto ul. Wolska 12,
4. powyższe wykonać zgodnie z obowiązującymi przepisami.
5. Szczegóły techniczne uzgodnić na etapie projektowania w ZE Lublin – Miasto.
6. Ważność warunków określa się na 2 lata licząc od daty ich wydania.
7. Od niniejszych warunków przebudowy służy prawo wniesienia odwołania do Zarządu LUBZEL DYSTRYBUCJA S.A. Oddział Lublin z siedzibą w Lublinie ul. Garbarska 21A w terminie 7 dni od daty otrzymania.

Niniejsze Warunki Techniczne Usunięcia Kolizji bez zawartej umowy na przebudowę nie stanowią podstawy do rozpoczęcia realizacji prac projektowych i budowlano montażowych.

INŻYNIER
ds. Utrzymania Sieci Elektroenergetycznych
.....
inż. Tomasz Dabuszewski

PGE Dystrybucja S.A.
Oddział Lublin
Zakład Energetyczny Lublin-Miasto
Kierownik ds. Technicznych
Krzysztof Kempka
.....
zatwierdził:

DrogMost Lubelski
Spółka z o.o.
Za zgodność z oryginałem
Lublin, dn. 2011-11-14

PROJEKTANT
mgr inż. Krzysztof Gnyp
upr. bud nr LUB/0156/PWOM/08
do projekt. i kier. rob. bud. bez ogran. w spec. Most.
(Ustawa z dn. 7.07.1994 Prawo Bud Dz.U. z 2006 nr 156 pozycja. 1118 i RMTiB z dn. 28.04.2006 Dz.U. z 2006 nr 83 poz. 578)

PGE Dystrybucja Spółka Akcyjna z siedzibą w Lublinie 20-340 Lublin ul. Garbarska 21A, NIP: 9462593855 wpisana do Krajowego Rejestru Sądowego prowadzonego przez Sąd Rejonowy Lublin-Wschód w Lublinie z siedzibą w Świdniku VI Wydział Gospodarczy pod numerem KRS: 0000341124. Kapitał zakładowy / kapitał wpłacony: 9730 742 150 zł www.pgedystrybucja.pl

Telekomunikacja Polska
Pion Technicznej Obsługi Klienta
Operacyjne Utrzymanie Sieci i Usług w Krakowie
Wydział Zarządzania Zasobami Sieci
Dział Zarządzania Zasobami Sieci w Lublinie
ul. Chodźki 10 20-093 Lublin
tel. 0 81 718 14 30
fax 0 81 718 14 69
www.tp.pl

Lublin, 02 sierpień 2011r.

DrogMost LUBELSKI Sp. z o.o.
PRACOWNIA PROJEKTOWA
ul. Wrotkowska 1B
20-469 Lublin

Numer pisma: TOTTESBU/MR-I/02.08/11
Temat: warunki techniczne

Szanowni Państwo,
w odpowiedzi na pismo znak: DM-011/11/P-0296/10 z dnia 14-07-2011 informujemy, że planowana inwestycja dotycząca przebudowy ulicy Zamkowej w Lublinie (na odcinku od Bramy Grodzkiej do końca wiaduktu) wraz z obiektami towarzyszącymi koliduje z istniejącą siecią teletechniczną eksploatowaną przez TP S.A. W związku z tym należy, na koszt naruszającego stan istniejący, opracować projekt, wykonać przebudowę oraz zabezpieczenie istniejących urządzeń telekomunikacyjnych wchodzących w kolizję z projektowaną inwestycją, zwracając szczególną uwagę na normatywne odległości.
Usunięcie kolizji jest uwarunkowane spełnieniem poniższych wytycznych:

1. Istniejącą infrastrukturę teletechniczną kolidującą z planowaną inwestycją należy przebudować poza obszar kolizji.
3. Przy zmianie rzędnych terenu należy uwzględnić regulację poziomu istniejącej infrastruktury telekomunikacyjnej, z zachowaniem normatywnego przykrycia, w stosunku do projektowanej niwelety.
4. Przebudowa oraz zabezpieczenie wszystkich elementów infrastruktury telekomunikacyjnej muszą być realizowane zgodnie z wymaganiami Rozporządzenia Ministra Infrastruktury z dnia 26 października 2005r.
5. Infrastrukturę teletechniczną w obrębie planowanych robót należy dostosować do planowanych rzędnych terenu.
6. Przebudowę oraz zabezpieczenie urządzeń telekomunikacyjnych należy wykonać bez przerw w łączności.
7. Realizacja powyższych prac może odbywać się na podstawie uzgodnionej i zaakceptowanej przez ZUDP dokumentacji projektowej, oraz na podstawie zatwierdzonego przez TP S.A. projektu wykonawczego i kopii projektu budowlanego w części telekomunikacyjnej, zawierającego potwierdzenie zgodności z oryginałem. Projekt wykonawczy (w 2 egzemplarzach) i budowlany (w 1 egzemplarzu) proszę składać do zatwierdzenia w Dziale Zarządzania Zasobami Sieci w Lublinie przy ul. Chodźki 10.
8. Dokumentacja projektowa powinna zostać sporządzona przez osobę posiadającą uprawnienia do projektowania zgodnie z wymaganiami przepisów Prawa Budowlanego.

PROJEKTANT
mgr inż. Krzysztof Gnyp
upr. bud nr LUB/0156/PWOM/08
do projektowania w spec. Most
(Ustawa z dn. 7.07.1994 Prawo Bud. Dz.U. z 2006 nr 156 pozycja. 1118 i RMTIB z dn. 28.04.2006 Dz.U. z 2006 nr 83 poz. 578)

DrogMost Lubelski
Spółka z o.o.
Za zgodność z oryginałem
2011 - 11 - 14
Lublin, dn. .....

9. Szczegółowe dane techniczne potrzebne do opracowania projektu dotyczące kanalizacji i kabli miedzianych zostaną udostępnione w Dziale Zarządzania Zasobami Sieci w Lublinie przy ul. Chodźki 10 (sprawę prowadzi Marek Rodak tel. 81 7181452).

10. Wszystkie prace związane z infrastrukturą telekomunikacyjną należy wykonywać zgodnie z obowiązującymi przepisami techniczno – budowlanymi oraz zatwierdzonym i uzgodnionym z TP S.A. projektem, pod ścisłym nadzorem przedstawicieli służb technicznych TP S.A.

11. Na etapie opracowywania projektu wykonawczego w przypadku stwierdzenia, w trakcie wizji lokalnej, występowania w kanalizacji telekomunikacyjnej kabli należących do innych operatorów należy wystąpić do poszczególnych firm o wydanie technicznych warunków przebudowy kabli będących ich własnością.

12. Koszty projektu, przebudowy oraz zabezpieczenia doziemnych urządzeń teletechnicznych wynikające z naruszenia lub konieczności zmian stanu dotychczasowego urządzeń liniowych przy zachowaniu dotychczasowych właściwości użytkowych i parametrów technicznych oraz strat wynikłych z tytułu awarii związanych z przebudową pokrywa naruszający stan istniejący.

13. Roboty budowlano – montażowe należy zlecić wyłącznie firmie specjalizującej się w robotach teletechnicznych, która posiada udokumentowane doświadczenie w budownictwie telekomunikacyjnym. Jednocześnie do wykonania prac budowlanych branży telekomunikacyjnej rekomendujemy firmy:

   - Firma Partnerska "ELMO - Siedlce", (Zelków Kolonia ul. Akacjowa 1, 08 - 110 Siedlce tel. 25 643 60 75), która kompleksowo konserwuje infrastrukturę telekomunikacyjną stanowiącą własność TP, posiada certyfikaty ISO 9001 gwarantujące wysoką jakość prac oraz duże doświadczenie w prowadzeniu prac telekomunikacyjnych.
   - Firma "RELACOM" Sp. z o.o. (33-300 Nowy Sącz ul. Lwowska 220 tel. 18 441 01 72), która prowadzi zadania inwestycyjne na rzecz TP S.A, posiada certyfikaty ISO 9001 gwarantujące wysoką jakość prac oraz duże doświadczenie w prowadzeniu prac telekomunikacyjnych.

14. Dla prac polegających na przebudowie obiektów budowlanych linii telekomunikacyjnych należy powołać Inspektora Nadzoru zgodnie rozporządzeniem Ministra Infrastruktury Dz.U.Nr138 poz. 1554, § 2.1 punkt 12 z dnia 04 grudnia 2001r. oraz z wymogami ustawy Prawo Budowlane art. 18 punkt 1-5.

15. Przed rozpoczęciem prac przy i na urządzeniach telekomunikacyjnych Inwestor ma obowiązek pisemnie wystąpić, przynajmniej z 30 dniowym wyprzedzeniem, o wyznaczenie upoważnionego przedstawiciela TP S.A. celem sprawowania nadzoru nad prowadzonymi robotami i ochroną sieci teletechnicznej. Pismo należy kierować na poniższy adres:

Telekomunikacja Polska
Region Operacyjnego Utrzymania Sieci i Usług w Krakowie
Dział Utrzymania Sieci
ul. Chodźki 10
tel. 81 7181132, fax. 81 7402449

DrogMost Lubelski
Spółka z o.o.
Za zgodność z oryginałem
Lublin, dn. 2011 -11- 14

PROJEKTANT
mgr inż. Krzysztof Gnyp
upr. bud nr LUB/0156/PWOM/08
do projekt. i kier. rob. bud. bez ogran. w spec. Most.
(Ustawa z dn. 7.07.1994 Prawo Bud Dz.U. z 2006
nr 156 pozycja. 1118 i RMTiB z dn. 28.04.2006
Dz.U. z 2006 nr 88 poz. 578)

Zgłoszenie powinno zawierać m.in.:

- informacje o wykonawcy robót,
- certyfikat jakości z serii ISO 9000,
- referencje wydane przez TP S.A. lub innych operatorów telekomunikacyjnych, w zakresie wykonywania prac o zbliżonym charakterze i zakresie rzeczowym,

- wpis w rejestrze lub ewidencji Wykonawcy o przedmiocie działalności obejmującym "roboty związane z budową linii telekomunikacyjnych i elektroenergetycznych" (42.22.Z wg PKD 2007),
- wykaz robót związanych z budową lub przebudową sieci, realizowanych przez wnioskującego Wykonawcę w okresie ostatnich 24 miesięcy,
- uprawnienia kierownika budowy oraz aktualny wpis do Izby Inżynierów,
- harmonogram robót,
- jeden komplet dokumentacji projektowej (wraz z kopią zatwierdzenia projektu przez TP S.A. oraz kopią pozwolenia na budowę),
- inne dokumenty określone na etapie projektowania.

TP S.A. zastrzega sobie prawo do odmowy wydania zgody na prowadzenie prac, gdy w przypadku robót związanych z budową lub przebudową sieci, realizowanych na zlecenie TP S.A. przez wnioskującego wykonawcę w okresie 24 miesięcy, jakość wykonywanych prac została zakwestionowana przez zlecającego.

16. Zakończone prace związane z przebudową infrastruktury TP S.A. należy zgłosić do odbioru zgodnie z ustawą Prawo Budowlane z dnia 07.07.1994r. art. 3 pkt 14, co najmniej 14 dni przed planowanym odbiorem;

17. Niniejsze warunki techniczne ważne są przez okres 12 miesięcy od dnia ich wydania.

Z poważaniem

Z up. Dyrektora Regionu Operacyjnego
Utrzymania Sieci i Usług w Krakowie

Grzegorz Solis
Kierownik
Działu Zarządzania Zasobami Sieci

DrogMost Lubelski
Spółka z o.o.
Za zgodność z oryginałem
Lublin, dn. 2011-11-14

PROJEKTANT
mgr inż. Krzysztof Gnyp
upr. bud nr LUB/0156/PWOM/08
do projekt. i kier. rob. bud. bez ogran. w spec. Most.
(Ustawa z dn. 7.07.1994 Prawo Bud Dz.U. z 2006
nr 156 pozycja. 1118 i RMTiB z dn. 28.04.2006
Dz.U. z 2006 nr 83 poz. 578)

KARPACKA
SPÓŁKA GAZOWNICTWA

Karpacka Spółka Gazownictwa sp. z o.o.
Oddział Zakład Gazowniczy w Lublinie
ul. Diamentowa 15, 20-471 Lublin
tel. 081 445 21 00, faks 081 445 21 33

Dział Eksploatacji
tel. 081 445 22 30, 445 22 48
faks 081 445 22 50

DrogMost Lubelski
PRACOWNIA PROJEKTOWA
ul. Wrotkowska 1b
20-469 Lublin

Wasz znak DM-011/11/P-0253/11
Nasz znak KSGIV/OTE/68c/021/11

Lublin, 13 07 2011 r

Dot przebudowy istniejącej infrastruktury gazowniczej w związku z planowaną modernizacją ul Zamkowej w Lublinie

W odpowiedzi na pismo DM-011/11/P-0253/11 z dnia 28 06.2011 w sprawie planowanej przebudowy ul. Zamkowej (na odcinku od Bramy Grodzkiej do końca wiaduktu) w Lublinie wraz z obiektami towarzyszącymi (schody, mury oporowe oraz infrastruktura techniczna) – Karpacka Spółka Gazownictwa sp. z o.o. w Tarnowie Oddział Zakład Gazowniczy w Lublinie informuje, że zlokalizowana w tym rejonie sieć gazowa niskiego ciśnienia planowana jest do przebudowy.

Planujemy przebudowanie infrastruktury gazowniczej, zaznaczonej na podkładzie mapowym jako A-B-C, w ramach inwestycji własnych OZG Lublin w 2012 roku. W związku z tym prosimy o szczegółowe informacje na temat realizowanej inwestycji drogowej - czyli podanie planowanego terminu remontu oraz obecnej fazy realizacji tej inwestycji. Jeśli procedura przetargowa na to zadanie została juz zakończona proszę podać dane firmy wykonawczej, która będzie realizowała tę inwestycję. Wskazane jest także przekazywanie nam na bieżąco informacji o postępach tego zadania.

Dane te umożliwią nam właściwe zaplanowanie i przygotowanie naszej inwestycji oraz skoordynowanie robót z realizowaną modernizacją ul. Zamkowej

Z poważaniem

Z-ca DYREKTORA
ds. Ekonomiczno-Finansowych
Robert Gaik

Do wiadomości:
- *UM Lublin, Wydział Dróg i Mostów ul. Wieniawska 14, 20-071 Lublin*
- *RDG Lublin w e*
- *OTI w.e*
- *OTE a/a*

DrogMost Lubelski
Spółka z o.o.
Za zgodność z oryginałem
Lublin, dn. 2011 -11- 14
PROJEKTANT
mgr inż. Krzysztof Gnyp
Upr. bud nr LUB/0156/PWOM/08
do projekt. i kier. rob. bud. bez ogran. w spec. Most.
(Ustawa z dn. 7.07.1994 Prawo Bud Dz.U. z 2006 nr 156 pozycja 1118 i RMTiB z dn. 28.04.2006 Dz.U. z 2006 nr 83 poz. 578)

WPŁYNĘŁO
DrogMost Lubelski
dn. 2011 -07- 19
l. dz. 253

Karpacka Spółka Gazownictwa sp. z o.o. w Tarnowie, ul. Wita Stwosza 7, 33-100 Tarnów
Oddział Zakład Gazowniczy w Lublinie, ul. Diamentowa 15, 20-471 Lublin
KRS 0000043574, Sąd Rejonowy dla Krakowa-Śródmieścia, XII Wydział Gospodarczy KRS
NIP 953 07 45 349 REGON 852484171 00095 Kapitał Zakładowy 1 484 953 000 zł
www.ksgaz.pl

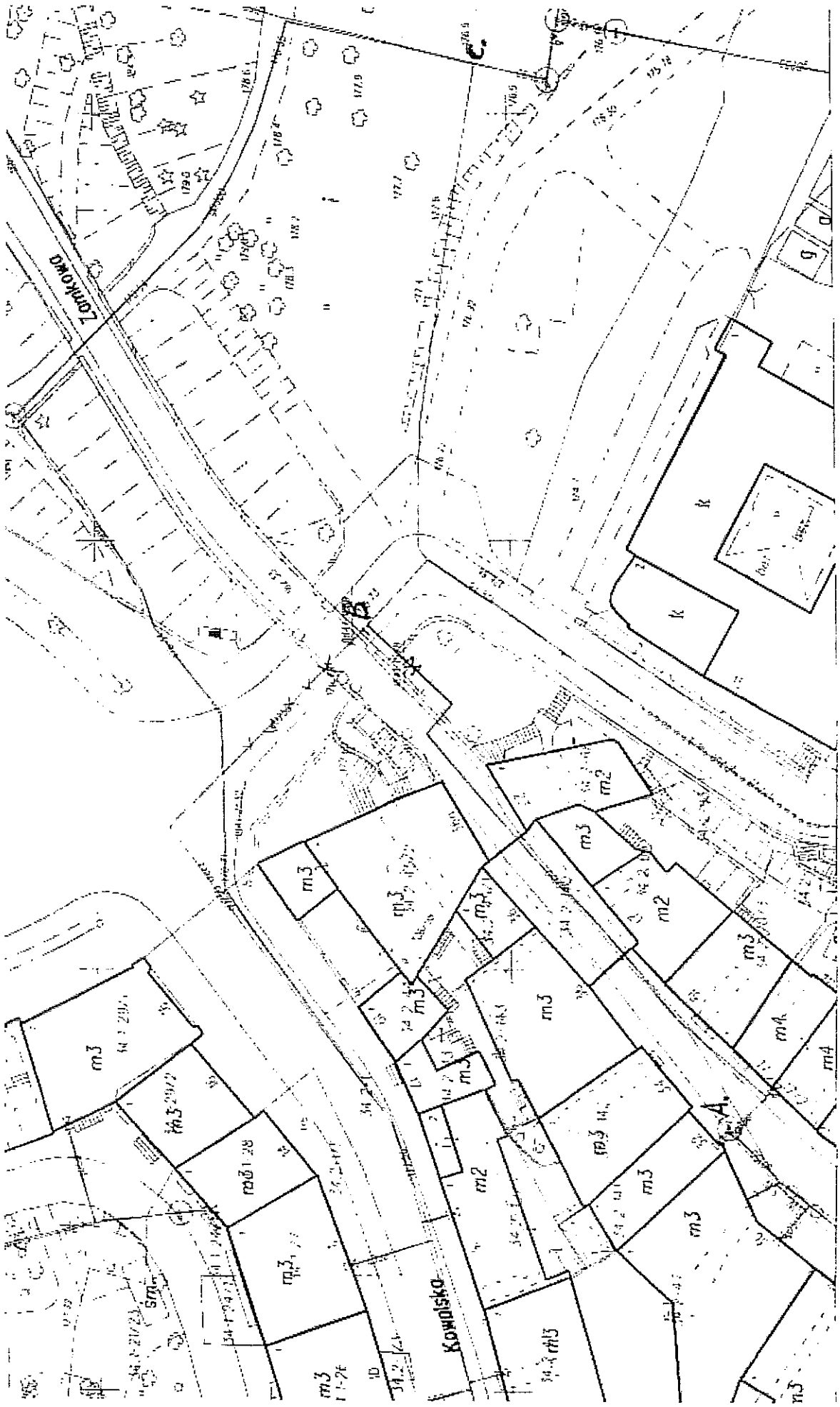

PROJEKTANT
mgr inż. Krzysztof Gnyp
upr. bud nr LUB/0156/PWOM/08
do projekt. i kier. rob. bud. bez ogran. w spec. Most.
(Ustawa z dn. 7.07.1994 Prawo Bud Dz.U. z 2006
nr 156 pozycja 1118) RMTIB z dn. 28.04.2006
Dz.U. z 2006 r. Nr 93 poz. 478)

DrogMost Lubelski
Spółka z o.o.
Za zgodność z oryginałem
Lublin, dn. ..2011.-11-.1.4.

LUBELSKIE PRZEDSIĘBIORSTWO ENERGETYKI CIEPLNEJ
Spółka z ograniczoną odpowiedzialnością
20-922 Lublin • ul. Puławska 28 • tel. centrala 81 741 00 72 • fax 81 741 01 38
http://www.lpec.pl • e-mail: info@lpec.pl
REGON 430980913 • NIP 712-01-50-496
Kapitał zakładowy 102 226 000,00 PLN • Sąd Rejonowy Lublin-Wschód w Lublinie z siedzibą w Świdniku
VI Wydział Gospodarczy • Krajowy Rejestr Sądowy • Rejestr Przedsiębiorców nr KRS 0000050208
PKO BP SA R.O.K. Lublin nr 75 1020 3176 0000 5307 0063 5615
BOS SA O. Lublin nr 61 1540 1144 2301 6400 1212 3001 • Bank Millennium SA nr 05 1160 2202 0000 0000 6370 1584

ZARZĄD - SEKRETARIAT
ul. Puławska 28
tel. 81 741 25 10
fax 81 741 01 38

DZIAŁ OBSŁUGI ZARZĄDU
ul. Puławska 28
tel./fax 81 740 24 63

PRZEDSTAWICIELSTWO
ul. Ceramiczna 3
tel. 993
tel./fax 81 740 79 39

DZIAŁ OBSŁUGI KLIENTA
ul. Puławska 28
tel. 81 741 02 31

DZIAŁ ROZWOJU
ul. Puławska 28
tel. 81 452 03 82

DZIAŁ STRATEGII I MARKETINGU
ul. Puławska 28
tel. 81 452 03 15

DZIAŁ SIECI
ul. Puławska 28
tel. 81 740 35 11

DZIAŁ EKSPLOATACJI
ul. Puławska 28
tel. 81 452 03 25
fax 81 746 71 11

DZIAŁ LOGISTYKI
ul. Puławska 28
tel. 81 452 03 17
fax 81 741 04 57

DZIAŁ PLANOWANIA I NADZORU ROBÓT
ul. Puławska 28
tel. 81 452 03 38

SERWIS CIEPŁOWIERZY
ul. Ceramiczna 3
tel. 81 462 45 50
fax 81 740 73 60

DrogMost Lubelski Sp. z o.o.

ul. Zaciszna 16

20-415 Lublin

TZ – 41-045 /11 Data: 14.11.2011

Dotyczy. Przebudowa ul. Zamkowej.

W nawiązaniu do Państwa pisma. DM-011/11/P-0254/11 z dnia 28.06.2011 w związku z planowaną przebudową ul. Zamkowej. Lubelskie Przedsiębiorstwo Energetyki Cieplnej Sp. z o.o. informuje, że odcinek sieci ciepłowniczej pod wiaduktem ul. Zamkowej jest zaplanowany do przebudowy w 2013 r.
Sieć zostanie wykonana w technologii stalowych rur preizolowanych, a ich średnica zostanie zmniejszona na 2Dn65. Nie jest również wykluczona zmiana trasy rurociągów. Wobec powyższego wskazane jest skoordynowanie prac projektowych oraz kompleksowa przebudowa uzbrojenia podziemnego w rejonie wiaduktu ul. Zamkowej.
Proponujemy zatem, żeby w przypadku konieczności wcześniejszego wykonania nowej nawierzchni nad siecią ciepłowniczą, dokonać przebudowy naszych rurociągów do układu docelowego, co pozwoli uniknąć jej ponownego rozkopywania.
Odcinek sieci ciepłowniczej pod wiaduktem i na Placu Zamkowym jest przewidziany do wymiany w ramach dużego zadania, które zostało zgłoszone do finansowania z udziałem środków unijnych i obecnie nie ma już możliwości przyspieszenia terminu jego całościowego zaprojektowania i realizacji. Jedynym rozwiązaniem jest wykonanie odrębnego projektu przebudowy odcinka kolidującego z pracami remontowymi w ul. Zamkowej, w ramach prac projektowych realizowanych przez Państwa Spółkę.
LPEC Sp. z o.o. ze swej strony deklaruje wykonanie przebudowy kolizyjnego odcinka sieci ciepłowniczej, na swój koszt i we wskazanym czasie.

Wiceprezes Zarządu
Paweł Okapa

Prezes Zarządu
[illegible]

Otrzymują:
1 x Adresat + załącznik
1 x Urząd Miasta Lublin, Zarząd Dróg i Mostów 20-071 Lublin
1 x TP
1 x TZ-3, a/a

PROJEKTANT
mgr inż. Krzysztof Gnyp
upr. bud nr LUB/0156/PWOM/08
do projekt. i kier. rob. bud. bez ogran. w spec. Most.
(Ustawa z dn. 7.07.1994 Prawo Bud Dz.U. z 2006 nr 156 pozycja. 1118 i RMTiB z dn. 28.04.2006 Dz.U. z 2006 nr 83 poz. 578)

DrogMost Lubelski
Spółka z o.o.
Za zgodność z oryginałem
Lublin, dn. 2011-11-14

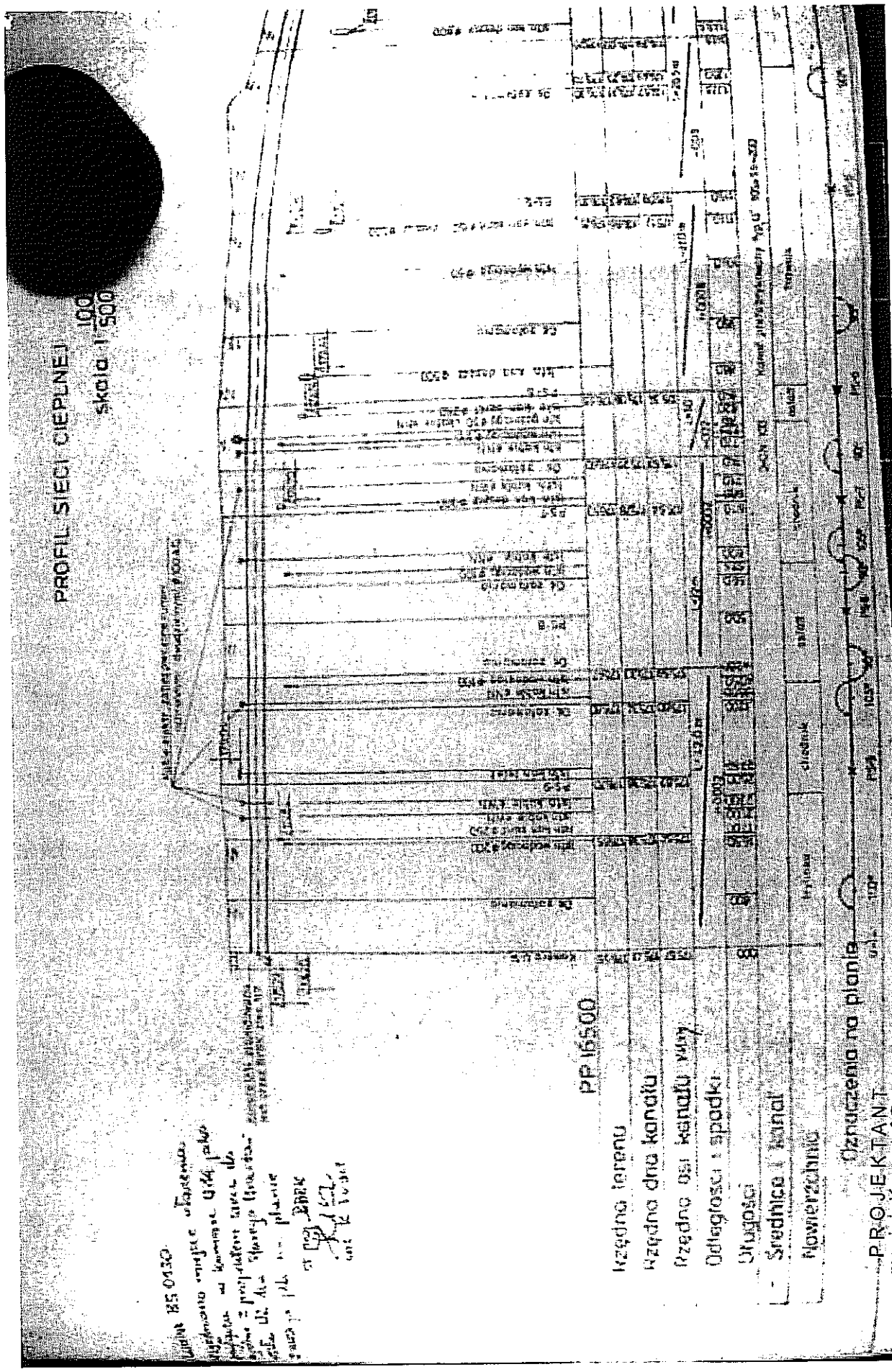
PROFIL SIECI CIEPLNEJ
skala 1:500
PP 165,00
Rzędna terenu
Rzędna dna kanału
Rzędna osi kanału
Odległości i spadki
Długość
Średnica i materiał
Nawierzchnia
Oznaczenia na planie
P.R.O.J.E.K.T.A.N.T.
mgr inż. Krzysztof Gnyp
upr. bud nr LUB/0156/PWOM/08
do projekt. i kier. rob. bud. bez ogran. w spec. Most.
(Ustawa z dn. 7.07.1994 Prawo Bud Dz.U. z 2006
nr 156 pozycja 1118 i MTiB z dn. 28.04.2006
Dz.U. z 2006 r. nr 93 poz. 578)
DrogMost Lubelski
Spółka z o.o.
Za zgodność z oryginałem
Lublin, dn. 2011 -11- 14

Lubelski Wojewódzki
Konserwator Zabytków
ul. Archidiakońska 4
20-113 Lublin
tel./fax 532-90-35, 532-59-37

Pan
inż. Eugeniusz Janicki
Dyrektor Zarządu Dróg i Mostów
ul. Wieniawska 14
20-071 Lublin

Nasz znak:
IN.5142. 373. /L2011

Data:
2011-11-30

Sprawa: wydanie pozwolenia na przebudowę ulicy Zamkowej (na odcinku od Bramy Grodzkiej do końca wiaduktu) w obrębie zespołu urbanistycznego miasta Lublina wpisanego do rejestru zabytków woj. lubelskiego pod nr A/153

D E C Y Z J A

Na podstawie art. 6 ust. 1 pkt 1 lit. b, art. 7 pkt 1, art. 36 ust 1 pkt 11 i ust 3, art. 89 pkt 2 , art. 93 ust 1 ustawy z dnia 23 lipca 2003 r o ochronie zabytków i opiece nad zabytkami /Dz.U. Nr 162 poz. 1568, z późn.zm./, § 19 Rozporządzenia Ministra Kultury i Dziedzictwa Narodowego z dnia 27 lipca 2011 r. w sprawie prowadzenia prac konserwatorskich, prac restauratorskich, robót budowlanych, badań konserwatorskich, badań architektonicznych i innych działań przy zabytku wpisanym do rejestru zabytków oraz badań archeologicznych (Dz.U. Nr 165, poz. 987) oraz art. 104 Kpa, po rozpatrzeniu wniosku złożonego przez Zarząd Dróg i Mostów w Lublinie w dniu 15 listopada 2011 r.

Lubelski
Wojewódzki Konserwator Zabytków
o r z e k a:

wydać pozwolenie na przebudowę ulicy Zamkowej (na odcinku od Bramy Grodzkiej do końca wiaduktu) w w zakresie i w sposób określony w „Dokumentacji projektowej przebudowy ulicy Zamkowej w Lublinie wraz z wiaduktami (na odcinku od Bramy Grodzkiej do końca wiaduktu) wraz z obiektami towarzyszącymi: schody, mury oporowe i murki "– główny projekt mgr inż. Grzegorz Zieliński (DrogMost LUBELSKI Sp. z o.o., Lublin, listopad 2011)

Pozwolenie jest ważne do 31 grudnia 2015 r.

U z a s a d n i e n i e:

Planowana inwestycja znajduje się obszarze zespołu urbanistycznego Lublina wpisanego do rejestru zabytków woj. lubelskiego pod nr A/153. W związku z tym, na podstawie art. 36 ust. 1 pkt 11 ustawy o ochronie zabytków i opiece nad zabytkami, wprowadzanie zmian w wyglądzie elementów chronionego obszaru wymaga pozwolenia Lubelskiego Wojewódzkiego Konserwatora Zabytków.
Objęte niniejszą decyzją roboty związane są z remontem i przebudową ulicy Zamkowej w Lublinie wraz z wiaduktami (na odcinku od Bramy Grodzkiej do końca wiaduktu) oraz z obiektami towarzyszącymi: schodami, murami oporowymi i balustradami – w nawiązaniu do rozwiązań zastosowanych w 1996 r.
Projekt uwzględnia dodatkowo budowę szaletu miejskiego w skarpie pod wiaduktem – co stanowi przedmiot odrębnego postępowania na podstawie pełnobranżowej dokumentacji.
W przedłożonym projekcie uwzględniono wykonanie nowej nawierzchni ulicy z kostki granitowej na remontowanym odcinku ulicy Zamkowej. Biorąc powyższe pod uwagę przy przebudowie kolejnego fragmentu ulicy oraz placu w otoczeniu zamku należy zastosować analogiczną nawierzchnię.
Zastosowane rozwiązania nie naruszają chronionych wartości zespołu urbanistycznego Lublina, w związku z czym orzeczono jak w sentencji.

**Podczas prowadzenia prac ziemnych związanych z przedmiotową inwestycją w przypadku ujawnienia przedmiotu , który posiada cechy zabytku (np. fragmenty naczyń glinianych, szklanych, kafli, fragmenty konstrukcji murowanych, drewnianych itp.)osoby prowadzące roboty budowlane i ziemne , zgodnie z art. 32.1 ustawy z dnia 23 lipca 2003 r. o ochronie zabytków i opiece nad zabytkami, obowiązane są wstrzymać wszelkie roboty mogące uszkodzić lub zniszczyć odkryty przedmiot, a także zabezpieczyć go i miejsce jego odkrycia oraz niezwłocznie zawiadomić właściwego konserwatora zabytków ., lub – gdy nie jest to możliwe – właściwego wójta (burmistrza, prezydenta miasta).*

PROJEKTANT
mgr inż. Krzysztof Gnyp
upr. bud nr LUB/0156/PWOM/06
do projekt. i kier. rob. bud. bez ogran. w spec. Most
(Ustawa z dn. 7.07.1994 Prawo Bud Dz.U. z 2006
nr 156 pozycja. 1118 i RMTB z dn. 28.04.2006
Dz.U. z 2006 nr 82 poz. 578)

DrogMost Lubelski
Spółka z o.o.
Za zgodność z oryginałem
Lublin, dn. 2011 -12- 0 1

37A

Pouczenie:

Pozwolenie niniejsze może być cofnięte lub zmienione w trybie przewidzianym art. 47 ustawy z dnia 23 lipca 2003 r. o ochronie zabytków i opiece nad zabytkami, w razie ujawnienia, po jego wydaniu nowych okoliczności, które mogą mieć wpływ na zakres prowadzenia wskazanych w pozwoleniu prac lub innych działań.
Na podstawie art. 127 § 1 i 2, art. 129 § 1 i 2 Kpa od decyzji niniejszej przysługuje odwołanie do Ministra Kultury i Dziedzictwa Narodowego w terminie 14 dni od daty doręczenia decyzji za pośrednictwem Lubelskiego Wojewódzkiego Konserwatora Zabytków w Lublinie.

Zał. 1

Do wiadomości:

1. Urząd Miasta Lublin
   Wydział Inwestycji i Remontów
   20-117 Lublin, ul. Podwale 3
2. a/a

WOJEWÓDZKI KONSERWATOR ZABYTKÓW LUBELSKI

Z up. Lubelskiego Wojewódzkiego
Konserwatora Zabytków
mgr Dariusz Kopciowski
Główny Specjalista

PROJEKTANT
mgr inż. Krzysztof Gnyp
upr. bud nr LUB/0156/PWOM/08
do projekt. i kier. rob. bud. bez ogran. w spec. Most
(Ustawa z dn. 7.07.1994 Prawo Bud Dz.U. z 2006
nr 156 pozycja. 1118 i RMTB z dn. 28.04.2006
Dz.U. z 2006 nr 84 poz. 578)

DrogMost Lubelski
Spółka z o.o.
Za zgodność z oryginałem
Lublin, dn. 2011-12-01

C. Kserokopie uprawnień budowlanych i zaświadczeń.

Lublin, dnia 20 grudnia 2001 r.

Znak: ABU.OU.7342/105/2001

DECYZJA

Na podstawie art. 12 ust 3 i 4 , art. 13 ust. 1 pkt. 1, ust 2 i 4, art. 14 ust. 1 pkt. 2, ust 3 pkt. 1 i ust. 4 ustawy z dnia 7 lipca 1994 r. – Prawo budowlane /tekst jednolity w Dz.U.00.106.1126/ oraz § 3 ust. 1, § 4 ust. 2 rozporządzenia Ministra Gospodarki Przestrzennej i Budownictwa z dnia 30 grudnia 1994 r. w sprawie samodzielnych funkcji technicznych w budownictwie /Dz.U.95.8.38/, w związku z art. 104 § 1 i 2 KPA /tekst jednolity w Dz.U.00.98.1071 z późn. zmianami/ - po rozpatrzeniu wniosku **Pana Grzegorza Zielińskiego** z dnia 05 października 2001 r., wobec złożenia egzaminu z wynikiem pozytywnym-

Pan Grzegorz ZIELIŃSKI
magister inżynier
ur. dnia 29 grudnia 1969 r. w Lublinie

otrzymuje

UPRAWNIENIA BUDOWLANE

Nr ewid. 451/Lb/2001

do projektowania bez ograniczeń
w specjalności konstrukcyjno-budowlanej

DrogMost Lubelski
Spółka z o.o.
Za zgodność z oryginałem
Lublin, dn. 2011-11-14

Uzasadnienie

Przeprowadzone postępowanie administracyjne wykazało, że **Pan Grzegorz Zieliński:**

1. Ukończył studia wyższe magisterskie na kierunku Budownictwo w zakresie dróg, ulic i lotnisk, przez co spełnił warunki w zakresie przygotowania zawodowego i wymaganej praktyki niezbędne do uzyskania uprawnień budowlanych w w/w specjalności;
2. Złożył egzamin z wynikiem pozytywnym.

PROJEKTANT
mgr inż. Krzysztof Gnyp
upr. bud nr LUB/0156/PWOM/08
do projekt. i kier. rob. bud. bez ogran. w spec. Most.
(Ustawa z dn. 7.07.1994 Prawo Bud Dz.U. z 2006 nr 156 pozycja. 1118 i RMTiB z dn. 28.04.2006 Dz.U. z 2006 nr 83 poz. 578)

Wobec powyższego, decyzją niniejszą postanowiono jak na wstępie.

Od decyzji niniejszej służy wniesienie odwołania do Głównego Inspektora Nadzoru Budowlanego w Warszawie, za pośrednictwem Wojewody Lubelskiego w terminie 14 dni od daty doręczenia decyzji.

Otrzymują:

1. Pan Grzegorz Zieliński
   ul. Orlika Rückemana 4/47
   20-244 Lublin
2. Główny Inspektor Nadzoru Budowlanego
3. aa

LUBELSKA OKRĘGOWA IZBA INŻYNIERÓW BUDOWNICTWA

Lublin, dnia 10 grudnia 2008 r.

LOIIB.OKK.7132/81/08

DECYZJA

Na podstawie art. 24 ust. 1 pkt 2 ustawy z dnia 15 grudnia 2000 r. o samorządach zawodowych architektów, inżynierów budownictwa oraz urbanistów (Dz. U. z 2001 r. Nr 5 poz. 42, ze zm.), art. 12 ust. 3, art. 13 ust. 1 pkt 1, art. 14 ust. 1, pkt 2a ustawy z dnia 7 lipca 1994 r. Prawo budowlane (tekst jednolity Dz. U. z 2006 r. Nr 156, poz. 1118 z późn. zm.), § 12 pkt. 1 § 18 ust. 1 pkt 1 i 2 rozporządzenia Ministra Transportu i Budownictwa z dnia 28 kwietnia 2006 r. w sprawie samodzielnych funkcji technicznych w budownictwie (Dz. U. z 2006 r. Nr 93, poz. 578), oraz art. 104 § 1 Kodeksu postępowania administracyjnego (Dz. U. z 2000 r. Nr 98, poz. 1071 z późn. zm.)

stwierdzamy, że:

Pani Bernadeta ZACHWIEJA - GNYP

magister inżynier

urodzona dnia 14 września 1977 r. w Nowym Targu

otrzymuje

UPRAWNIENIA BUDOWLANE

Nr ewid. LUB/0212/POOD/08

do projektowania bez ograniczeń
w specjalności drogowej

UZASADNIENIE

W związku z uwzględnieniem w całości żądania strony, na podstawie art. 107 § 4 K.p.a. odstępuje się od uzasadnienia decyzji. Zakres nadanych uprawnień budowlanych wskazano na odwrocie decyzji.

Pouczenie:

1. Zgodnie z art. 12 ust. 7 w/w ustawy Prawo budowlane – podstawę do wykonywania samodzielnych funkcji technicznych w budownictwie stanowi wpis, w drodze decyzji, do centralnego rejestru Głównego Inspektora Nadzoru Budowlanego oraz wpis na listę członków właściwej izby samorządu zawodowego, potwierdzany zaświadczeniem wydanym przez tę izbę, z określonym w nim terminem ważności.
2. Od decyzji niniejszej służy odwołanie do Krajowej Komisji Kwalifikacyjnej Polskiej Izby Inżynierów Budownictwa w Warszawie, za pośrednictwem Okręgowej Komisji Kwalifikacyjnej Lubelskiej Okręgowej Izby Inżynierów Budownictwa w Lublinie, w terminie czternastu dni od dnia jej doręczenia.

Skład orzekający Okręgowej Komisji Kwalifikacyjnej:

Członek
mgr inż. Jerzy Kasperek

Członek
mgr inż. Jerzy Ekert

Przewodniczący
mgr inż. Edward Wilczopolski

Otrzymują:

1. Pani Bernadeta Zachwieja-Gnyp
   Skrzynice Kolonia 45B,
   23-114 Jabłonna
2. Główny Inspektor
   Nadzoru Budowlanego
3. a/a

DrogMost Lubelski
Spółka z o.o.
Za zgodność z oryginałem
Lublin, dn. 2011-11-14
PROJEKTANT
mgr inż. Krzysztof Gnyp
upr. bud nr LUB/0156/PWOM/08
do projekt. i kier. rob. bud. bez ogran. w spec. Most.
(Ustawa z dn. 7.07.1994 Prawo Bud Dz.U. z 2006
nr 156 pozycja. 1118 i RMTiB z dn. 28.04.2006
Dz.U. z 2006 nr 93 poz. 578)

**Szczegółowy zakres uprawnień
do projektowania bez ograniczeń
w specjalności drogowej**

Pani Bernadeta ZACHWIEJA - GNYP

I. Na mocy art. 12 ust. 1 pkt 1 i 5, art. 13 ust. 4 ustawy Prawo budowlane, w zakresie objętym wyżej wymienioną specjalnością, niniejsze uprawnienia stanowią podstawę do:

a) **projektowania, sprawdzania projektów architektoniczno-budowlanych w specjalności objętej niniejszymi uprawnieniami i sprawowania nadzoru autorskiego,**

b) **sprawowania kontroli technicznej utrzymania obiektów budowlanych**

bez ograniczeń

II. Na mocy **§ 15 i § 18 ust. 1 pkt. 1 i 2** rozporządzenia Ministra Transportu i Budownictwa z dnia 28 kwietnia 2006 r. w sprawie samodzielnych funkcji technicznych w budownictwie / Dz. U. Nr 83, poz. 578 /, uprawnienia budowlane w specjalności drogowej bez ograniczeń uprawniają do projektowania obiektu budowlanego, takiego jak:

1) **droga, w rozumieniu przepisów o drogach publicznych, z wyłączeniem drogowych obiektów inżynierskich oprócz przepustów;**
2) **droga dla ruchu i postoju statków powietrznych oraz przepust.**
3) **sporządzania projektu zagospodarowania działki lub terenu, w zakresie specjalności objętej niniejszymi uprawnieniami.**

Przewodniczący
Składu Orzekającego OKK

mgr inż. Edward Wieczopolski

LUBELSKA OKRĘGOWA IZBA INŻYNIERÓW BUDOWNICTWA
W LUBLINIE
ul. Bursaki 19, 20-150 Lublin
tel./fax (081) 534-78-12

Pieczęć Izby Okręgowej
Lubelska Okręgowa Izba
Inżynierów Budownictwa
20-150 Lublin, ul. Bursaki 19
tel./fax 534-78-12

Lublin, dnia 2011-03-01

ZAŚWIADCZENIE

Pani Zachwieja- Gnyp Bernadeta nr ewidencyjny LUB/BD/0059/09

adres zamieszkania 23-114 Jabłonna m. Skrzynice Kolonia 45B

jest członkiem Lubelskiej Okręgowej Izby Inżynierów Budownictwa i posiada

wymagane ubezpieczenie od odpowiedzialności cywilnej.

Niniejsze zaświadczenie jest ważne od 2011-04-01 do 2012-03-31

Kopię dołączono do akt osobowych.

Przewodniczący Rady
Lubelskiej Okręgowej
Izby Inżynierów Budownictwa

inż. Wojciech Szewczyk

DrogMost Lubelski
Spółka z o.o.
Za zgodność z oryginałem
Lublin, dn. 2011-11-14

PROJEKTANT
mgr inż. Krzysztof Gnyp
upr. bud nr LUB/0156/PWOM/08
do projekt. i kier. rob. bud. bez ogran. w spec. Most.
(Ustawa z dn. 7.07.1994 Prawo Bud Dz.U. z 2006 nr 156 pozycja 1118 i RMTIB z dn. 28.04.2006 Dz.U. z 2006 nr 83 poz. 578)

LUBELSKA OKRĘGOWA IZBA INŻYNIERÓW BUDOWNICTWA W LUBLINIE
ul. Bursaki 19, 20-150 Lublin
tel./fax (081) 534-78-12

Pieczęć Izby Okręgowej
Lubelska Okręgowa Izba
Inżynierów Budownictwa
20-150 Lublin, ul. Bursaki 19
tel./fax 534-78-12

Lublin, dnia **2010-12-28**

ZAŚWIADCZENIE

Pan **Zieliński Grzegorz** nr ewidencyjny **LUB/BM/3441/02**

adres zamieszkania **20-244 Lublin Orlika- Ruckemana 4/47**

jest członkiem Lubelskiej Okręgowej Izby Inżynierów Budownictwa i posiada wymagane ubezpieczenie od odpowiedzialności cywilnej.

Niniejsze zaświadczenie jest ważne od **2011-01-01** do **2011-12-31**

Kopię dołączono do akt osobowych.

Przewodniczący Rady
Lubelskiej Okręgowej
Izby Inżynierów Budownictwa
inż. Wojciech Szewczyk

LUBELSKA OKRĘGOWA IZBA INŻYNIERÓW BUDOWNICTWA W LUBLINIE
ul. Bursaki 19, 20-150 Lublin
tel./fax (081) 534-78-12

Pieczęć Izby Okręgowej
Lubelska Okręgowa Izba
Inżynierów Budownictwa
20-150 Lublin, ul. Bursaki 19
tel./fax 534-78-12

Lublin, dnia **2010-11-10**

ZAŚWIADCZENIE

Pan **Gnyp Krzysztof** nr ewidencyjny **LUB/BM/0320/09**

adres zamieszkania **23-114 Jabłonna ul. Skrzynice-Kolonia 45b**

jest członkiem Lubelskiej Okręgowej Izby Inżynierów Budownictwa i posiada wymagane ubezpieczenie od odpowiedzialności cywilnej.

Niniejsze zaświadczenie jest ważne od **2010-12-01** do **2011-11-30**

Kopię dołączono do akt osobowych.

Przewodniczący Rady
Lubelskiej Okręgowej
Izby Inżynierów Budownictwa
inż. Wojciech Szewczyk

DrogMost Lubelski
Spółka z o.o.
Za zgodność z oryginałem
Lublin, dn. 2011-11-14

PROJEKTANT
mgr inż. Krzysztof Gnyp
upr. bud nr LUB/0156/PWOM/08
do projekt. i kier. rob. bud. bez ogran. w spec. Most.
(Ustawa z dn. 7.07.1994 Prawo Bud Dz.U. z 2006 nr 156 pozycja. 1118 i RMTiB z dn. 28.04.2006 Dz.U. z 2006 nr 83 poz. 578)

LUBELSKA
OKRĘGOWA
I Z B A
INŻYNIERÓW
BUDOWNICTWA

Lublin, dnia 10 grudnia 2008 r.

LOIIB.OKK.7131/48 – 7132/ 180 /08

DECYZJA

Na podstawie art. 24 ust. 1 pkt. 2 ustawy z dnia 15 grudnia 2000 r. o samorządach zawodowych architektów, inżynierów budownictwa oraz urbanistów (Dz. U. z 2001 r. Nr 5, poz. 41, z późn. zm.), art. 13 ust. 1 pkt. 1 i 2, art. 14 ust. 1 pkt. 2b ustawy z dnia 7 lipca 1994 r. Prawo budowlane (tekst jednolity Dz. U. z 2003 r. Nr 207, poz. 2016 z późn. zm.), § 12 § 19 ust. 1 i 2 rozporządzenia Ministra Transportu i Budownictwa z dnia 28 kwietnia 2006 r. w sprawie samodzielnych funkcji technicznych w budownictwie (Dz. U. z 2006 r. Nr 83, poz. 578) oraz art. 104 § 1 Kodeksu postępowania administracyjnego (Dz. U. z 2000 r. Nr 98, poz. 1071 z późn. zm.)

stwierdzamy, że

Pan Krzysztof GNYP

magister inżynier

urodzony dnia 5 stycznia 1977 r. w Biłgoraju

otrzymuje

UPRAWNIENIA BUDOWLANE

Nr ewidencyjny : LUB/0156/PWOM/08

do projektowania i kierowania robotami budowlanymi bez ograniczeń w specjalności mostowej

UZASADNIENIE

W związku z uwzględnieniem w całości żądania strony, na podstawie art. 107, § 4 Kodeksu postępowania administracyjnego (Dz. U. z 2000 r. Nr 98, poz. 1071 z późn. zm.) odstępuje się od uzasadnienia decyzji

Zakres nadanych uprawnień budowlanych wskazano na odwrocie decyzji

POUCZENIE

1. Zgodnie z art. 12 ust. 7 w/w ustawy Prawo budowlane – podstawę do wykonywania samodzielnych funkcji technicznych w budownictwie stanowi wpis do centralnego rejestru Głównego Inspektora Nadzoru Budowlanego oraz wpis na listę członków właściwej izby samorządu zawodowego
2. Od niniejszej decyzji służy odwołanie do Krajowej Komisji Kwalifikacyjnej Polskiej Izby Inżynierów Budownictwa w Warszawie, za pośrednictwem Lubelskiej Okręgowej Izby Inżynierów Budownictwa w Lublinie w terminie 14 dni od daty jej doręczenia

Skład orzekający Okręgowej Komisji Kwalifikacyjnej

Członek
mgr inż. Jerzy Kasperek

Członek
dr inż. Wiesław Nurek

Przewodniczący
mgr inż. Edward Wilczopolski

Otrzymują:
1. Pan Krzysztof Gnyp
   Skrzynice Kolonia 45B,
   23-114 Jabłonna
2. Główny Inspektor
   Nadzoru Budowlanego
3. a/a

DrogMost Lubelski
Spółka z o.o.
Za zgodność z oryginałem
Lublin, dn. 2011 -11- 14
PROJEKTANT
mgr inż. Krzysztof Gnyp
upr. bud nr LUB/0156/PWOM/08
do projekt. i kier. rob. bud. bez ogran. w spec. Most.
(Ustawa z dn. 7.07.1994 Prawo Bud Dz.U. z 2006
nr 156 pozycja 1118 i RMTIB z dn. 28.04.2006
Dz.U. z 2006 nr 83 poz. 578)

- 2 -

**Szczegółowy zakres uprawnień
do projektowania i kierowania robotami budowlanymi bez ograniczeń
w specjalności mostowej**

Pan Krzysztof GNYP

Na mocy art. 12 ust. 1 pkt. 1 - 5, art. 13 ust. 3 i 4 ustawy z dnia 7 lipca 1994 r. - Prawo budowlane oraz § 15 i § 19 ust. 1 i 2 Ministra Transportu i Budownictwa z dnia 28 kwietnia 2006 r. w sprawie samodzielnych funkcji technicznych w budownictwie, niniejsze uprawnienia stanowią podstawę do:

a/ **projektowania, sprawdzania projektów architektoniczno- budowlanych w specjalności objętej niniejszymi uprawnieniami i sprawowania nadzoru autorskiego,**
b/ **kierowania budową lub innymi robotami budowlanymi**
c/ **kierowania wytwarzaniem konstrukcyjnych elementów budowlanych oraz nadzoru i kontroli technicznej wytwarzania tych elementów,**
d/ **wykonywania nadzoru inwestorskiego,**
e/ **sprawowania kontroli technicznej utrzymania obiektów budowlanych,**

bez ograniczeń

II. Na mocy § 15, § 19 ust. 1 i 2 i ust. 2 rozporządzenia Ministra Transportu i Budownictwa z dnia 28 kwietnia 2006 r. w sprawie samodzielnych funkcji technicznych w budownictwie / Dz. U. Nr 83, poz. 578 /. uprawnienia w specjalności mostowej bez ograniczeń uprawniają do: projektowania i kierowania robotami budowlanymi związanymi z obiektem budowlanym takim jak:

1/ **drogowy obiekt inżynierski, w rozumieniu przepisów o drogach publicznych;**
2/ **kolejowy obiekt inżynierski: most, wiadukt, przepust, konstrukcja oporowa oraz nadziemne i podziemne przejście dla pieszych, w rozumieniu przepisów o warunkach technicznych, jakim powinny odpowiadać budowle kolejowe,**
3/ **do obliczania światła mostów i przepustów.**
4/ **do sporządzania projektu zagospodarowania działki lub terenu, w zakresie tej specjalności.**

Przewodniczący
Składu Orzekającego OKK
mgr inż. Edward Wdzięczpolski

DrogMost Lubelski
Spółka z o.o.
Za zgodność z oryginałem
Lublin, dn. 2011 -11- 14

PROJEKTANT
mgr inż. Krzysztof Gnyp
upr. bud nr LUB/0156/PWOM/08
do projekt. i kier. rob. bud. bez ogran. w spec. Most
(Ustawa z dn. 7.07.1994 Prawo Bud Dz.U. z 2006
nr 156 pozycja. 1118 i RMTiB z dn. 28.04.2006
Dz.U. z 2006 nr 83 poz. 578)

Lublin, dnia 28 lutego [illegible] r.

Wojewódzki Zarząd
Dróg Publicznych
w Lublinie

Nr WZDP/22/906/upr.78/75

UPRAWNIENIA BUDOWLANE

Na podstawie art.10 ustawy z dnia 31 stycznia 1961 r. prawo budowlane / Dz.U.nr.7 poz.46 / oraz § 14 zarządzenia nr 195 Ministra Komunikacji z dnia 1 grudnia 1964 r. w sprawie uprawnień budowlanych w budownictwie specjalnym w zakresie komunikacji / Dziennik Budowlany z 1969 r. nr.7 poz.24 / i z 1972 r. nr.9 poz.26.

Obywatel inż. Stanisław Jerzy KITLIŃSKI syn Józefa

Urodzony dnia 10 stycznia 1946 r. w Lublinie

otrzymuje

uprawnienia budowlane do projektowania i kierowania robotami budowlanymi łącznie.

Dyrektor
mgr inż. Stefan Maniewski

DrogMost Lubelski
Spółka z o.o.
Za zgodność z oryginałem
Lublin, dn. 2011-11-14

PROJEKTANT
mgr inż. Krzysztof Gnyp
upr. bud nr LUB/0156/PWOM/08
do projekt. i kier. rob. bud. bez ogran. w spec. Most.
(Ustawa z dn. 7.07.1994 Prawo Bud Dz.U. z 2006
nr 156 pozycja. 1118 i RMTiB z dn. 28.04.2006
Dz.U. z 2006 nr 83 poz. 578)

URZĄD WOJEWÓDZKI
w Lublinie
-1-

/pieczęć/ Lublin dnia 4.02.1994r.

Nr 2375/Lb/94

DECYZJA

O STWIERDZENIU PRZYGOTOWANIA ZAWODOWEGO do pełnienia samodzielnych funkcji technicznych w budownictwie

Na podstawie § 4 ust. 2 i § 13 ust. 1 pkt. 3 lit. c rozporządzenia Ministra Gospodarki Terenowej i Ochrony Środowiska z dnia 20 lutego 1975r w sprawie samodzielnych funkcji technicznych w budownictwie /Dz. U. Nr 8 poz. 46/;
- stwierdza się, że :

Pan /Pani/ Stanisław - Jerzy KITLIŃSKI
/imię i nazwisko/

inżynier budownictwa drogowego
/tytuł naukowy/

urodzony /a/ dnia 10 stycznie 1946 r. w Lublinie

posiada przygotowanie zawodowe upoważniające do wykonywania samodzielnych funkcji

PROJEKTANTA
/rodzaj funkcji/

w specjalności:

konstrukcyjno-inżynieryjnej
/rodzaj specjalności techniczno-budowlanej/

w zakresie:

mostów

/specjalizacja zawodowa/

DrogMost Lubelski
Spółka z o.o.
Za zgodność z oryginałem
Lublin dn. 2011-11-14
PROJEKTANT
mgr inż. Krzysztof Gnyp
upr. bud nr LUB/0156/PWOM/08
do projekt. i kier. rob. bud. bez ogran. w spec. Most.
(Ustawa z dn. 7.07.1994 Prawo Bud Dz.U. z 2006 nr 156 pozycja 1118 i RMTiB z dn. 28.04.2006 Dz.U. z 2006 nr 83 poz. 578)

Pan /Pani/ ...Stanisław - Jerzy KITLIŃSKI.....
/imię i nazwisko/

jest upoważniony /a/ do :

1. sporządzania projektów budowli mostów, wiaduktów, przepustów, tuneli, estakad, nadziemnych i podziemnych przejść komunikacyjnych oraz nieskomplikowanych odcinków dróg, stanowiących dojazdy do tych budowli.

URZĄD WOJEWÓDZKI W LUBLINIE

Z up. WOJEWODY
Zast. Dyrektora Wydziału
Gospodarki Przestrzennej

LUBELSKA OKRĘGOWA IZBA INŻYNIERÓW BUDOWNICTWA W LUBLINIE
ul. Bursaki 19, 20-150 Lublin
tel./fax (081) 534-78-12

Pieczęć Izby Okręgowej
Lubelska Okręgowa Izba
Inżynierów Budownictwa
20-150 Lublin, ul. Bursaki 19
tel./fax 534-78-12

Lublin, dnia **2010-12-16**

ZAŚWIADCZENIE

Pan **Kitliński Stanisław** nr ewidencyjny **LUB/BM/0277/01**

adres zamieszkania **20-854 Lublin Paganiniego 12/101**

jest członkiem Lubelskiej Okręgowej Izby Inżynierów Budownictwa i posiada wymagane ubezpieczenie od odpowiedzialności cywilnej.

Niniejsze zaświadczenie jest ważne od **2011-01-01** do **2011-12-31**

Kopię dołączono do akt osobowych.

DrogMost Lubelski
Spółka z o.o.
Za zgodność z oryginałem
Lublin, dn. 2011-11-14

Przewodniczący Rady
Lubelskiej Okręgowej
Izby Inżynierów Budownictwa
inż. Wojciech Szewczyk

PROJEKTANT
mgr inż. Krzysztof Gnyp
upr. bud nr LUB/0156/PWOM/08
do projekt. i kier. rob. bud. bez ogran. w spec. Most
(Ustawa z dn. 7.07.1994 Prawo Bud Dz.U. z 2006
nr 156 pozycja. 1118 i RMTiB z dn. 28.04.2006
Dz.U. z 2006 nr 83 poz. 578)

D. Część rysunkowa: 48-65

1. Orientacja 1:10000 48
2. Plan sytuacyjny 1:500 49
2a. Plan sytuacyjny z zakresem inwestycji i granicami działek 50
3. Przekroje normalne ul. Zamkowej 51
4. Profil podłużny ul. Zamkowej 52
5. Przekroje poprzeczne ul. Zamkowej 53
6. Rzut z góry ul. Zamkowej 1:100 54
7. Rysunek ogólny wiaduktu nad ul. Podwale 55
8. Balustrada wiaduktu nad ul. Podwale 56
9. Rysunek ogólny przejścia arkadowego dla pieszych 57
10. Schody na Plac Zamkowy 58
11. Konstrukcja schodów na Plac Zamkowy 59
12. Schody na ul. Podwale 60
13. Konstrukcja schodów na ul. Podwale – element 1 61
14. Konstrukcja schodów na ul. Podwale – element 2 62
15. Konstrukcja schodów na ul. Podwale – element 3 63
16. Murki oporowe 64
17. Elewacje 65

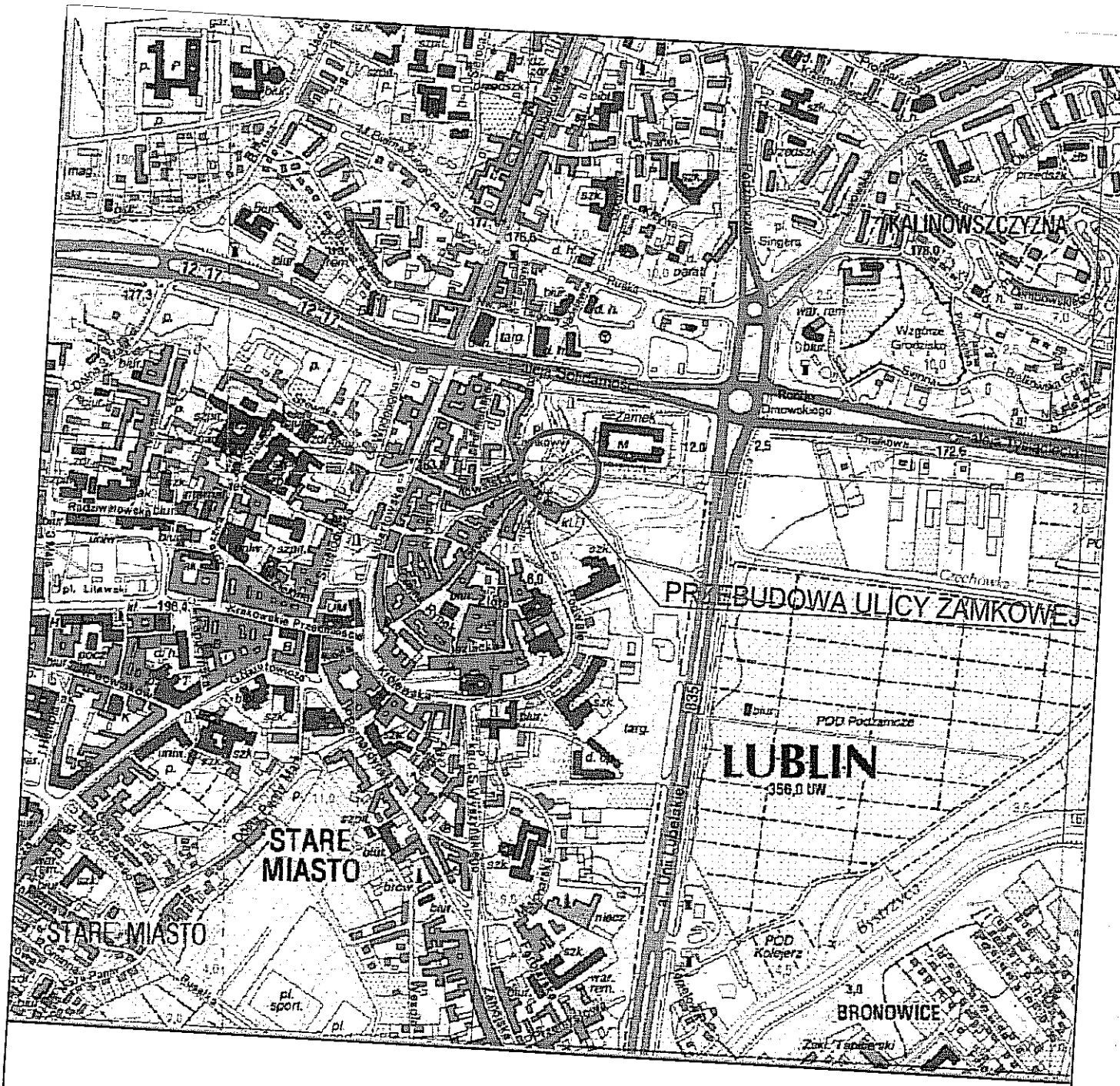

Inwestor:

Gmina Miasto Lublin

20-950 Lublin, Plac Króla Władysława Łokietka 1

Autor:

SPÓŁKA Z O.O.
DrogMost LUBELSKI
20-415 LUBLIN
ul. Zaciszna 16
tel./fax. (0-81) 744-00-70
tel./fax. (0-81) 744-13-26 (BAZA-MAT)

Rok założenia 1989

PRACOWNIA PROJEKTOWA, 20-469 Lublin, ul. Wrotkowska 1b, tel./fax 0 81 743 94 00
www.drogmost.lublin.pl e-mail:projektanci@drogmost.lublin.pl

Zadanie: Przebudowa ulicy Zamkowej wraz z wiaduktem (na odcinku od bramy Grodzkiej do końca wiaduktu) wraz z obiektami towarzyszącymi: schody , mury oporowe i murki

Tyt. rysunku: PLAN ORIENTACYJNY

Zamówienie nr:	Nr rej.:	Data:	Branża:	Stadium:	Skala:	Nr rys.:
90/DM/11	11/11/P	10.2011	DM	PBPW	1:10000	1

Funkcja	Imię i nazwisko	Nr upr.	Podpis
Główny Projektant	mgr inż. Grzegorz Zieliński	451/Lb/2001	
Projektant: branża drogowa	mgr inż. Bernadeta Zachwieja-Gnyp	LUB/0212/POOD/08	
Projektant: branża mostowa	mgr inż. Krzysztof Gnyp	LUB/0156/PWOM/08	
Asystent Projektanta	mgr inż. Jarosław Starzyński		
Sprawdzający: branża drogowa branża mostowa	inż. Stanisław Kitliński	WZDP/22/906/78/75 2375/Lb/94	

MAPA DO CELOW PROJEKTOWYCH

sto Lublin
eb 34-Stare Miasto
Zamkowa
ałka nr 41 (część)
la 1:500
iom odniesienia Kronsztadt. 60

niejszą mapę wykonano na podstawie zaktualizowanej w obszarze objętym zamówieniem
py zasadniczej w skali 1:500
cja 8.152.08.234.1
dług stanu na dzień 01.08.2011

jszą mapę wykonał
ta Krzysztof Szymajda
r 12812

ta nr 24/2011

Marcin Mitura
MASTERGEO
Lublin ul. Bursztynowa 30/13
tel. 663 086 727
Regon 060608835 NIP 712 286 21 72

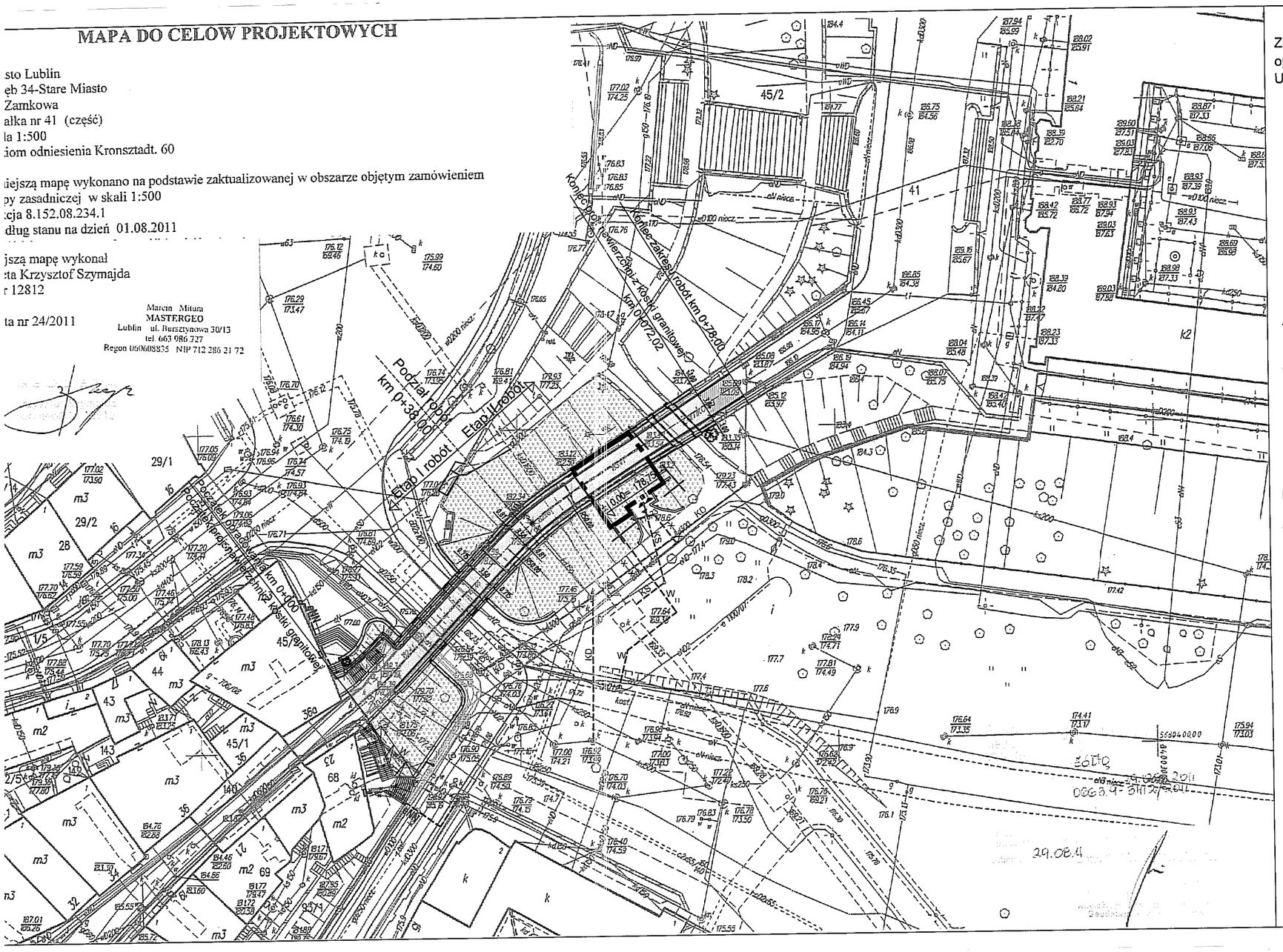

Zakres robót dla projektu Publicznego Szaletu Miejskiego opracowywanego przez biuro Usługi Projektowe Krzysztof Kędzierski

LEGENDA

- PROJEKTOWANY SZALET
- GRANICE PRZYBLIŻONEJ LOKALIZACJI OBIEKTU WG. DECYZJI
- 178,75 PROJEKTOWANE RZĘDNE TERENU
- PROJEKTOWANE SCHODY TERENOWE
- PROJEKTOWANE MURKI OPOROWE
- PROJEKTOWANA POCHYLNIA NP
- PRZYŁĄCZE ENERGETYCZNE
- ZK ZŁĄCZE KABLOWE
- KS PRZYŁĄCZE KANALIZACJI SANITARNEJ
- WK WYWIEWKA KANALIZACYJNA
- W PRZYŁĄCZE WODOCIĄGOWE
- KD PRZEBUDOWA KAN. DESZCZOWEJ
- KAN. DESZCZOWA DO LIKWIDACJI

Uzgodniono w zakresie budowy szaletu miejskiego

USŁUGI PROJEKTOWE
Krzysztof Kędzierski
20-828 Lublin, ul. Morawian 8
NIP 712 104 76 94 Regon 430845285

mgr inż. Krzysztof Kędzierski
upr. bud. 560/Lb/88
20-828 Lublin, ul. Morawian 8
tel. 526 54 30

OZNACZENIA

zieleń na skarpach

PROJEKTOWANE NAWIERZCHNIE

przebrukowanie nawierzchni z kostki

nawierzchnia z kostki granitowej

nawierzchnia z płyt chodnikowych 50

BRANŻA WODOCIĄGOWO-KANALIZACYJNA

proj. odwodnienie liniowe

proj. studnia kanalizacji deszczowej

likwidacja wpustów kanalizacji deszczowej

W wymiana wodoc. po istn. trasie z zabezpiec rurą osłonową

BRANŻA ENERGETYCZNA

projektowana elektryczna linia kab

elektryczna linia kablowa do likwid

BRANŻA TELETECHNICZNA

projektowana telefoniczna linia ka

telefoniczna linia kablowa do likwi

Inwestor:	Gmina Miasto Lubli 20-950 Lublin, Plac Króla Władysława
Autor:	SPÓŁKA Z O.O. DrogMost LUBELSKI, 20-415 LUBLIN, ul. Zacisznа 16, tel./fax. (0-81) 744-00-70, tel./fax. (0-81) 744-13-22 (BAZA-MAT)
Zadanie	Przebudowa ulicy Zamkowej wraz z wiaduktem (na o wraz z obiektami towarzyszącymi: schody , mury opo
Tyt. rysunku	Plan Sytuacyjny

Zamówienie nr:	Nr rej.:	Data:	Branża:
90/DM/11	11/11/P	10.2011	DM

Funkcja	Imię i nazwisko
Główny Projektant	mgr inż. Grzegorz Zieliński
Projektant: branża drogowa	mgr inż. Bernadeta Zachwieja-Gnyp
Projektant: branża mostowa	mgr inż. Krzysztof Gnyp
Asystent Projektanta	mgr inż. Jarosław Starzyński
Sprawdzający: branża drogowa branża mostowa	inż. Stanisław Kitliński

MAPA DO CELÓW PROJEKTOWYCH

Miasto Lublin
Obręb 34-Stare Miasto
Ul. Zamkowa
Działka nr 41 (część)
skala 1:500
Poziom odniesienia Kronsztadt. 60

Niniejszą mapę wykonano na podstawie zaktualizowanej w obszarze objętym zamówieniem mapy zasadniczej w skali 1:500
Sekcja 8.152.08.234.1
Według stanu na dzień 01.08.2011

Niniejszą mapę wykonał
geodeta Krzysztof Szymajda
upr nr 12812

Robota nr 24/2011

Marcin Mitura
MASTERGEO
Lublin ul. Bursztynowa 30/13
tel. 663 986 727
Regon 050608835 NIP 712 286 21 72

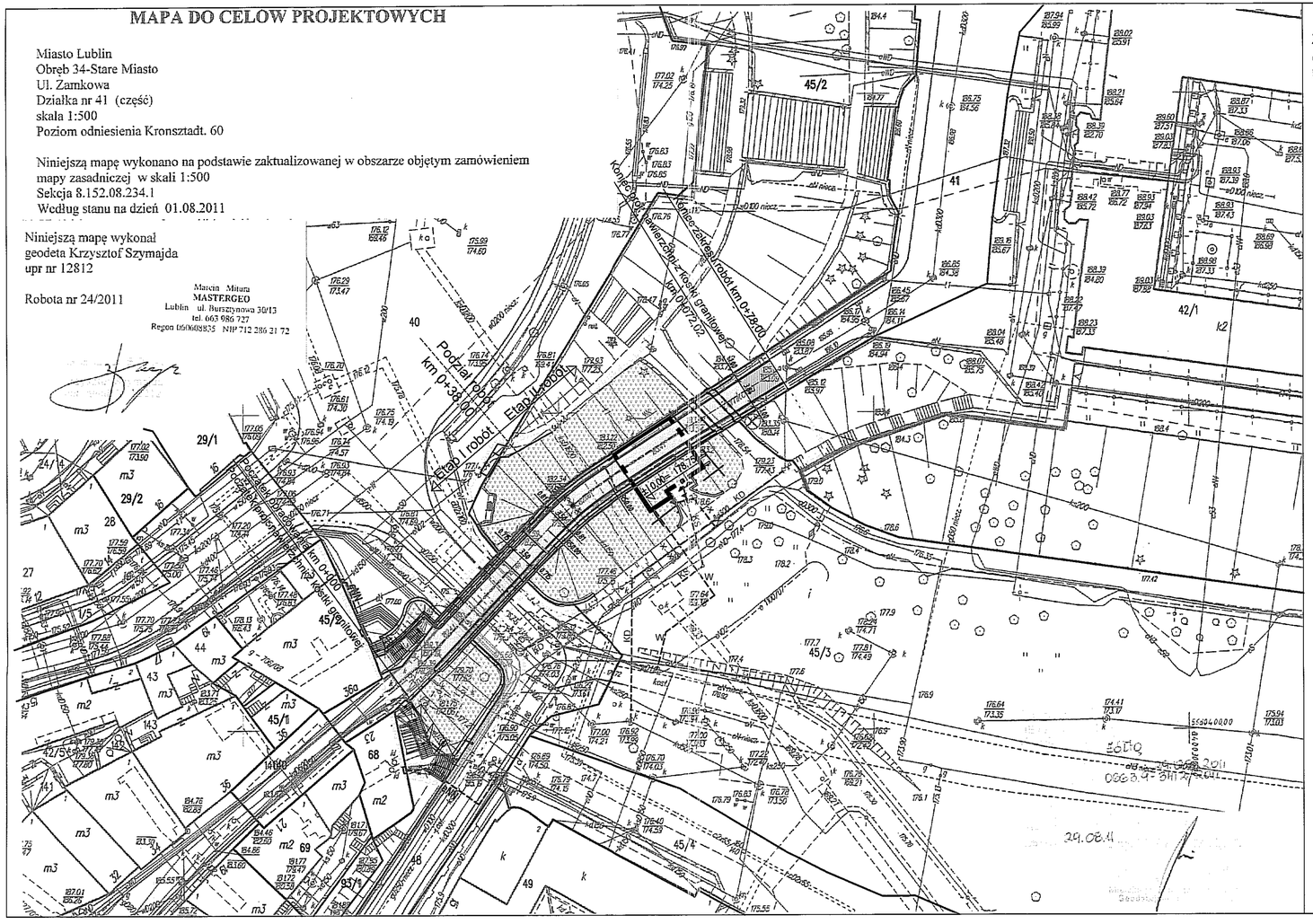

Zakres robót dla projektu Publicznego Szaletu Miejskiego opracowywanego przez biuro
Usługi Projektowe Krzysztof Kędzierski

LEGENDA

- PROJEKTOWANY SZALET
- GRANICE PRZYBLIŻONEJ LOKALIZACJI OBIEKTU WG. DECYZJI
- 178,75 PROJEKTOWANE RZĘDNE TERENU
- PROJEKTOWANE SCHODY TERENOWE
- PROJEKTOWANE MURKI OPOROWE
- PROJEKTOWANA POCHYLNIA NP
- PRZYŁĄCZE ENERGETYCZNE
- ZK ZŁĄCZE KABLOWE
- KS PRZYŁĄCZE KANALIZACJI SANITARNEJ
- WK WYWIEWKA KANALIZACYJNA
- W PRZYŁĄCZE WODOCIĄGOWE
- KD PRZEBUDOWA KAN. DESZCZOWEJ
- KAN. DESZCZOWA DO LIKWIDACJI

OZNACZENIA

- zieleń na skarpach
- drzewa i krzewy do wycinki
- granica zakresu inwestycji
- granice działek

PROJEKTOWANE NAWIERZCHNIE

- przebrukowanie nawierzchni z kostki betonowej
- nawierzchnia z kostki granitowej
- nawierzchnia z płyt chodnikowych 50x50cm

BRANŻA WODOCIĄGOWO-KANALIZACYJNA

- proj. odwodnienie liniowe
- proj. studnia kanalizacji deszczowej
- likwidacja wpustów kanalizacji deszczowej
- W wymiana wodoc. po istn. trasie z zabezpieczeniem

BRANŻA ENERGETYCZNA

- projektowana elektryczna linia kablowa
- elektryczna linia kablowa do likwidacji

BRANŻA TELETECHNICZNA

- projektowana telefoniczna linia kablowa
- telefoniczna linia kablowa do likwidacji

Inwestor: **Gmina Miasto Lublin**
20-950 Lublin, Plac Króla Władysława Łokietka 1

Autor: SPÓŁKA Z O.O. DrogMost LUBELSKI — 20-415 LUBLIN, ul. Zacisze 16, tel./fax. (0-81) 744-00-70, tel./fax. (0-81) 744-13-20 (BIAŁA-WAT) — PRACOWNIA PROJEKTOWA, 20-459 Lublin, ul. Wrotkowska 18, tel./fax 0 81 743 94 00, www.drogmost.lublin.pl, e-mail projektanci@drogmost.lublin.pl

Zadanie: Przebudowa ulicy Zamkowej wraz z wiaduktem (na odcinku od bramy Grodzkiej do końca wiaduktu) wraz z obiektami towarzyszącymi: schody , mury oporowe i murki

Tyt. rysunku: Plan sytuacyjny z zakresem inwestycji i granicami działek

Zamówienie nr:	Nr rej.:	Data:	Branża:	Stadium:	Skala:	Nr rys.:
90/DM/11	11/11/P	10.2011	DM	PBPW	1:500	02a

Funkcja	Imię i nazwisko	Nr upr.	Podpis
Główny Projektant	mgr inż. Grzegorz Zieliński	451/Lb/2001	
Projektant: branża drogowa	mgr inż. Bernadeta Zachwieja-Gnyp	LUB/0212/POOD/08	
Projektant: branża mostowa	mgr inż. Krzysztof Gnyp	LUB/0156/PWOM/08	
Asystent Projektanta	mgr inż. Jarosław Starzyński		
Sprawdzający: branża drogowa branża mostowa	inż. Stanisław Kitliński	WZDP/22/906/78/75 2375/Lb/94	

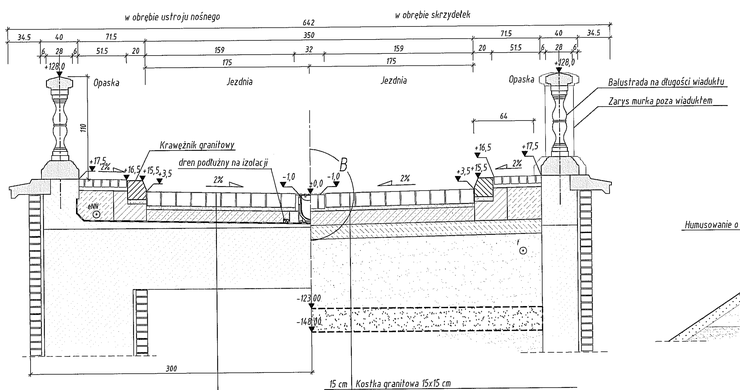

Kostka granitowa 15x15 cm	15 cm
Podsypka cementowo- piaskowa 1:4	4 cm
Podbudowa z piasku stabilizowanego cementem o Rm=5 MPa	12 cm
Izolacja z papy termozgrzewalnej	
warstwa wyrównawcza z betonu (25/30	zm.
Płyta nośna	

15 cm	Kostka granitowa 15x15 cm
4 cm	Podsypka cementowo- piaskowa 1:4
15 cm	Podbudowa z piasku stabilizowanego cementem o Rm=5 MPa
15 cm	Podbudowa z piasku stabilizowanego cementem o Rm=2,5 MPa
(74÷79cm)	Nasyp z piasku średnioziarnistego
	Materac bazowy z piasku średnioziarnistego
25 cm	w osłonie z geosyntetyku o Fd=50kN/m
	Nasyp z gruntu niewysadzinowego

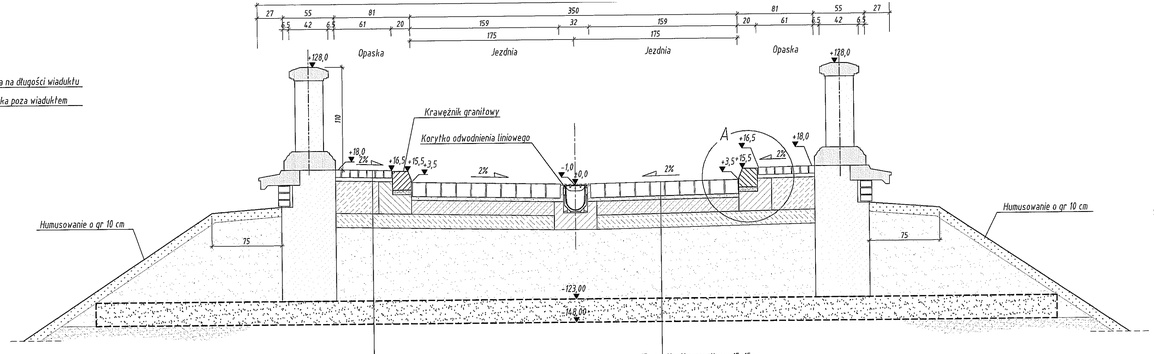

8 cm	Kostka granitowa 8x8 cm
4 cm	Podsypka cementowo- piaskowa 1:4
34,5 cm	Piasek stabilizowany cementem o Rm=2,5 MPa
15 cm	Podbudowa z piasku stabilizowanego cementem o Rm=2,5 MPa
(74÷79cm)	Nasyp z piasku średnioziarnistego
	Materac bazowy z piasku średnioziarnistego
25 cm	w osłonie z geosyntetyku o Fd=50kN/m
	Nasyp z gruntu niewysadzinowego

15 cm	Kostka granitowa 15x15 cm
4 cm	Podsypka cementowo- piaskowa 1:4
15 cm	Podbudowa z piasku stabilizowanego cementem o Rm=5 MPa
15 cm	Podbudowa z piasku stabilizowanego cementem o Rm=2,5 MPa
(74÷79cm)	Nasyp z piasku średnioziarnistego
	Materac bazowy z piasku średnioziarnistego
25 cm	w osłonie z geosyntetyku o Fd=50kN/m
	Nasyp z gruntu niewysadzinowego

Uwaga:

1. Od końca wiaduktu w km 0+32,66 do km 0+36,16 zmienna szerokość opaski od 0,64m do 0,81m
2. Od km 0+59,00 do km 0+72,02 zmienna szerokość jezdni od 3,5m do 3,84m
3. Lokalizacja korytka liniowego wg planu sytuacyjnego i profilu podłużnego, szczegółowe rozwiązania w Tomie 2 "Branża sanitarna"

SZCZEGÓŁ A

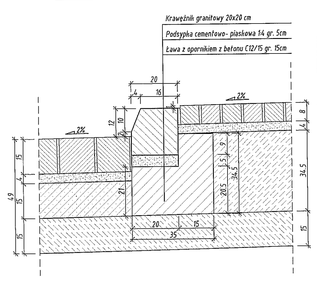

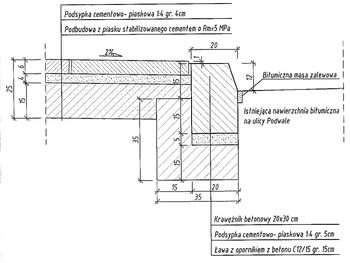

Wymiana krawężnika na długości 3,5m, na dojściu do schodów na ul. Podwale.
Na pozostałej długości krawężnik pozostaje bez zmian, wymianie podlega tylko chodnik.
Konstrukcja chodnika na całym odcinku wg przedstawionego przekroju.

SZCZEGÓŁ B

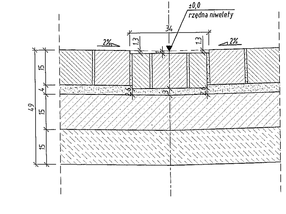

Inwestor: **Gmina Miasto Lublin**
20-950 Lublin, Plac Króla Władysława Łokietka 1

Autor: UMOWA ZLECENIA **DrogMost** Łukasz Jurek — 20-445 LUBLIN ul. Zamkowa 16, tel./fax: (0-81) 744-09-70, tel./fax: (0-81) 744-13-28 (NASZA KAWE) — DM DROGMOST SP. Z O.O. — PRACOWNIA PROJEKTOWA, 20-445 Lublin, ul. Wojskowa 16, tel./fax 0-81 743-54-00, www.drogmost.lublin.pl, e-mail: projektowe@drogmost.lublin.pl

Zadanie: Przebudowa ulicy Zamkowej wraz z wiaduktem (na odcinku od bramy Grodzkiej do końca wiaduktu) wraz z obiektami towarzyszącymi: schody , mury oporowe i murki

Tyt. rysunku: PRZEKROJE NORMALNE

Zamówienie nr:	Nr rej.:	Data:	Branża:	Stadium:	Skala:	Nr rys.:
90/DM/11	11/11/P	10.2011	DM	PBPW	1:25,1:10	03

Funkcja	Imię i nazwisko	Nr upr.	Podpis
Główny Projektant	mgr inż. Grzegorz Zielińskі	451/Lb/2001	
Projektant branża drogowa	mgr inż. Bernadeta Zachwieja-Gnyp	LUB/0212/POOD/08	
Projektant branża roślinna	mgr inż. Krzysztof Gnyp	LUB/0156/PWOM/08	
Asystent Projektanta	mgr inż. Jarosław Starzyński		
Sprawdzający branża drogowa branża roślinna	inż. Stanisław Kitliński	WZDP/22/906/78/75 23/70/Lb/64	

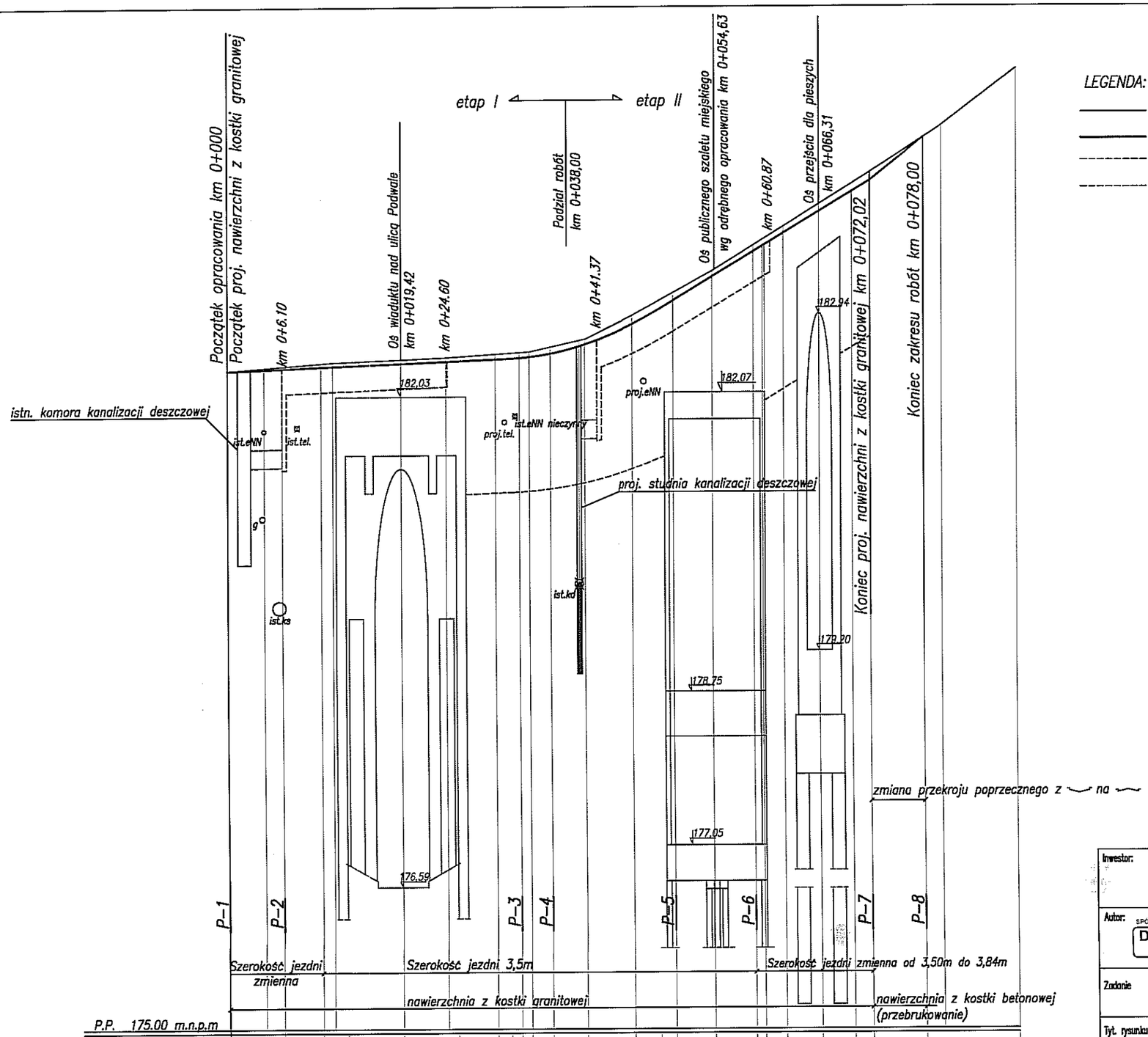

LEGENDA:

- istniejąca niweleta
- projektowana niweleta
- odwodnienie liniowe wg proj. branży sanitarnej
- wzmocnienie nasypu materacem bazowy

Inwestor:

Gmina Miasto Lublin

20-950 Lublin, Plac Króla Władysława Łokietka 1

Autor: SPÓŁKA Z O.O. DrogMost LUBELSKI
20-415 LUBLIN ul. Zaciszna 16 tel./fax. (0-81) 744-00-70 tel./fax. (0-81) 744-13-25 (BAZA-MAT)
Rok założenia 1998
PRACOWNIA PROJEKTOWA, 20-469 Lublin, ul. Wrotkowska 1b, tel./fax 0 81 743 94 00
www.drogmost.lublin.pl e-mail:projektanci@drogmost.lublin.pl

Zadanie: Przebudowa ulicy Zamkowej wraz z wiaduktem (na odcinku od bramy Grodzkiej do końca wiaduktu) wraz z obiektami towarzyszącymi: schody , mury oporowe i murki

Tyt. rysunku: PROFIL PODŁUŻNY

Zamówienie nr:	Nr rej.:	Data:	Branża:	Stadium:	Skala:	Nr rys.:
90/DM/11	11/11/P	10.2011	DM	PBPW	1:50/500	04

Funkcja	Imię i nazwisko	Nr upr.	Podpis
Główny Projektant	mgr inż. Grzegorz Zieliński	451/Lb/2001	
Projektant: branża drogowa	mgr inż. Bernadeta Zachwieja-Gnyp	LUB/0212/POOD/08	
Projektant: branża mostowa	mgr inż. Krzysztof Gnyp	LUB/0156/PWOM/08	
Asystent Projektanta	mgr inż. Jarosław Starzyński		
Sprawdzający: branża drogowa branża mostowa	inż. Stanisław Kitliński	WZDP/22/906/78/75 2375/Lb/94	

P-8 km 0+79.00

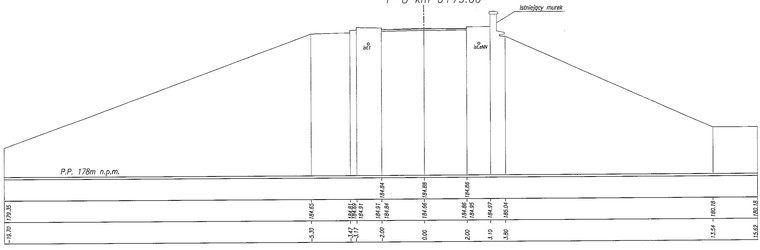

P-7 km 0+72.02

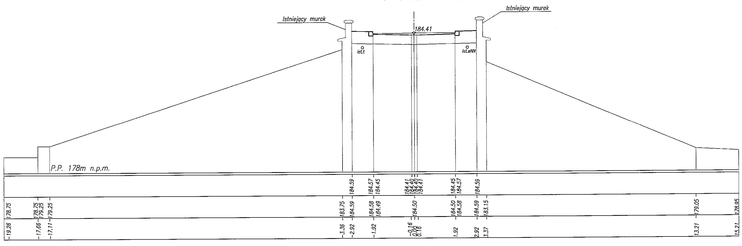

P-6 km 0+59.00

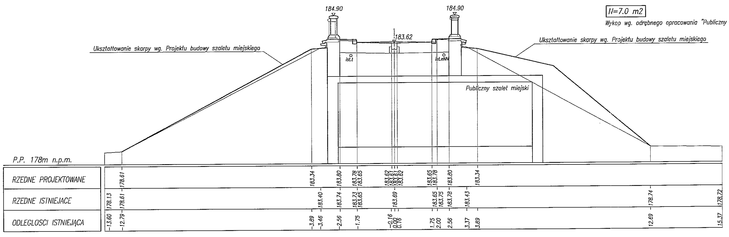

P-5 km 0+50.00

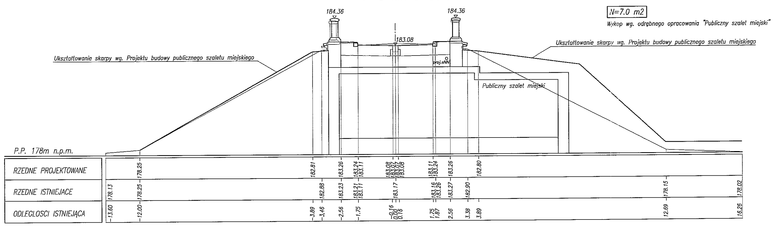

P-4 km 0+36.16

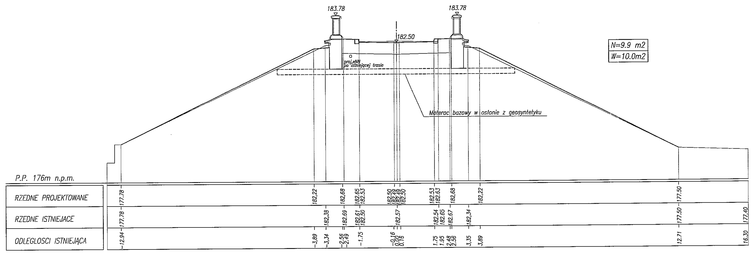

P-3 km 0+32.67

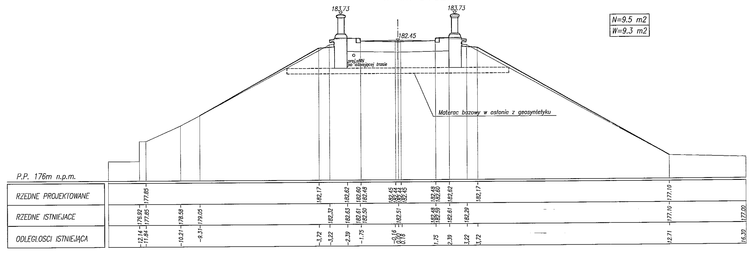

P2- km 0+6.10

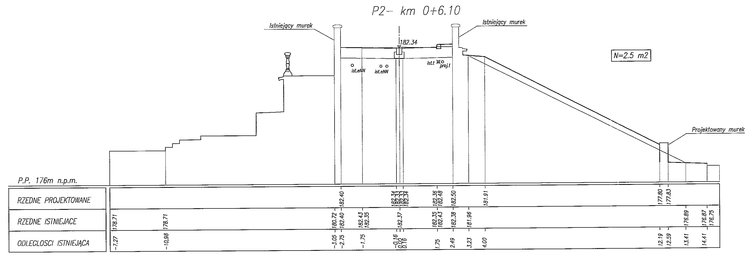

P1- km 0+000

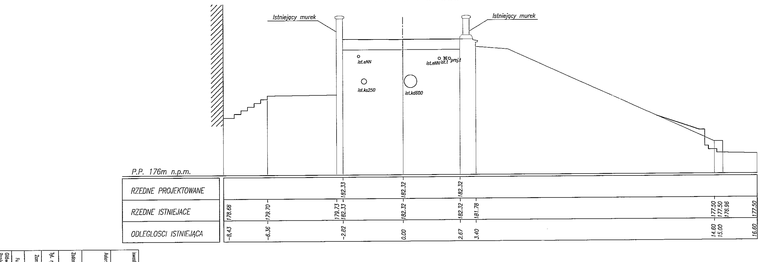

Autor: Gmina Miasto Lublin
20-950 Lublin, Plac Króla Władysława Łokietka 1
www.lublin.eu
Biuro Rozwoju Miasta Lublin
20-950 Lublin, Plac Króla Władysława Łokietka 1
www.brm.lublin.eu
Zamawiający: Biuro Rozwoju Miasta Lublin
www.zamowienia.brm.lublin.eu

Temat: Przebudowa ulicy Zamkowej wraz z wejściem na wzgórze od strony Grodziska do końca wzgórza

Tytuł projektu: PRZEKROJE POPRZECZNE

Zamawiający: BIUROMIA	Nr ref.: 1111/JP	Data: 10.2011	Sprawdz.: DJS	Zatwierdz.: PSBOW	Data: 5.2020
Nr umowy:					Nr rys.: 05
Projektant:	mgr inż. Grzegorz Zaremba			4510/LU/00001	
Sprawdzający:	mgr inż. Bernadetta Pachciarz-Drop			LUB/0120/POOB/08	
Projektant branży drogowej:	mgr inż. Krzysztof Drop			LUB/0199/PDWD/09	
Projektant branży mostowej:	mgr inż. Jarosław Stanyrski			WZ/2012/2000/0576/09	
Projektant sprawdzający:				SP/1012/2/5	

Zamek

Brama Grodzka

Plac Zamkowy

Projektowany Szalet Miejski wg odrębnego opracowania

odwodnienie liniowe odc. 2 L=19,50m

odwodnienie liniowe odc. 1 L=18,50m

Etap II robót

Etap I robót

Podział robót km 0+136,00

Koniec zakres robót km 0+078,00

Koniec nawierzchni z kostki betonowej km 0+072,92

Początek opracowania km 0+000

Początek proj. nawierzchni z kostki granitowej

istniejąca latarnia do renowacji

Zabezpieczenie słupów przez darnowanie.

Murek oporowy nr 1 wg rys. Nr 10

Murek oporowy nr 2 wg rys. Nr 10

Murek oporowy nr 3 wg rys. Nr 10

Rurociąg kablowy ciągłe rowki

NAWIERZCHNIE

- projektowana nawierzchnia z kostki granitowej
- nawierzchnia z kostki betonowej do odtworzenia
- projektowana nawierzchnia z płyt chodnikowych
- nawierzchnia z płyt chodnikowych

BRANŻA ENERGETYCZNA

- projektowana elektryczna linia kablowa
- elektryczna linia kablowa do likwidacji

BRANŻA TELETECHNICZNA

- projektowana telefoniczna linia kablowa
- telefoniczna linia kablowa do likwidacji

BRANŻA WOD-KAN

- W — wymiana wodoc. po istn. trasie z zabezpieczeniem rurą osłonową

UWAGI

1. Przed rozpoczęciem prac związanych z przebudową należy wyznaczyć lokalizację urządzeń obcych

Inwestor:	Gmina Miasto Lublin 20-950 Lublin, Plac Króla Władysława Łokietka 1						
Autor:	DrogMost LUBELSKI 22-415 LUBLIN ul. Ks. Dzierżyńskiego 1 tel./fax: (81) 743 50-70 tel./fax: (81) 744 13-20 (BIURA MAP)	PRACOWNIA PROJEKTOWA: 20-499 Lublin, ul. Wrotkowska 16, NIP-Nr 6361 743 34 00 www.drogmost.lublin.pl e-mail: projektanci@drogmostlublin.pl					
Zadanie:	Przebudowa ulicy Zamkowej wraz z wiaduktem (na odcinku od bramy Grodzkiej do końca wiaduktu) wraz z obiektami towarzyszącymi: schody , mury oporowe i murki						
Tyt. rysunku:	Rzut z góry ul. Zamkowej						
Zamówienie nr: 90/DM/11	Nr ark.: 11/11/P	Data: 10.2011	Branża: DM	Stadium: PSB/PW	Skala: 1:100	Nr rys.: 06	
Funkcja	Imię i nazwisko			Nr upr.		Podpis	
Główny Projektant	mgr inż. Grzegorz Zieliński			451/Lb/2001			
Projektant: branża drogowa	mgr inż. Bernadeta Zachwieja-Gryp			LUB/0212/POOD/08			
Projektant: branża mostowa	mgr inż. Krzysztof Gryp			LUB/0156/PWOM/08			
Asystent Projektanta	mgr inż. Jarosław Starzyński						

WIDOK Z BOKU — PRZEKRÓJ PODŁUŻNY

SKALA 1:50

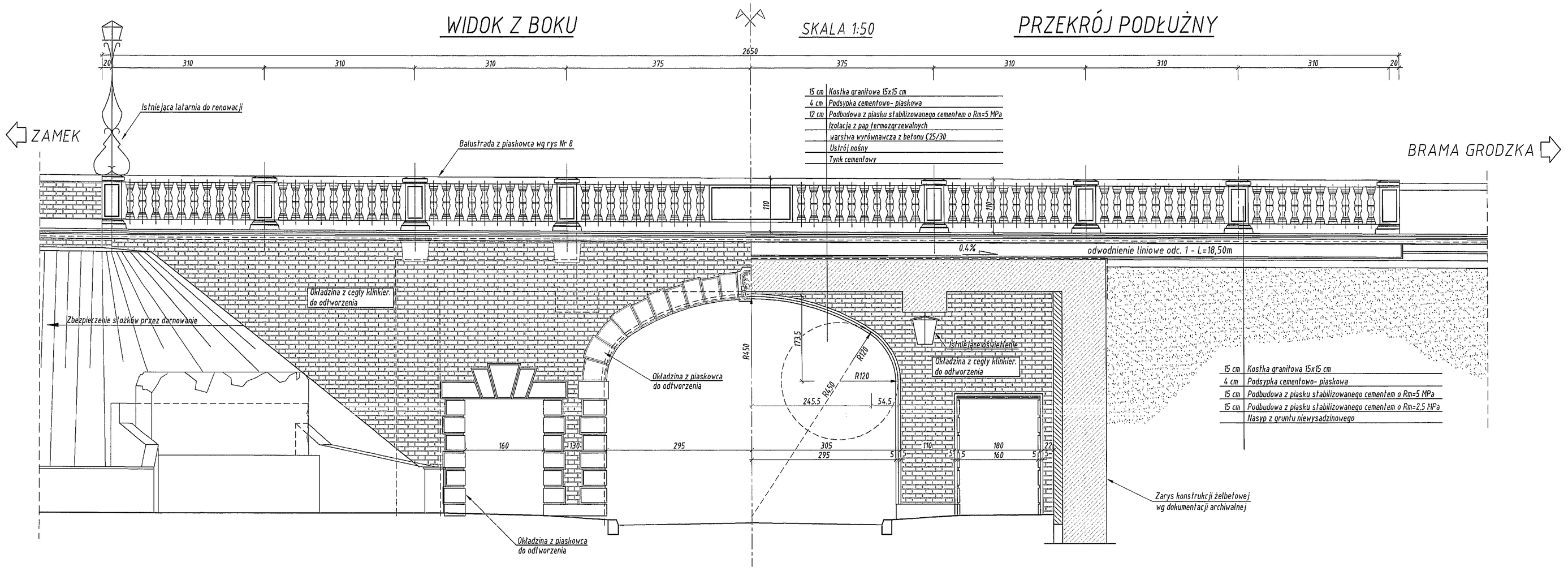

PRZEKRÓJ POPRZECZNY

SKALA 1:50

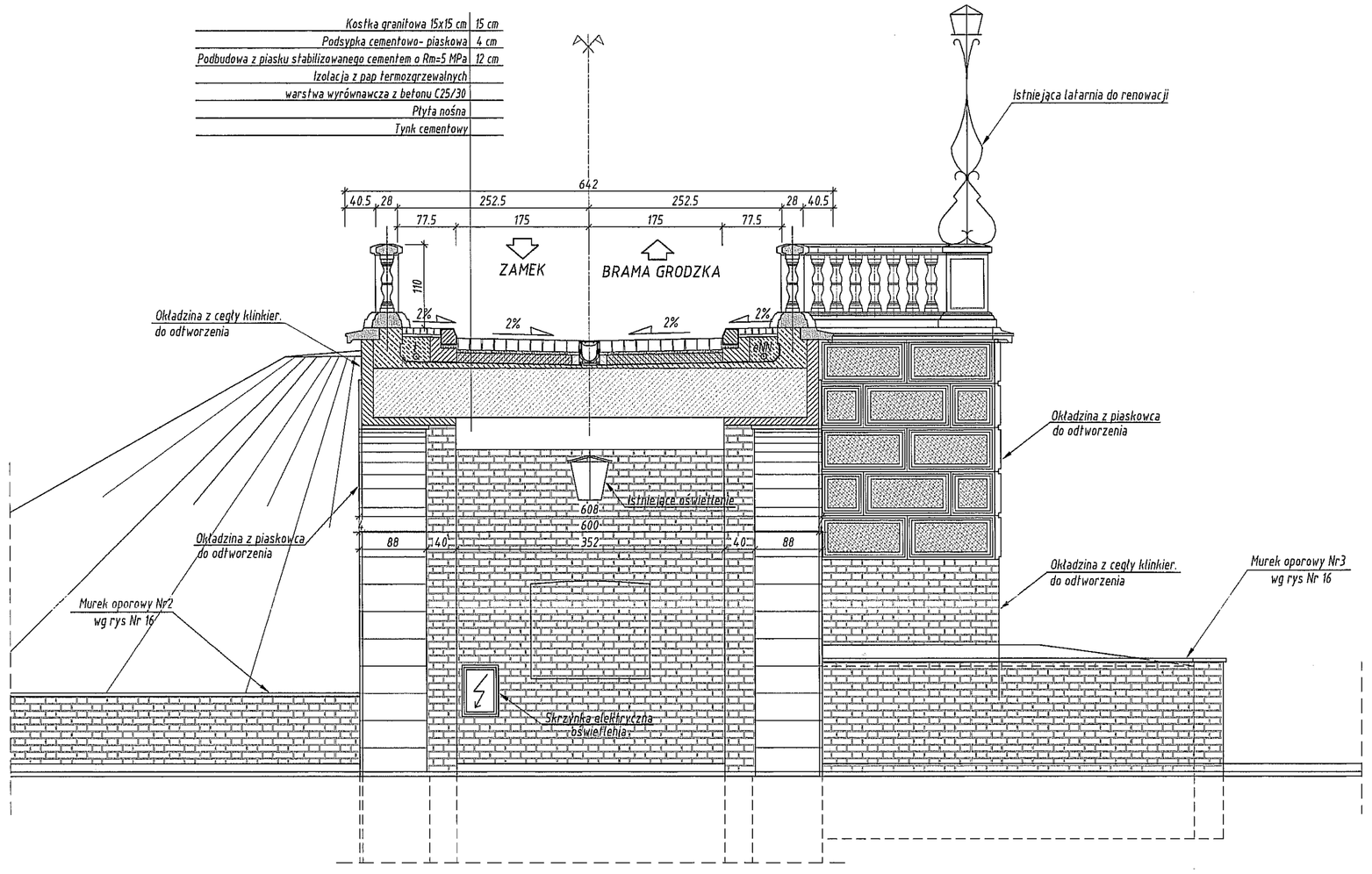

RZUT Z GÓRY

SKALA 1:50

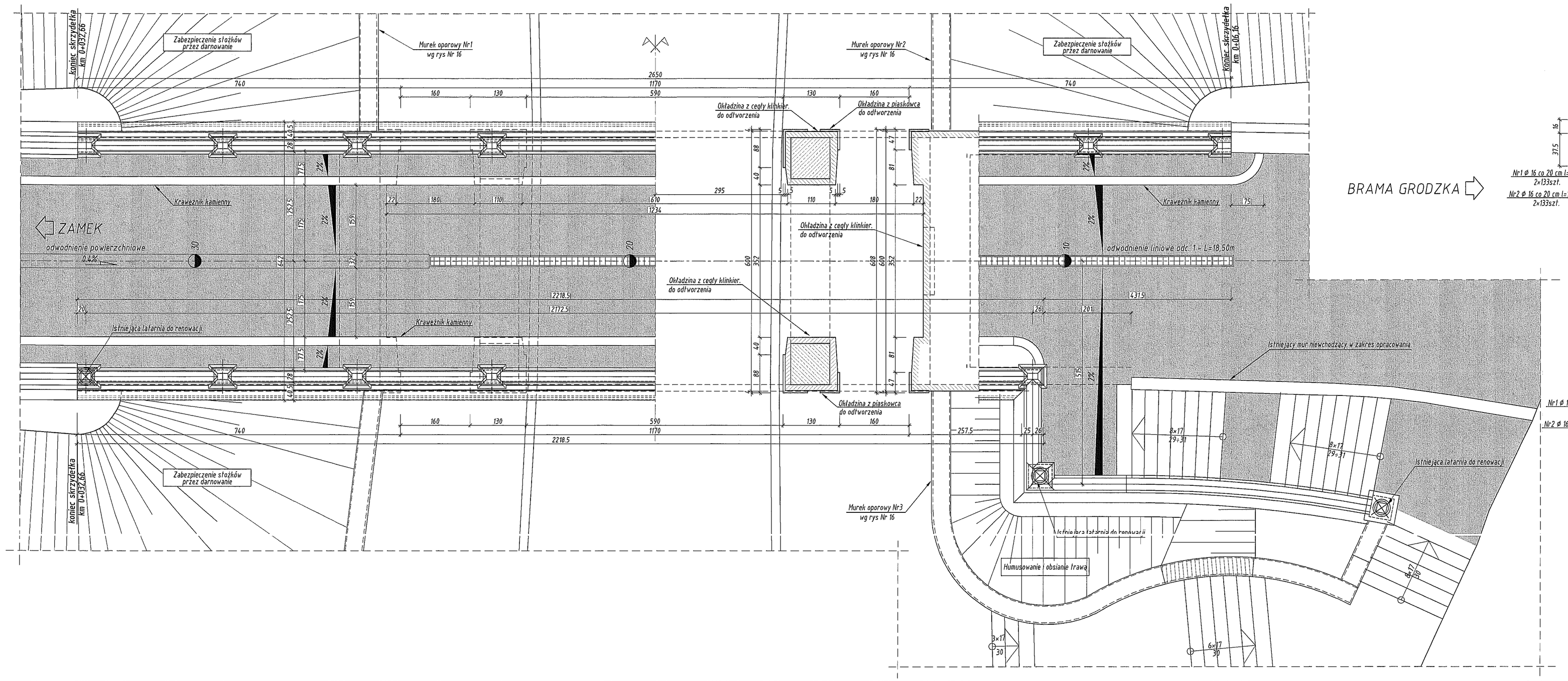

SZCZEGÓŁ GZYMSU NA SKRZYDEŁKU

SKALA 1:25

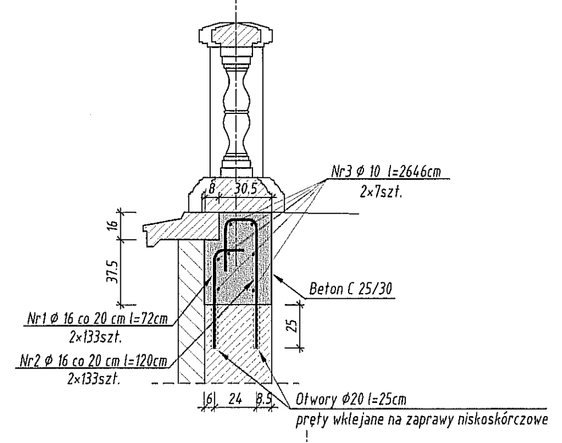

SZCZEGÓŁ GZYMSU I NADBETONU

SKALA 1:25

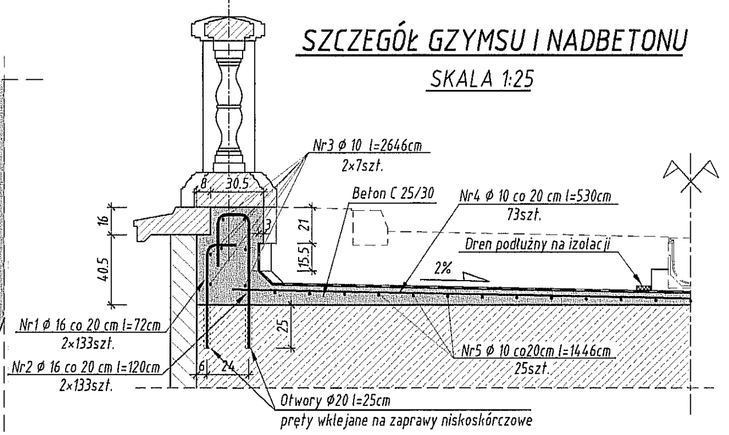

UWAGI

1. Wszystkie elementy architektoniczne kamienne należy rozebrać, elementy nadające się do ponownego użycia należy oznaczyć przed demontażem w celu ponownego ułożenia w tym samym miejscu.
   Na wykonawcy robót spoczywa obowiązek szczegółowej inwentaryzacji istniejących elementów kamiennych podczas rozbiórki i określenia ich dalszej przydatności do ponownego użycia po uzgodnieniu z inspektorem nadzoru i służbami konserwatorskimi.
2. Przed rozpoczęciem prac związanych z przebudową należy wyznaczyć lokalizację urządzeń obcych
3. W trakcie wykonywania schodów należy wykonać instalację oświetleniową i kotwy do mocowania latarni na cokole wg projektu Tom 3 branży elektroenergetycznej
4. Istniejące latarnie należy odnowić i zamontować ponownie.
5. Elementy kamienne należy łączyć przy użyciu zapraw niskoskurczowych i kotew ze stali nierdzewnej.
6. Tralki należy wzmocnić wprowadzając w środek pręt ze stali nierdzewnej na silikonie.
7. Elementy kamienne schodów należy zabezpieczyć preparatem hydrofobującym zapobiegającym nasiąkaniu i niezmieniającym wyglądu kamienia
8. Powierzchnie betonowe, które zostaną zasypane należy pokryć izolacją bitumiczną.
9. Kolor piaskowca i cegły na licówki należy uzgodnić z konserwatorem zabytków.

Beton :	C12/15 C25/30
Stal zbrojeniowa:	A-IIIN
Cegła klinkierowa:	Kl. 150

ZESTAWIENIE STALI ZBROJENIOWEJ GZYMSU I NADBETONU

Nr	Φ	Długość pręta	Ilość prętów	Długość łączna [m]	
				A-IIIN	
	mm	cm	szt	ø 10	ø 16
1	16	72	266		191,52
2	16	120	266		319,20
3	10	2647	14	370,58	
4	10	530	73	386,9	
5	10	1446	25	361,5	
Długość wg średnic			[m]	1118,98	510,72
Masa 1 mb			[kg/m]	0,618	1,58
Masa wg średnic			[kg]	691,5	806,9
Masa całkowita			[kg]	1498,4	

Inwestor:	Gmina Miasto Lublin 20-950 Lublin, Plac Króla Władysława Łokietka 1				
Autor:	DrogMost 1.LUB/0.BIO	20-468 LUBLIN ul. Zana nr 41 tel./fax (081) 744-66-23 tel./fax (081) 744-33-58 (NIP 712-010-14-07)	DM	PRACOWNIA PROJEKTOWA, 20-469 Lublin, ul. Wieniawska 16, tel./fax 0-81 743 84 60 www.drogmost.com.pl e-mail:projekcjaDM@gmail.com	
Zadanie:	Przebudowa ulicy Zamkowej wraz z wiaduktem (na odcinku od bramy Grodzkiej do końca wiaduktu) wraz z obiektami towarzyszącymi: schody , muły oporowe i murki				
Tyt. rysunku:	Rysunek ogólny wiaduktu nad ul. Podwale				
Zamówienie nr: 90/DM/11	Nr wp: 11/11/P	Data: 10.2011	Branża: DM	Stadium: PB/PW	Skala: 1:100	Nr rys.: 07

Funkcja	Imię i nazwisko	Nr upr.	Podpis
Główny Projektant	mgr inż. Grzegorz Zielińteki	451/Lb/2001	
Projektant branża drogowa	mgr inż. Bernadeta Zachwieja-Gryp	LUB/0212/POOD/08	
Projektant branża mostowa	mgr inż. Krzysztof Gryp	LUB/0155/PWOM/08	
Asystent Projektanta	mgr inż. Jarosław Starzyński		
Sprawdzający branża drogowa	inż. Stanisław Kitliński	WZDP/22/606/78/75 237/Lb/94	

BALUSTRADA OD STRONY PLACU ZAMKOWEGO

SKALA 1:100

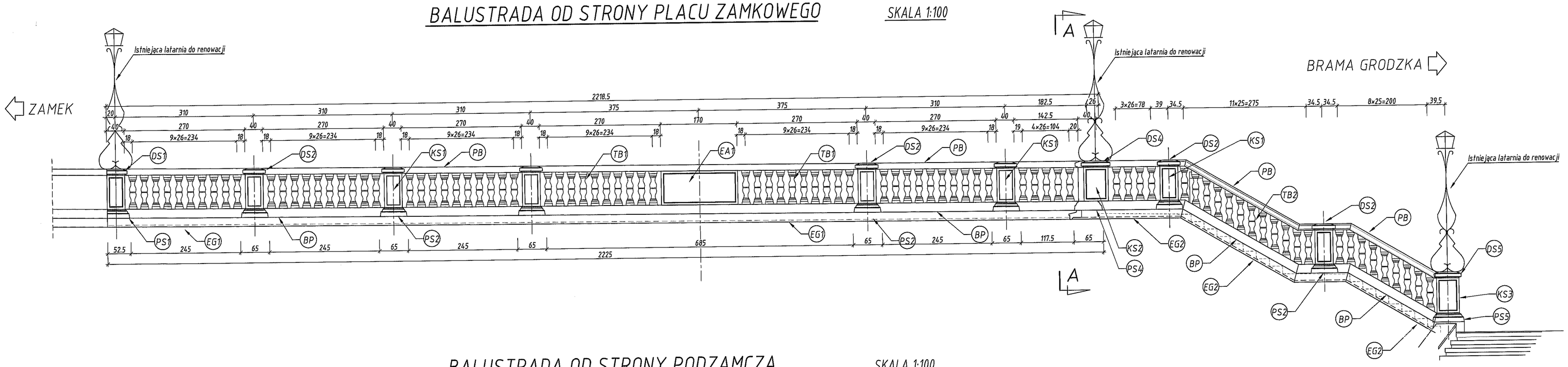

WIDOK A-A

SKALA 1:100

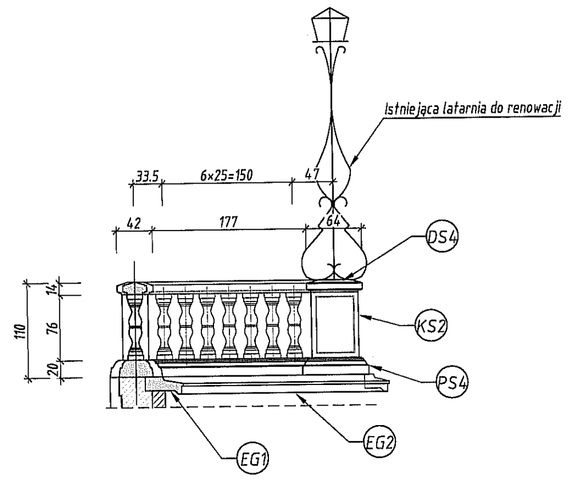

BALUSTRADA OD STRONY PODZAMCZA

SKALA 1:100

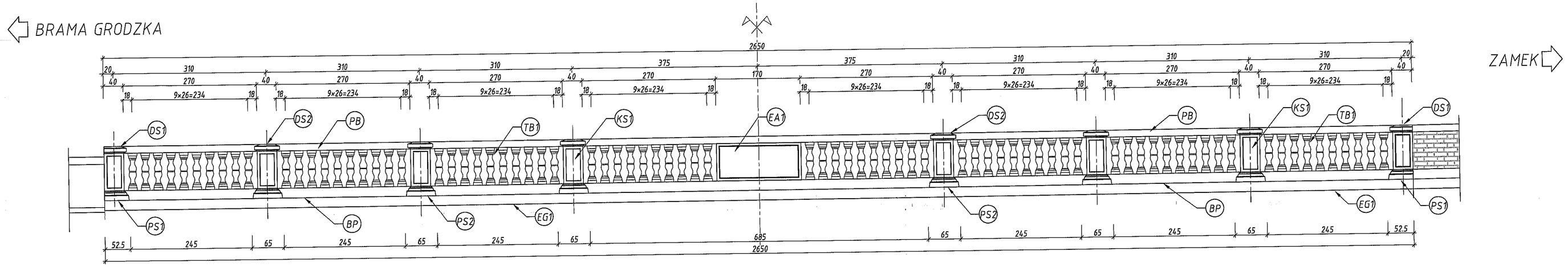

BALUSTRADY - RZUT Z GÓRY

SKALA 1:100

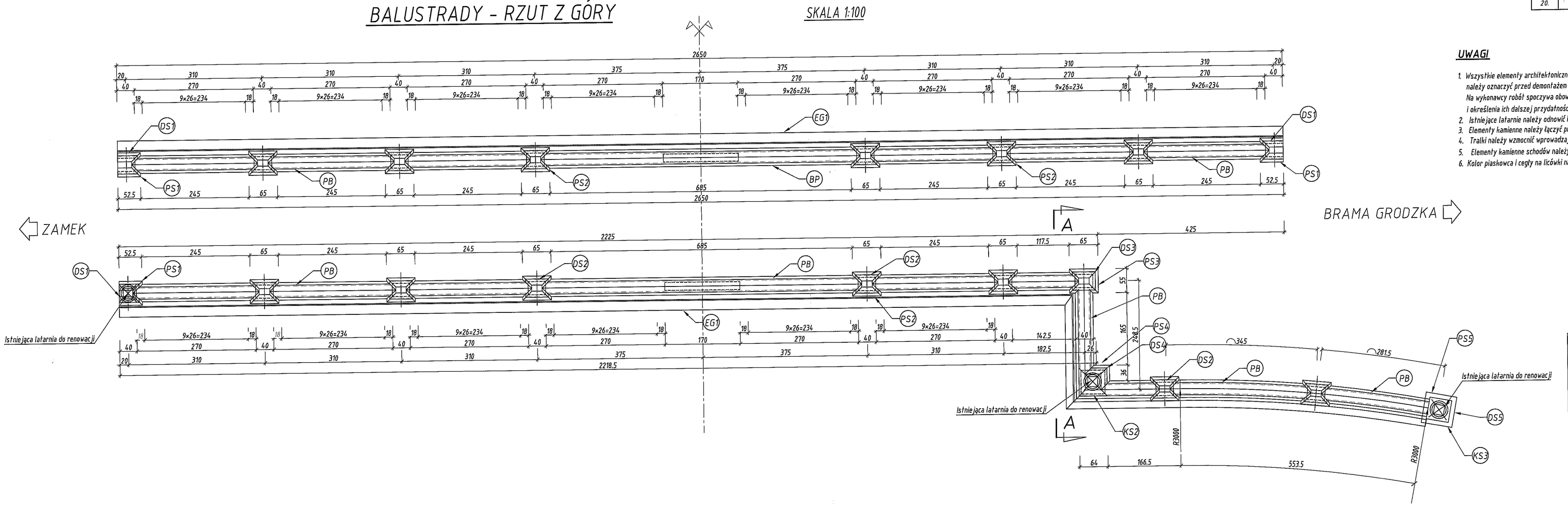

ZESTAWIENIE ELEMENTÓW KAMIENNYCH BALUSTRADY

L.P.	Symbol	Element	Ilość	Jedn.
1.	PB	Pochwyt balustrady	50,04	mb
2.	BP	Belka podwalinowa balustrady	41,03	mb
3.	EG1	Element gzymsowy balustrady wiaduktu	48,3	mb
4.	EG2	Element gzymsowy balustrady schodów	11,93	mb
5.	DS1	Daszek słupka nr 1	3	szt.
6.	DS2	Daszek słupka nr 2	13	szt.
7.	DS3	Daszek słupka nr 3	1	szt.
8.	DS4	Daszek słupka nr 4	1	szt.
9.	DS5	Daszek słupka nr 5	1	szt.
10.	KS1	Korpus słupka nr 1	16	szt.
11.	KS2	Korpus słupka nr 2	1	szt.
12.	KS3	Korpus słupka nr 3	1	szt.
13.	PS1	Podstawa słupka nr 1	3	szt.
14.	PS2	Podstawa słupka nr 2	13	szt.
15.	PS3	Podstawa słupka nr 3	1	szt.
16.	PS4	Podstawa słupka nr 4	1	szt.
17.	PS5	Podstawa słupka nr 5	1	szt.
18.	EA1	Element architektoniczny balustrady	2	szt.
19.	TB1	Tralka balustrady nr 1	158	szt.
20.	TB2	Tralka balustrady nr 2	19	szt.

UWAGI

1. Wszystkie elementy architektoniczne kamienne należy rozebrać, elementy nadające się do ponownego użycia należy oznaczyć przed demontażem w celu ponownego ułożenia w tym samym miejscu.
   Na wykonawcy robót spoczywa obowiązek szczegółowej inwentaryzacji istniejących elementów kamiennych podczas rozbiórki i określenia ich dalszej przydatności do ponownego użycia po uzgodnieniu z inspektorem nadzoru i służbami konserwatorskimi.
2. Istniejące latarnie należy odnowić i zamontować ponownie.
3. Elementy kamienne należy łączyć przy użyciu zapraw niskoskurczowych i kotew ze stali nierdzewnej.
4. Tralki należy wzmocnić wprowadzając w środek pręt ze stali nierdzewnej na silikonie.
5. Elementy kamienne schodów należy zabezpieczyć preparatem hydrofobującym zapobiegającym nasiąkaniu i niezmieniającym wyglądu kamienia
6. Kolor piaskowca i cegły na licówki należy uzgodnić z konserwatorem zabytków.

Inwestor:	Gmina Miasto Lublin 20-950 Lublin, Plac Króla Władysława Łokietka 1						
Autor:	PRZEDSIĘBIORSTWO MOSTOWE DROGMOST LUBELSKI S.A. 20-416 LUBLIN ul. Zachodnia 18 tel./fax. (0-81) 744-00-70 tel./fax. (0-81) 744-13-29 (BIURA-NAT) Biuro Projektowe PRACOWNIA PROJEKTOWA, 20-469 Lublin, ul. Wodociągowa 1b, tel./fax 0-81 743 94 00 www.drogmost.lublin.pl e-mail:projektanci@drogmost.lublin.pl						
Zadanie:	Przebudowa ulicy Zamkowej wraz z wiaduktem (na odcinku od bramy Grodzkiej do końca wiaduktu) wraz z obiektami towarzyszącymi: schody , mury oporowe i murki						
Tyt. rysunku	Balustrada wiaduktu nad ul. Podwale						
Zamówienie nr: 90/DM/11	Nr rej.: 11/1/P	Data: 10.2011	Branża: DM	Stadium: PBIPW	Skala: 1:50	Nr rys.: 08	
Funkcja	Imię i nazwisko			Nr upr.		Podpis	
Główny Projektant	mgr inż. Grzegorz Zieliński			451/Lb/2001			
Projektant: branża drogowa	mgr inż. Bernadeta Zachwieja-Gryp			LUB/0212/POOD/08			
Projektant: branża mostowa	mgr inż. Krzysztof Gryp			LUB/0156/PWOM/08			
Asystent Projektanta	mgr inż. Jarosław Starzyński						
Sprawdzający: branża drogowa branża mostowa	inż. Stanisław Kitliński			WZDP/22/906/78/75 2375/Lb/94			

WIDOK OD PODZAMCZA SKALA 1:50

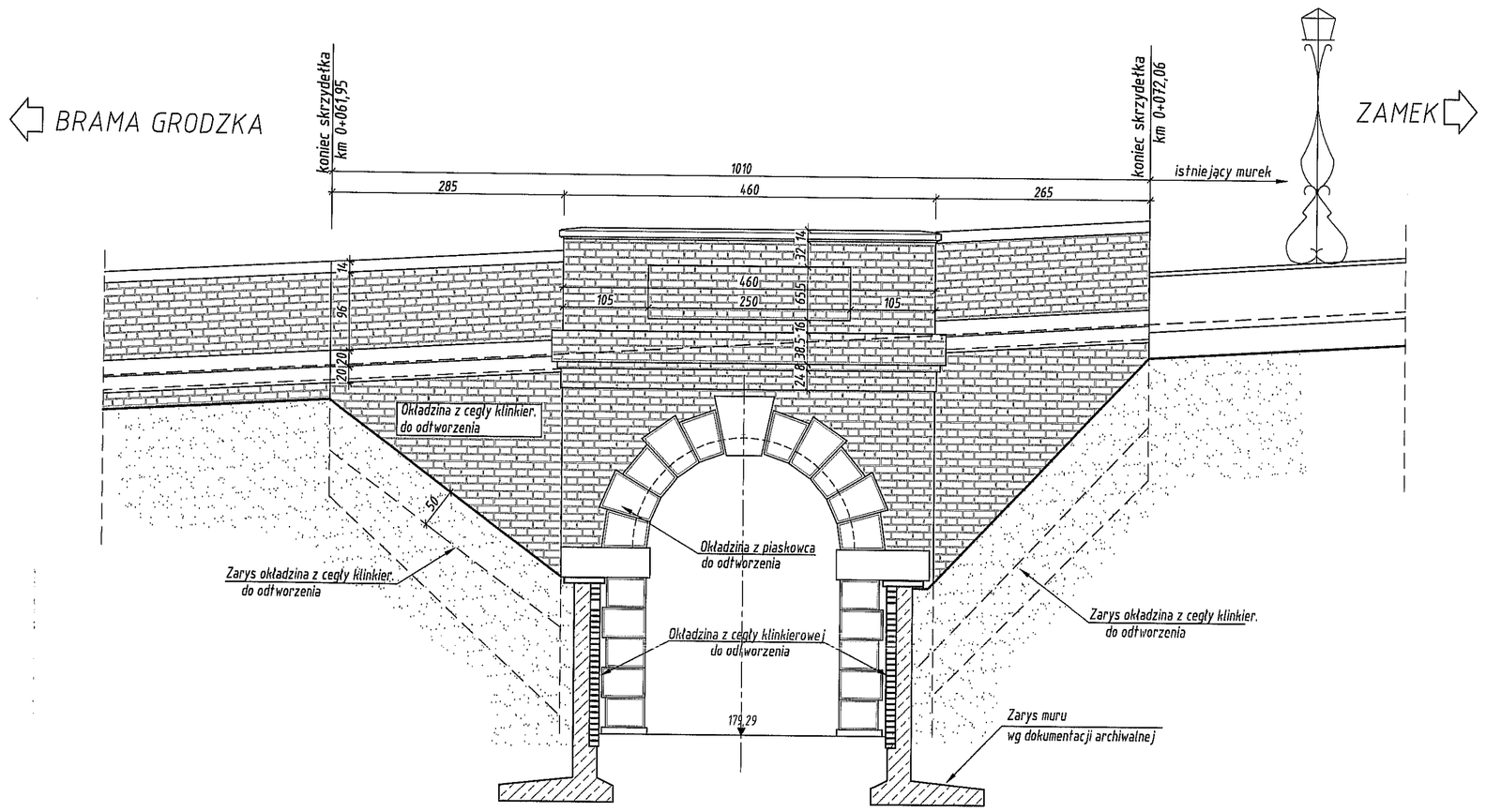

WIDOK OD PLACU ZAMKOWEGO SKALA 1:50

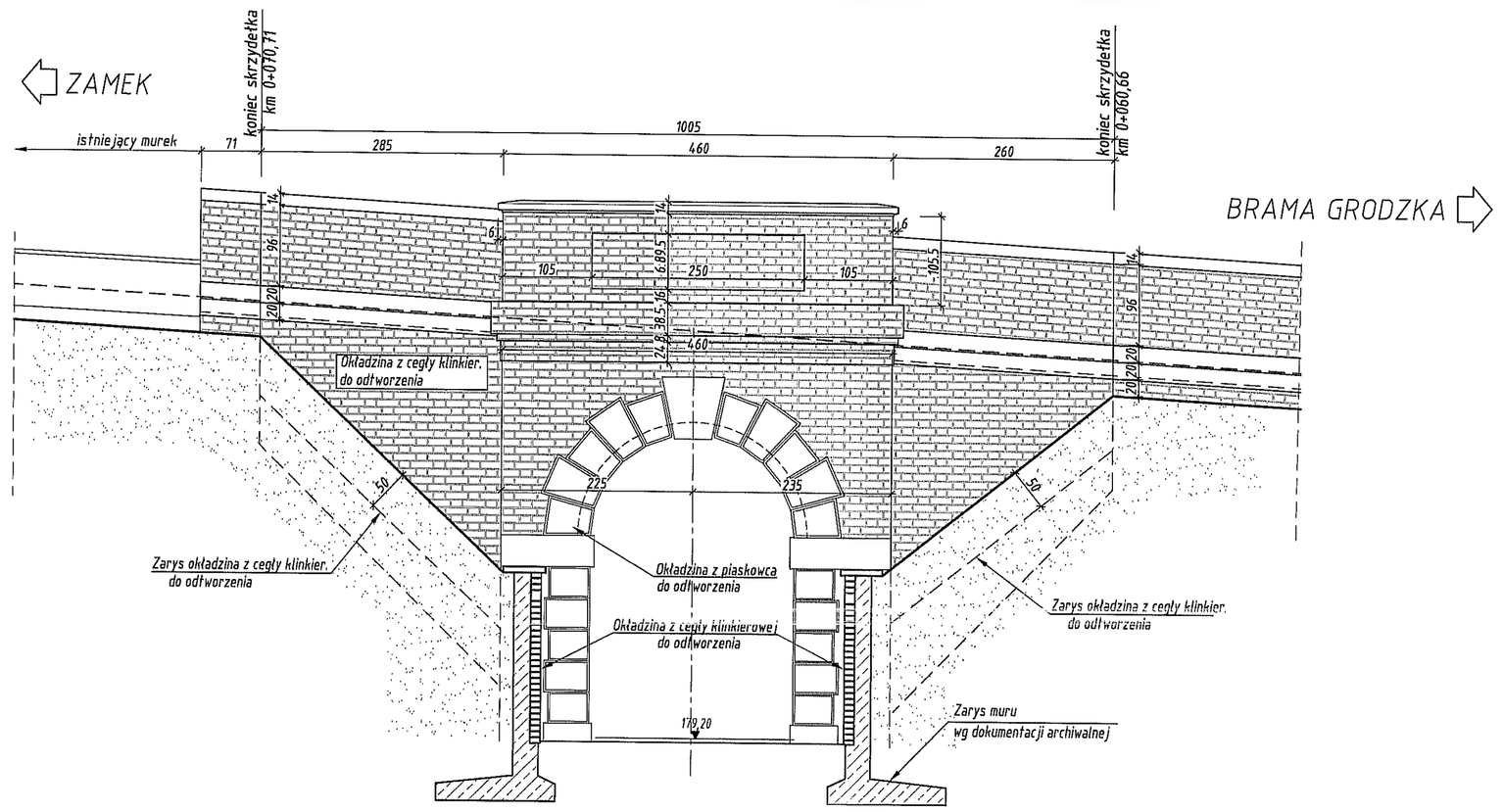

RZUT Z GÓRY SKALA 1:50

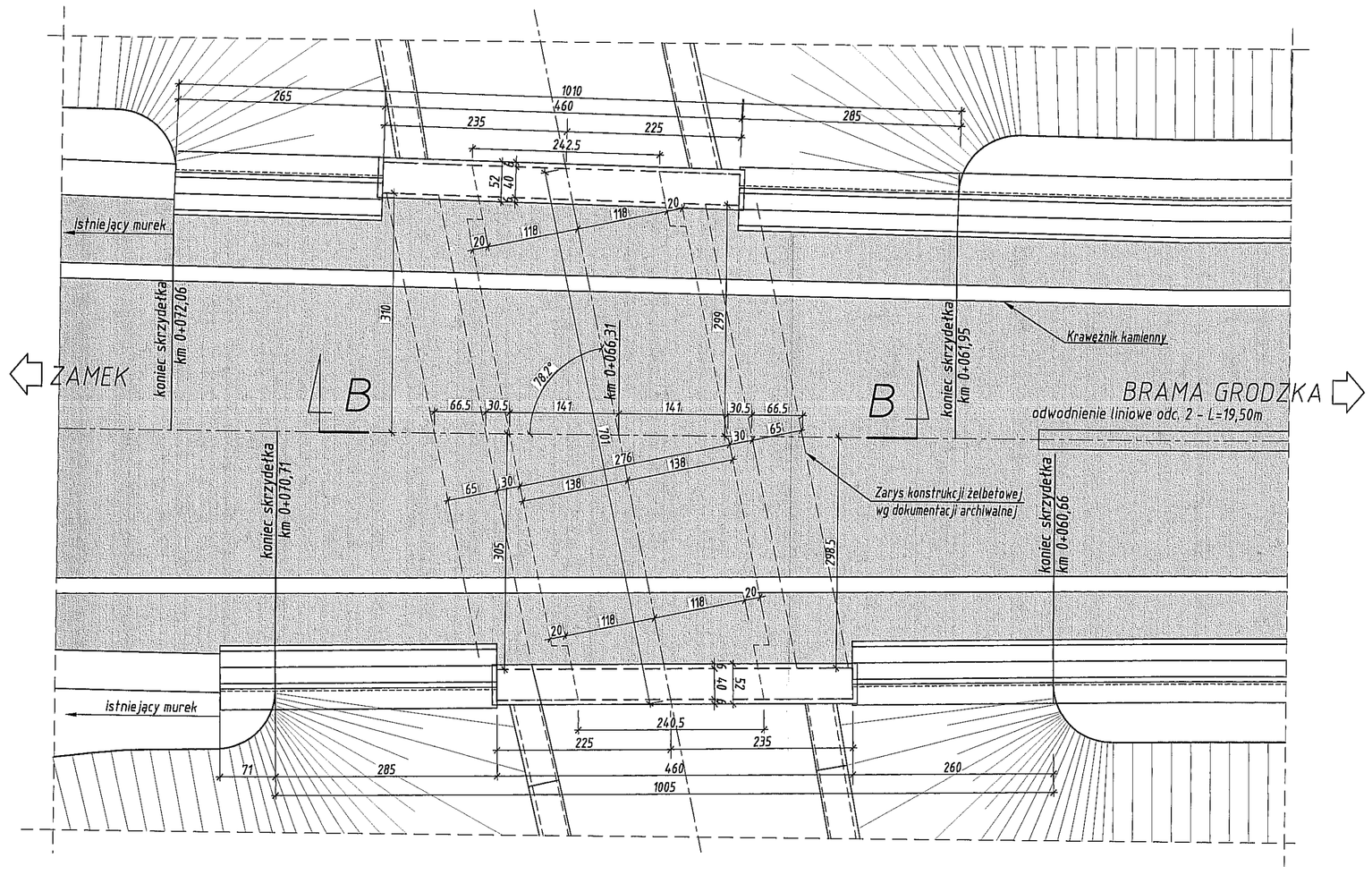

PRZEKRÓJ POPRZECZNY B-B SKALA 1:100

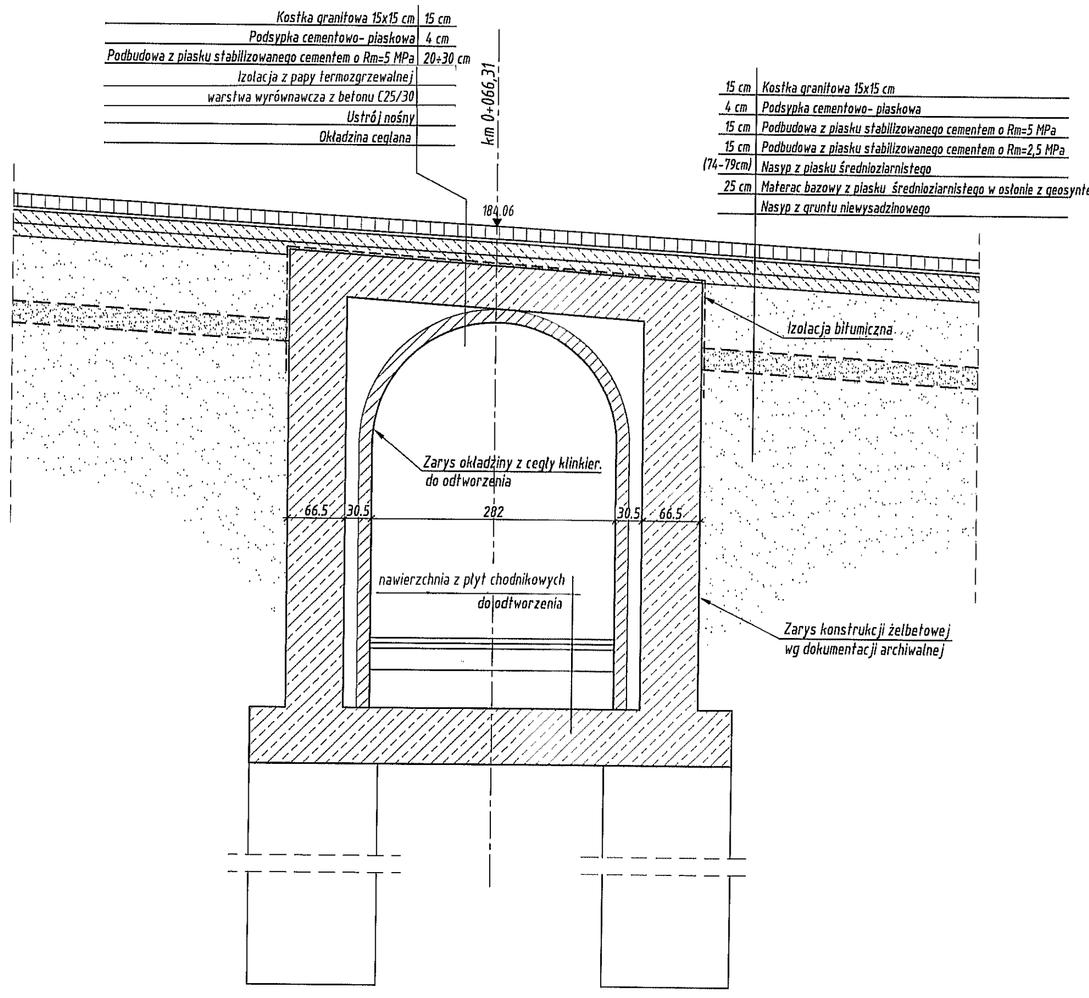

UWAGI

1. Wszystkie elementy architektoniczne kamienne należy rozebrać, elementy nadające się do ponownego użycia należy oznaczyć przed demontażem w celu ponownego ułożenia w tym samym miejscu.
   Na wykonawcy robót spoczywa obowiązek szczegółowej inwentaryzacji istniejących elementów kamiennych podczas rozbiórki i określenia ich dalszej przydatności do ponownego użycia po uzgodnieniu z inspektorem nadzoru i służbami konserwatorskimi.
2. Przed rozpoczęciem prac związanych z przebudową należy wyznaczyć lokalizacje urządzeń obcych
3. W trakcie wykonywania schodów należy wykonać instalację oświetleniową i kotwy do mocowania latarni na cokole wg projektu Tom 3 branży elektroenergetycznej
4. Istniejące latarnie należy odnowić i zamontować ponownie.
5. Elementy kamienne należy łączyć przy użyciu zapraw niskoskurczowych i kotew ze stali nierdzewnej.
6. Tralki należy wzmocnić wprowadzając w środek pręt ze stali nierdzewnej na silikonie.
7. Elementy kamienne schodów należy zabezpieczyć preparatem hydrofobującym zapobiegającym nasiąkaniu i niezmieniającym wyglądu kamienia
8. Powierzchnie betonowe, które zostaną zasypane należy pokryć izolacją bitumiczną.
9. Kolor piaskowca i cegły na licówki należy uzgodnić z konserwatorem zabytków.

Beton :	C12/15 C25/30
Stal zbrojeniowa:	A-IIIN
Cegła klinkierowa:	Kl. 150

Inwestor:	Gmina Miasto Lublin 20-950 Lublin, Plac Króla Władysława Łokietka 1					
Autor:	PRZEDSIĘBIORSTWO DROGOWO MOSTOWE DrogMost LUBELSKI 20-416 LUBLIN ul. Wojkowicka 1b Tel./fax: (0-81) 744-00-70 Tel./fax: (0-81) 744-13-20 (BIAŁA NAF)	PRACOWNIA PROJEKTOWA, 20-492 Lublin, ul. Wojkowicka 1b, tel./fax (0-81) 743-64-00 www.drogmost.lublin.pl e-mail:pracpl@drogmostlublin.pl				
Zadanie:	Przebudowa ulicy Zamkowej wraz z wiaduktem (na odcinku od bramy Grodzkiej do końca wiaduktu) wraz z obiektami towarzyszącymi: schody , mury oporowe i murki					
Tyt. rysunku:	Rysunek ogólny przejścia arkadowego					
Zamówienie nr: 90/DM/11	Nr rej.: 11/11/P	Data: 10.2011	Branża: DM	Stadium: PB/PW	Skala: 1:50	Nr rys.: 09
Funkcja	Imię i nazwisko		Nr upr.		Podpis	
Główny Projektant	mgr inż. Grzegorz Zieliński		451/Lb/2001			
Projektant: branża drogowa	mgr inż. Bernadeta Zachwieja-Gnyp		LUB/0212/POOD/08			
Projektant: branża mostowa	mgr inż. Krzysztof Gnyp		LUB/0156/PWOM/08			
Asystent Projektanta	mgr inż. Jarosław Starzyński					
Sprawdzający: branża drogowa branża mostowa	inż. Stanisław Kittliński		WZDP/22/905/78/75 2375/Lb/94			

WIDOK Z BOKU SKALA 1:50

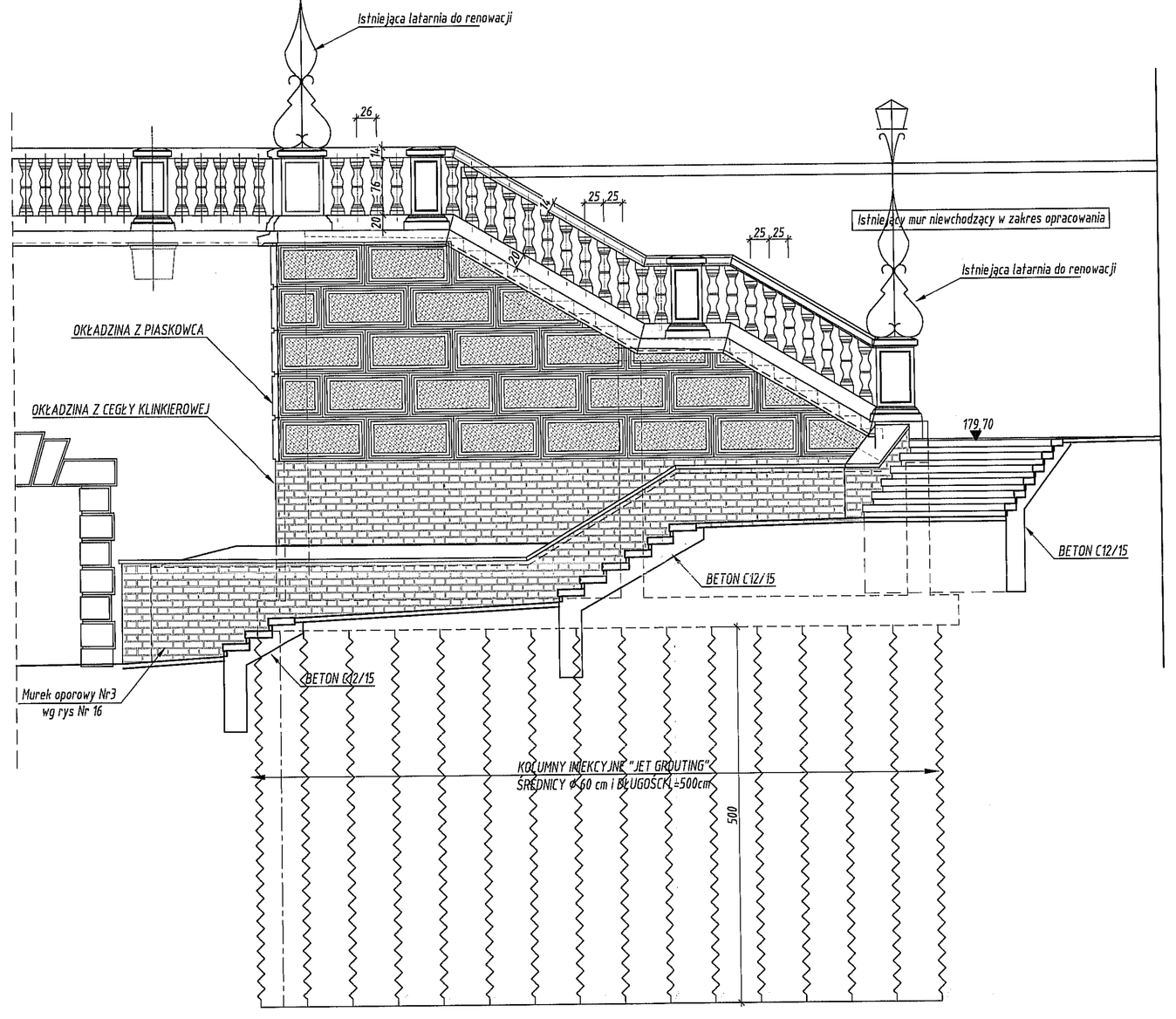

PRZEKRÓJ A-A SKALA 1:50

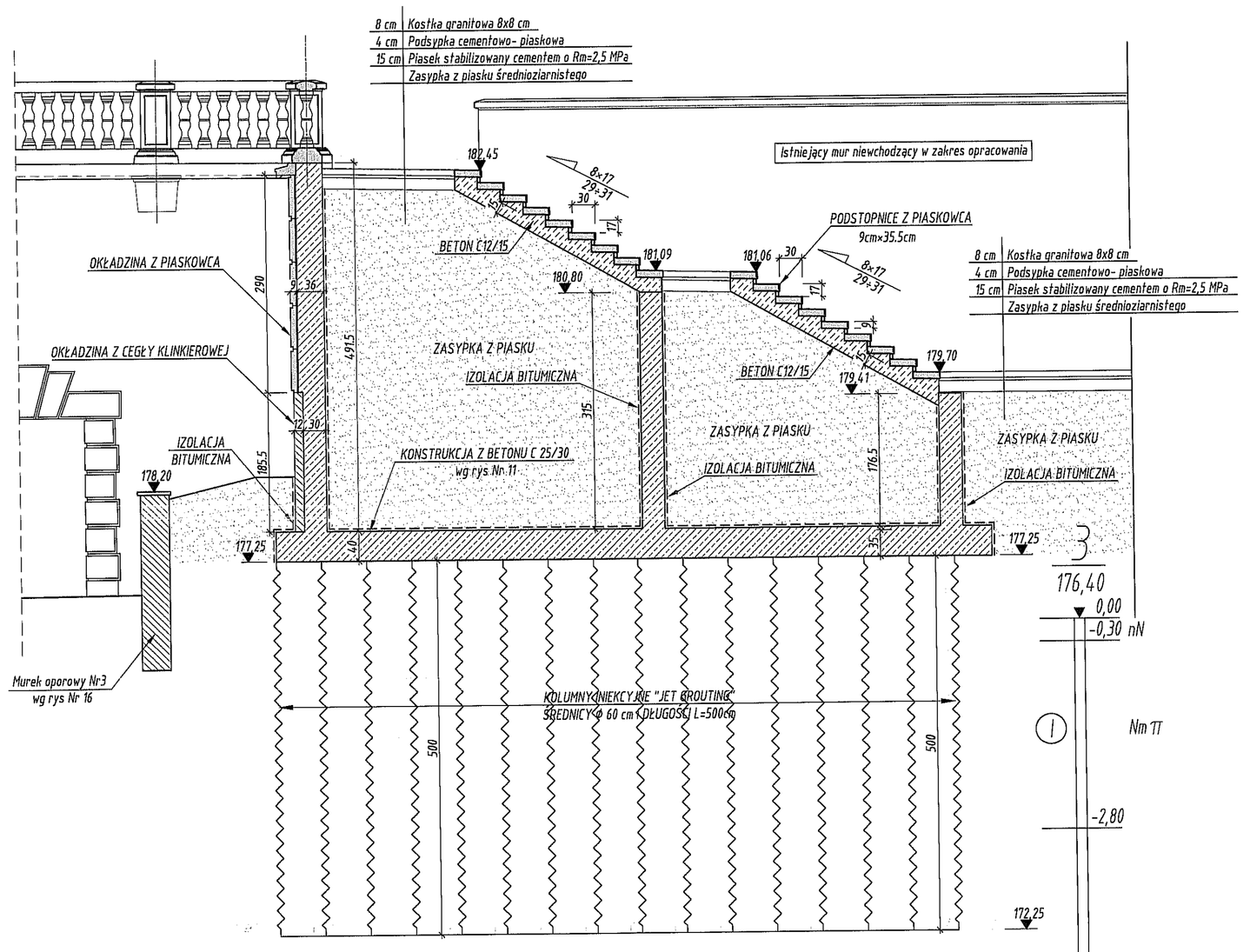

PRZEKRÓJ B-B SKALA 1:50

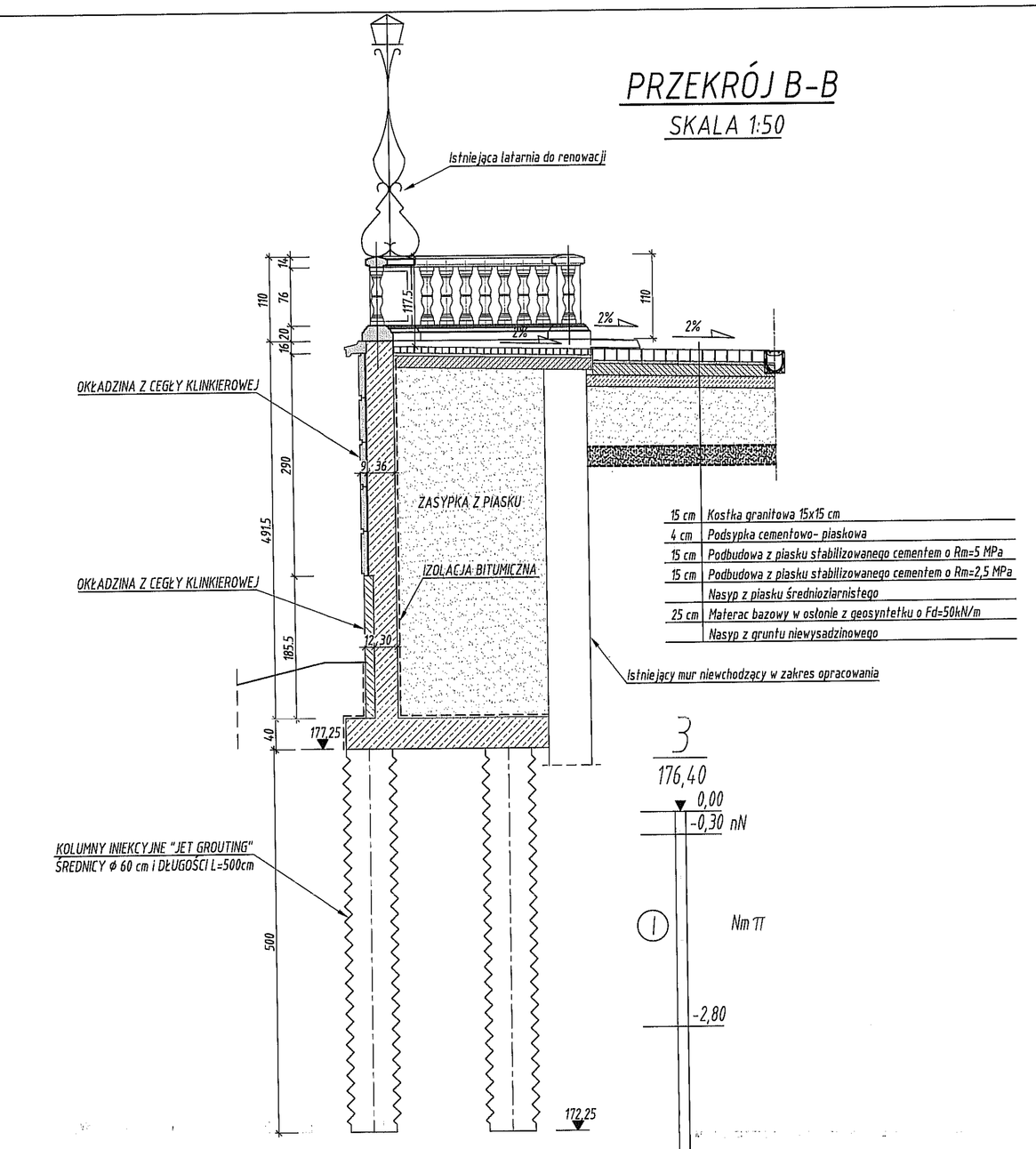

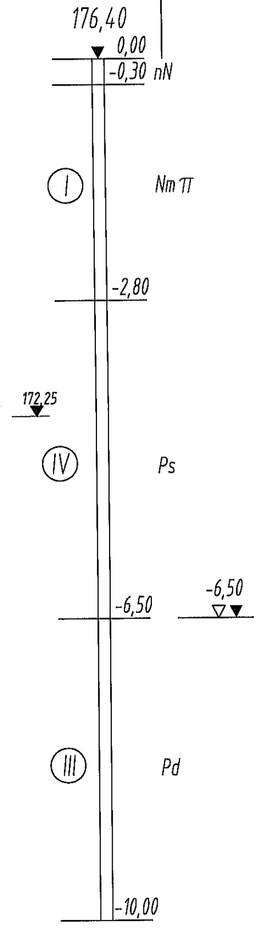

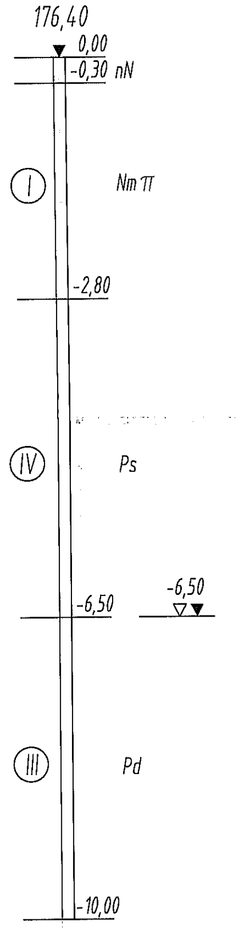

RZUT Z GÓRY SKALA 1:50

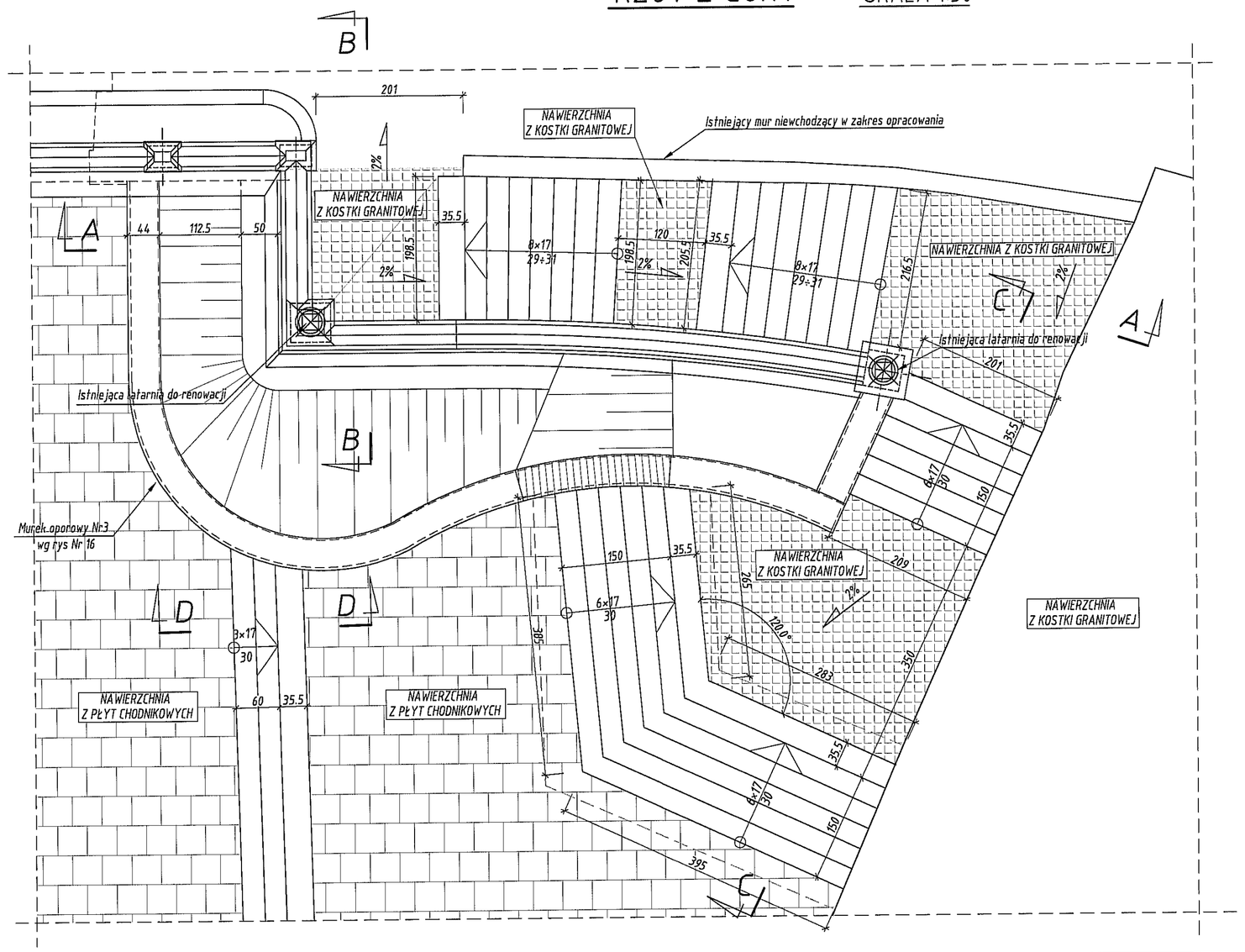

PRZEKRÓJ C-C SKALA 1:50

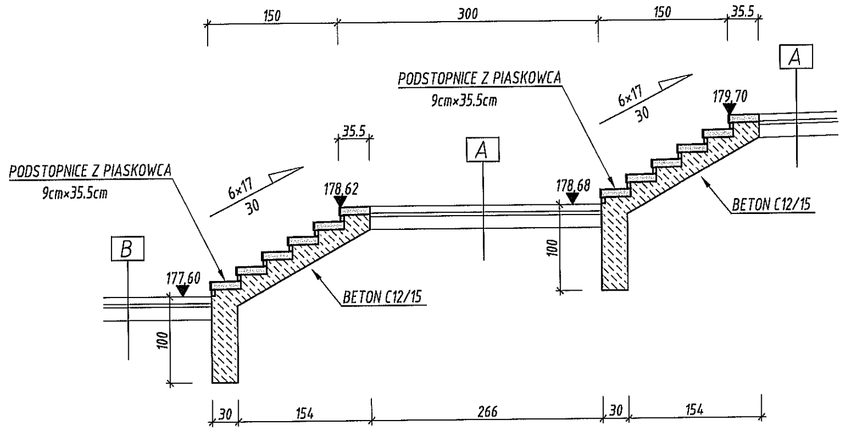

PRZEKRÓJ D-D SKALA 1:50

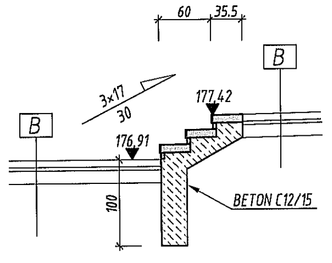

A

8 cm	Kostka granitowa 8x8 cm
4 cm	Podsypka cementowo- piaskowa
15 cm	Piasek stabilizowany cementem o Rm=2,5 MPa
	Zasypka z piasku średniozIarnistego

B

6 cm	Istniejące płytki chodnikowe do odtworzenia
4 cm	Podsypka cementowo- piaskowa
	Istniejąca konstrukcja

Beton : C12/15, C25/30

Stal zbrojeniowa: A-IIIN

Cegła klinkierowa: Kl. 150

UWAGI

1. Wszystkie elementy architektoniczne kamienne należy rozebrać, elementy nadające się do ponownego użycia należy oznaczyć przed demontażem w celu ponownego ułożenia w tym samym miejscu. Na wykonawcy robót spoczywa obowiązek szczegółowej inwentaryzacji istniejących elementów kamiennych podczas rozbiórki i określenia ich dalszej przydatności do ponownego użycia po uzgodnieniu z inspektorem nadzoru i służbami konserwatorskimi.
2. Przed rozpoczęciem prac związanych z przebudową należy wyznaczyć lokalizacje urządzeń obcych
3. W trakcie wykonywania schodów należy wykonać instalacje oświetleniową i kosze do mocowania latarni na cokole wg projektu Tom 3 branży elektroenergetycznej
4. Istniejące latarnie należy odnowić i zamontować ponownie.
5. Elementy kamienne należy łączyć przy użyciu zapraw niskoskurczowych i kotew ze stali nierdzewnej.
6. Tralki należy wzmocnić wprowadzając w środek pręt ze stali nierdzewnej na silikonie.
7. Elementy kamienne schodów należy zabezpieczyć preparatem hydrofobującym zapobiegającym nasiąkaniu i niezmieniającym wyglądu kamienia
8. Powierzchnie betonowe, które zostaną zasypane należy pokryć izolacją bitumiczną.
9. Kolor piaskowca i cegły na licówki należy uzgodnić z konserwatorem zabytków.

Inwestor:	Gmina Miasto Lublin 20-950 Lublin, Plac Króla Władysława Łokietka 1							
Autor:	DrogMost Lublin Sp. z o.o. 20-415 LUBLIN ul. Zamojska 16 tel./fax. (0-81) 744-08-70 tel./fax. (0-81) 744-10-28 (AUZA-AAR)	PRACOWNIA PROJECTOWA, 20-409 Lublin, ul. Wróblewskich 19, tel./fax 0-81 743-54-90 www.drogmost.lublin.pl e-mail:projektanci@drogmost.lublin.pl						
Zadanie:	Przebudowa ulicy Zamkowej wraz z wiaduktem (na odcinku od bramy Grodzkiej do końca wiaduktu) wraz z obiektami towarzyszącymi: schody , mury oporowe i murki							
Tytuł rysunku:	Schody na Placu Zamkowy							
Zamówienie nr:	90/DM/11	Nr rej.: 11/1/1/P	Data: 10.2011	Branża: DM	Stadium: PB/PW	Skala: 1:50	Nr rys.: 10	
Funkcja	Imię i nazwisko				Nr upr.		Podpis	
Główny Projektant	mgr inż. Grzegorz Zieliński				451/Lb/2001			
Projektant branża drogowa	mgr inż. Bernadeta Zachwieja-Gnyp				LUB/0212/POOD/08			
Projektant branża mostowa	mgr inż. Krzysztof Gnyp				LUB/0156/PWOM/08			
Asystent Projektanta	mgr inż. Jarosław Starzyński							
Sprawdzający branża drogowa branża mostowa	inż. Stanisław Kitliński				VIZDP/22/906/78/75 2375/Lb/94			

WIDOK Z PRZODU Skala 1:50

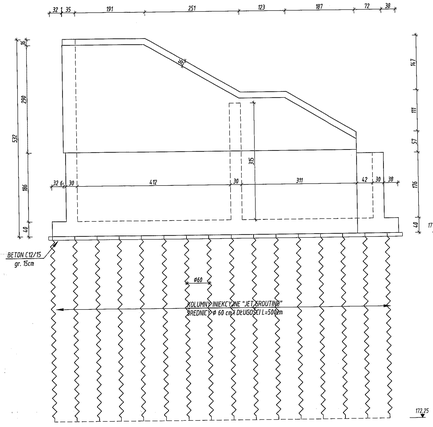

WIDOK Z BOKU Skala 1:50

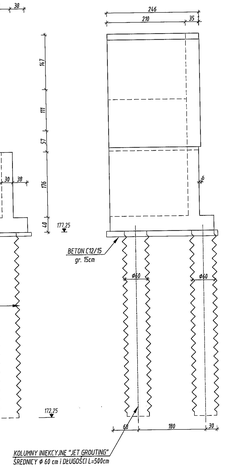

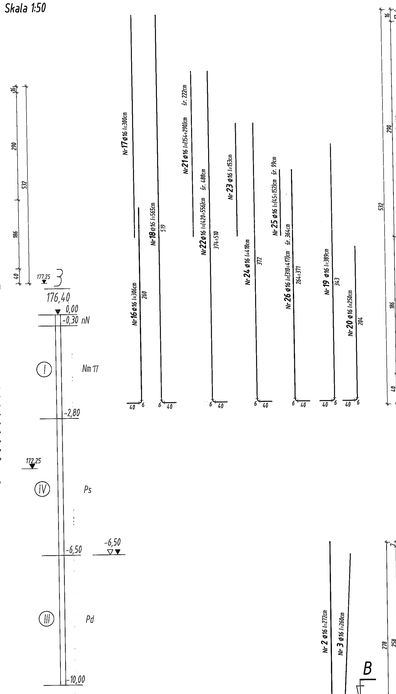

PRZEKRÓJ B-B Skala 1:25

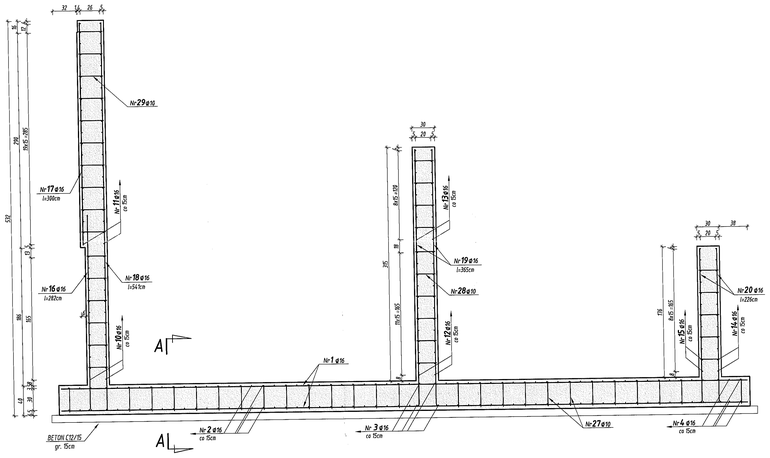

PRZEKRÓJ A-A Skala 1:25

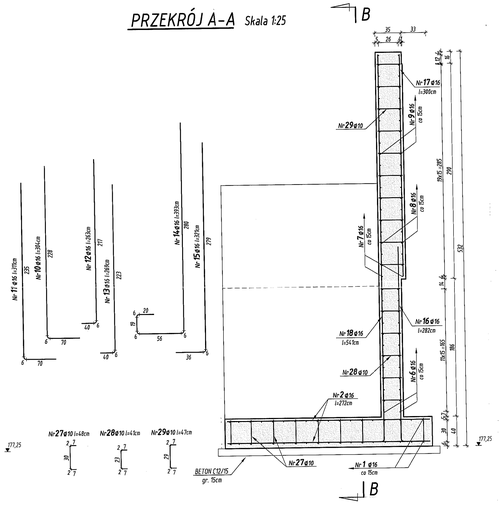

RZUT Z GÓRY Skala 1:50

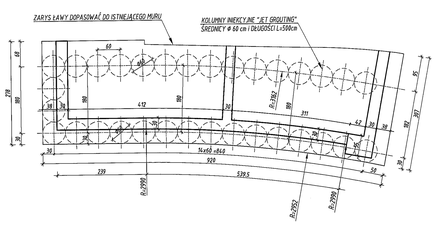

RZUT Z GÓRY C-C Skala 1:25

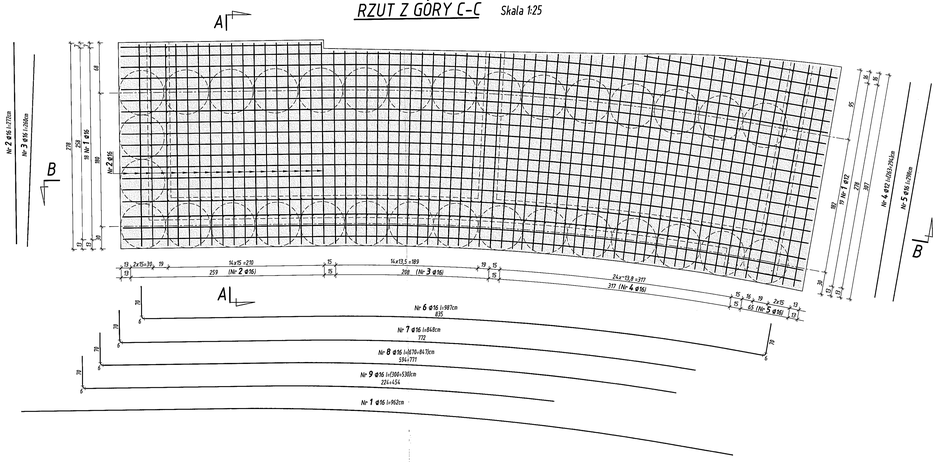

Zestawienie stali do wykonania konstrukcji schodów

ELEMENT	Beton [m³] C12/15	Beton [m³] C25/30	Stal zbrojeniowa [kg] A1 A-IIIN	Deskowanie [m²]	Abizol + 2 x lepik "na gorąco" [m²]	ILOŚĆ ELEMENTÓW
Konstrukcja schodów	2.9	29.4	4064.4	119.6	83.7	1

Zestawienie materiałów do wykonania konstrukcji schodów

Nr	φ [mm]	Długość łączna [cm]	Ilość prętów [szt.]	A-IIIN φ10	A-IIIN φ16
1	16	962	38		365.56
2		272	36		97.92
3		260	32		83.20
4		279	48		133.92
5		298	10		29.80
6		987	24		236.88
7		848	6		50.88
8		759	16		121.44
9		415	20		83.00
10		304	24		72.96
11		311	42		130.62
12		263	24		63.12
13		269	18		48.42
14		393	12		47.16
15		321	12		38.52
16		306	69		211.14
17		300	30		90.00
18		565	30		169.50
19		389	26		101.14
20		250	45		112.50
21		222	16		35.52
22		488	16		78.08
23		153	7		10.71
24		418	7		29.26
25		99	13		12.87
26		364	13		47.32
27	10	48	104	48.92	
28		41	138	56.58	
29		47	160	75.20	
Długość wg Średnic			[m]	101.70	2501.44
Masa 1 mb			[kg/m]	0.617	1.58
Masa wg Średnic			[kg]	112.1	3952.3
Masa całkowita			[kg]	4064.4	

Beton konstrukcyjny: C25/30 (B30)
niekonstrukcyjny: C12/15 (B15)
Stal zbrojeniowa: A-IIIN

Inwestor: **Gmina Miasto Lublin**
20-950 Lublin, Plac Króla Władysława Łokietka 1

Autor: DROGMOST Lublin sp. z o.o. — 20-145 Lublin, ul. Kraśnicka 76, tel/fax (081) 740-50-00, tel/fax (081) 740-50-20, www.drogmost.com.pl
PRACOWNIA PROJEKTOWA, 20-450 Lublin, ul. Wieniawska 16, tel/fax (081) 740-94-00, e-mail: projektowa@drogmost.com.pl

Zakres: Przebudowa ulicy Zamkowej wraz z wiaduktem (na odcinku od bramy Grodzkiej do końca wiaduktu) wraz z obwiązkami towarzyszącymi: schody, mury oporowe i murki

Tytuł rysunku: KONSTRUKCJA SCHODÓW NA PLAC ZAMKOWY

Zamówienie nr:	Nr ref.:	Data:	Skala:	Nr rys.:
93/CM/11	11/11/UP	10.2011	1:25	11

Rodzaj:	Imię i nazwisko	Nr upr.	Podpis
Główny Projektant	mgr inż. Grzegorz Zieliński	481/LLJ/2001	
Projektant branża drogowa	mgr inż. Bernadeta Zastrzeżka-Cryo	LUB/0212/POOD/08	
Projektant branża mostowa	mgr inż. Krzysztof Cryo	LUB/0155/POWCM/08	
Asystent Projektanta	mgr inż. Jarosław Starzyński		
Sprawdzający branża drogowa branża mostowa	inż. Stanisław Kołiński	WZDP/0229/06/78/75 23/PSL3/94	

WIDOK Z PRZODU Skala 1:50

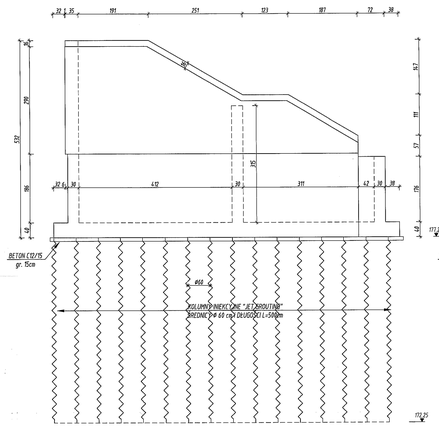

WIDOK Z BOKU Skala 1:50

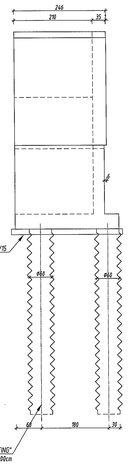

PRZEKRÓJ B-B Skala 1:25

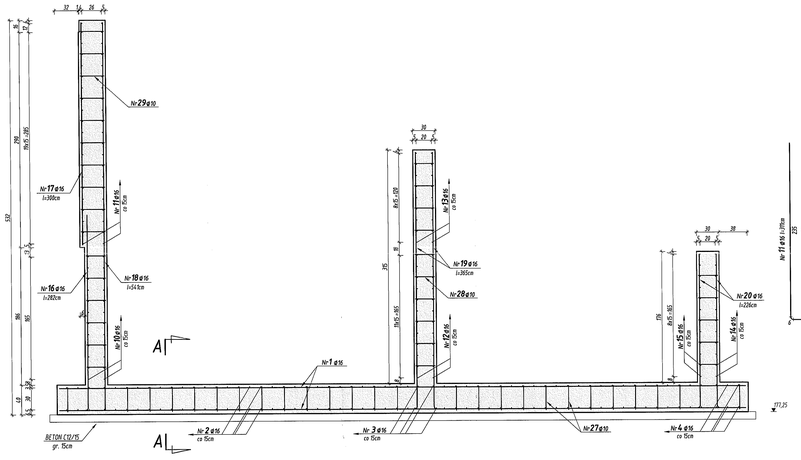

PRZEKRÓJ A-A Skala 1:25

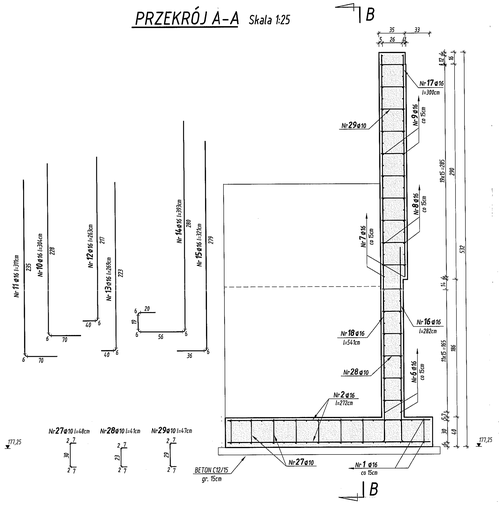

RZUT Z GÓRY C-C Skala 1:25

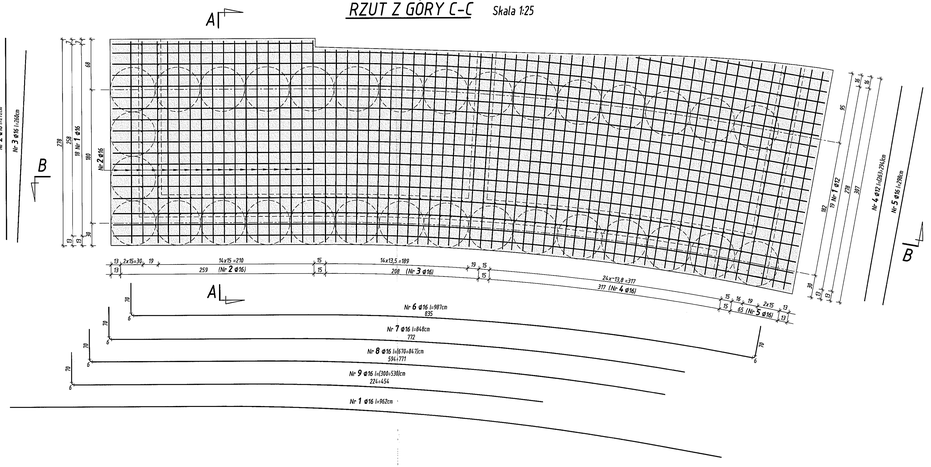

RZUT Z GÓRY Skala 1:50

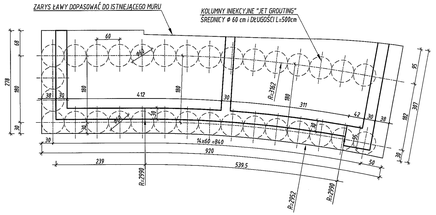

Zestawienie stali do wykonania konstrukcji schodów

ELEMENT	Beton		Stal zbrojeniowa	Deskowanie	Abizol + 2 x lepik "na gorąco"	ILOŚĆ ELEMENTÓW
	[m³]		[kg]		[m²]	
	C12/15	C25/30	kl. A-IIIN	[m²]		
Konstrukcja schodów	2.9	29.4	4064.4	119.6	83.7	1

Zestawienie materiałów do wykonania konstrukcji schodów

Nr	φ	Długość łączna	Ilość prętów	A-IIIN	
	[mm]	[cm]	[szt.]	φ10	φ16
1	16	962	38		365.56
2		272	36		97.92
3		260	32		83.20
4		279	48		133.92
5		298	10		29.80
6		987	24		236.88
7		848	6		50.88
8		759	16		121.44
9		415	20		83.00
10		304	24		72.96
11		311	42		130.62
12		263	24		63.12
13		269	18		48.42
14		393	12		47.16
15		321	12		38.52
16		306	69		211.14
17		300	30		90.00
18		565	30		169.50
19		389	26		101.14
20		250	45		112.50
21		222	16		35.52
22		488	16		78.08
23		153	7		10.71
24		418	7		29.26
25		99	13		12.87
26		364	13		47.32
27	10	4.8	104	49.92	
28		41	138	56.58	
29		4.7	160	75.20	
Długość wg średnic			[m]	181.70	2501.44
Masa 1 m			[kg/m]	0.617	1.58
Masa wg średnic			[kg]	112.1	3952.3
Masa całkowita			[kg]	4064.4	

Beton konstrukcyjny: C25/30 (B30)
niekonstrukcyjny: C12/15 (B15)
Stal zbrojeniowa: A-IIIN

Inwestor: Gmina Miasto Lublin
20-950 Lublin, Plac Króla Władysława Łokietka 1

Autor: Biuro Projektowe DrogMost LUBLIN 20-612 LUBLIN ul. Zamojska 16 tel/fax 0-81 743 79-00 tel. kom. 0-502 743 000 www.drogmost.com.pl

PRACOWNIA PROJEKTOWA 20-450 Lublin, ul. Wrotkowska 7b tel/fax 0-81 743 24 00 www.diagmost.com.pl e-mail: projekty@diagmost.com.pl

Zadanie: Przebudowa ulicy Zamkowej wraz z wlaściwem (na odcinku od bramy Grodzkiej do końca wiaduktu) wraz z oświetlenii towarzyszącymi: schody, mury oporowe i murki

Tytuł rysunku: KONSTRUKCJA SCHODÓW NA PLAC ZAMKOWY

Zamówienie nr:	90/DM/11	Nr rys:	11/1/1/P	Data:	10.2011	Sporządził: DM	Sprawdził: PBP/PV	Skala: 1:25	Nr rys: 11

Funkcja	Imię i nazwisko	Nr upr.	Podpis
Główny Projektant	mgr inż. Grzegorz Zieliński	4511/L/2001	
Projektant branża drogowa	mgr inż. Bernadeta Zachwieja-Onyszko	LUB/0212/POOD/06	
Projektant branża wodno	mgr inż. Krzysztof Onysz	LUB/0156/POWM/08	
Kierownik Projektanta	mgr inż. Jarosław Starzyński		
Sprawdzający branża drogowa branża wodno	inż. Stanisław Kitliński	WZ/0372/2/0051/0875 23751/L/94	

RZUT Z GÓRY Skala 1:50

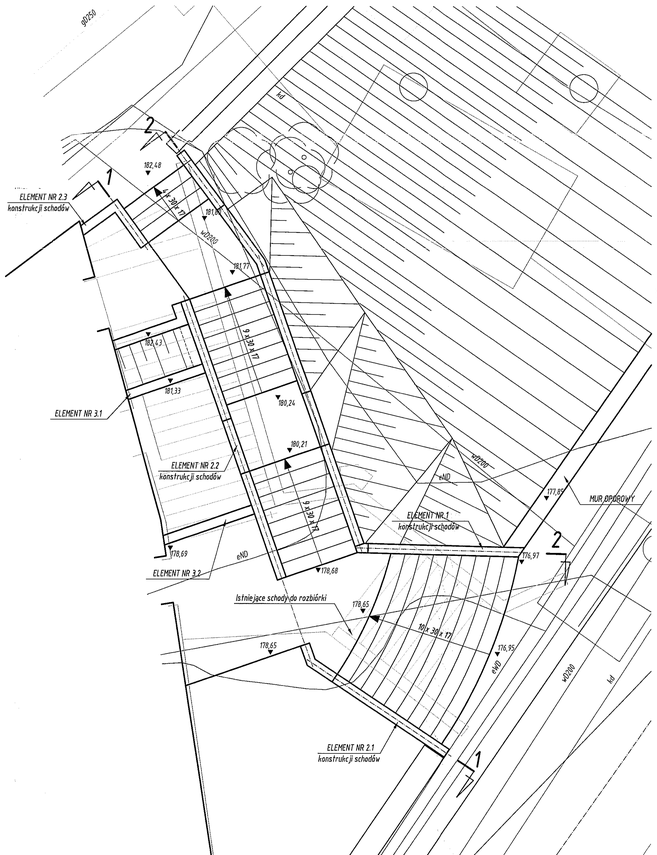

PRZEKRÓJ 2-2 Skala 1:50

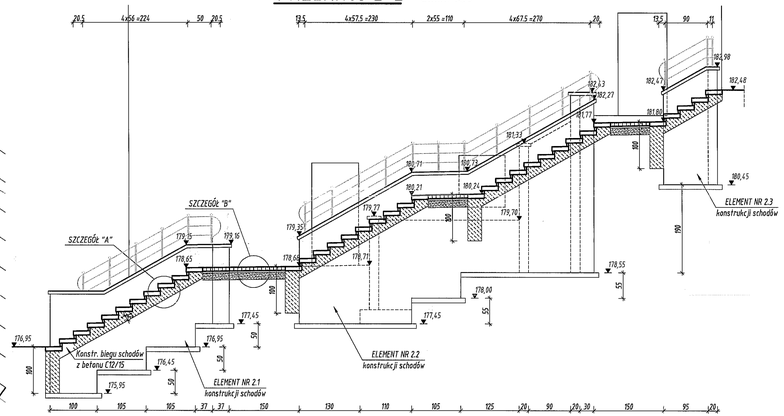

PRZEKRÓJ 1-1 Skala 1:50

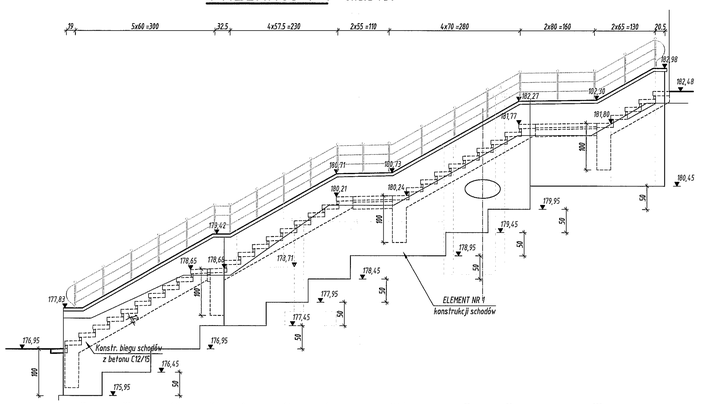

ELEWACJA MURKA SCHODÓW Skala 1:50

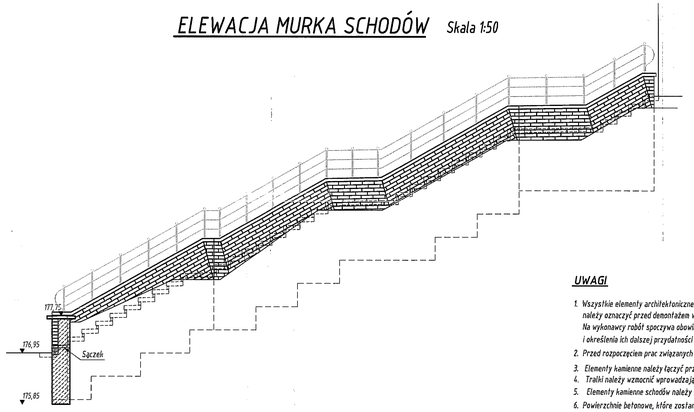

UWAGI

1. Wszystkie elementy architektoniczne kamienne należy rozebrać, elementy nadające się do ponownego użycia należy oznaczyć przed demontażem w celu ponownego ułożenia w tym samym miejscu.
   Na wykonawcy robót spoczywa obowiązek szczegółowej inwentaryzacji istniejących elementów kamiennych podczas rozbiórki i określenia ich dalszej przydatności do ponownego użycia po uzgodnieniu z inspektorem nadzoru i służbami konserwatorskimi.
2. Przed rozpoczęciem prac związanych z przebudową należy wyznaczyć lokalizację urządzeń obcych.
3. Elementy kamienne należy łączyć przy użyciu zapraw niskoskurczowych i kotew ze stali nierdzewnej.
4. Trzaski należy wzmocnić wprowadzając w środek pręt ze stali nierdzewnej na silikonie.
5. Elementy kamienne schodów należy zabezpieczyć preparatem hydrofobującym zapobiegającym nasiąkaniu i niezmieniającym wyglądu kamienia
6. Powierzchnie betonowe, które zostaną zasypane należy pokryć izolacją bitumiczną.
7. Kolor piaskowca i cegły na licówki należy uzgodnić z konserwatorem zabytków.

SZCZEGÓŁ "A" Skala 1:25

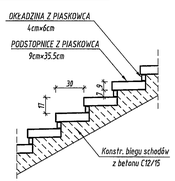

SZCZEGÓŁ "B" Skala 1:25

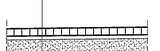

PRZEKRÓJ POPRZECZNY Skala 1:25

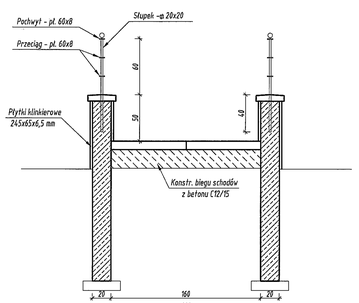

Beton :	C12/15
	C25/30
Stal zbrojeniowa:	A-IIIN
Cegła klinkierowa:	Kl. 150

Inwestor: **Gmina Miasto Lublin**
20-950 Lublin, Plac Króla Władysława Łokietka 1

Autor: PRZEDSIĘBIORSTWO DROGOWO MOSTOWE DROGMOST LUBELSKO SP. Z O.O. 20-410 LUBLIN ul. Ciepła 1 tel./fax: (0-81) 744-00-70 tel./fax: (0-81) 744-00-71 (BIUR.AR.) tel./fax: (0-81) 744-13-20 (BIUR.KIER.)
PRACOWNIA PROJEKTOWA, 20-468 Lublin, ul. Włodawska 19, tel./fax 0 81 743 91 82 www.drogmostlublin.pl e-mail:pracownia@drogmostlublin.pl

Zadanie: Przebudowa ulicy Zamkowej wraz z wiaduktem (na odcinku od bramy Grodzkiej do końca wiaduktu) wraz z obiektami towarzyszącymi: schody , mury oporowe i murki

TYT. rysunku: SCHODY NA UL. PODWALE

Zamówienie nr:	Nr rej.:	Data:	Branża:	Stadium:	Skala:	Nr rys.:
80/DM/11	11/11/P	10.2011	DM	PB/PW	1:100	12

Funkcja	Imię i nazwisko	Nr upr.	Podpis
Główny Projektant	mgr inż. Grzegorz Zieliński	451/Lb/2001	
Projektant branża drogowa	mgr inż. Bernadeta Zachwieja-Gnyp	LUB/0212/POOD/08	
Projektant branża mostowa	mgr inż. Krzysztof Gnyp	LUB/0155/PWOM/08	
Asystent Projektanta	mgr inż. Jarosław Starzyński		
Sprawdzający branża drogowa branża mostowa	inż. Stanisław Kittlński	WZDP/22/006/78/75 237/PA.b/94	

PRZEKRÓJ POPRZECZNY B-B Skala 1:25

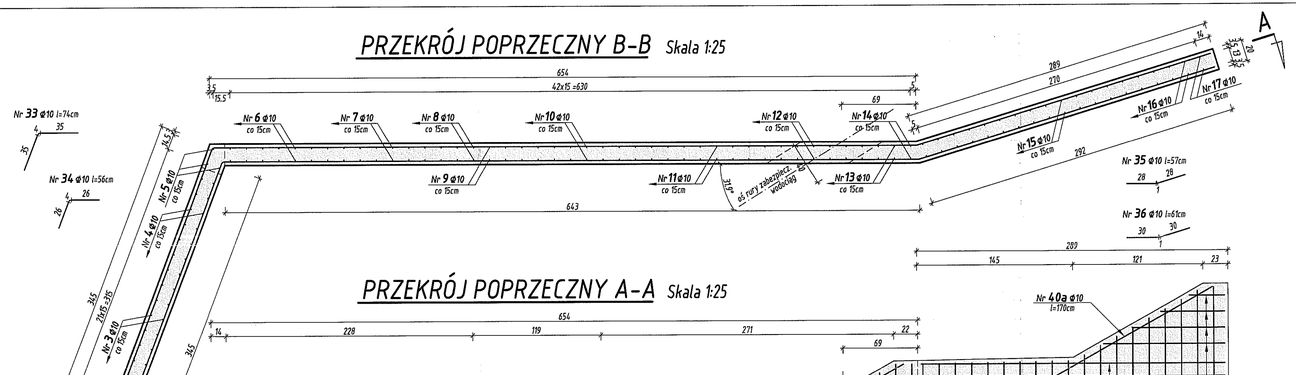

PRZEKRÓJ POPRZECZNY A-A Skala 1:25

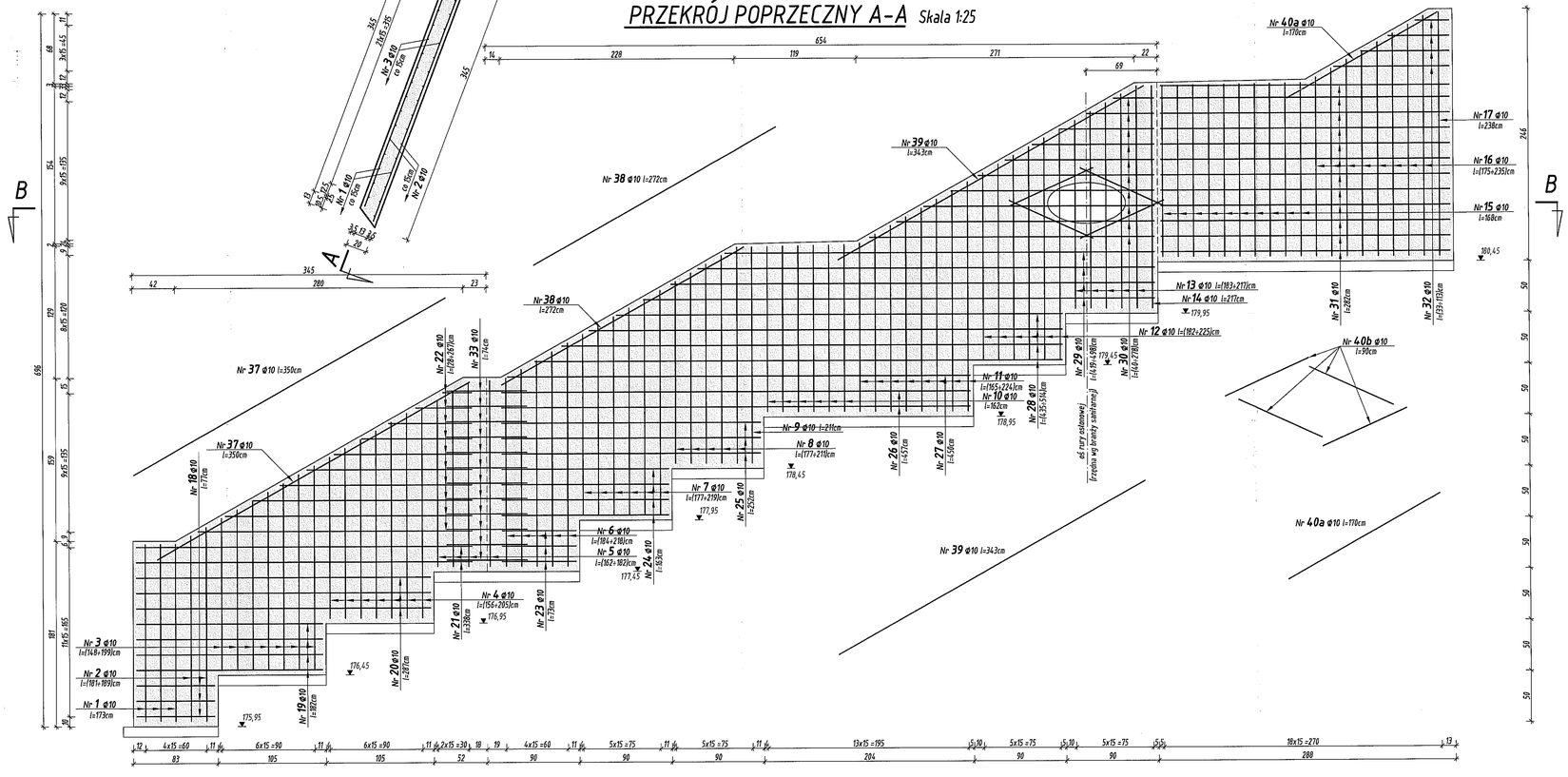

Zestawienie materiałów do wykonania elementów nr 1 konstrukcji schodów

ELEMENT	Beton [m³] C12/15	Beton [m³] C25/30	Stal zbrojeniowa [kg] kl. A-IIIN	Deskowanie [m²]	Abizol + 2 x lepik "na gorąco" [m²]	ILOŚĆ ELEMENTÓW
Element nr 1 schodów	0.6	5.1	433.4	55.6	38.0	1

Zestawienie stali do wykonania elementu nr 1 konstrukcji schodów

Nr	φ [mm]	Długość łączna [cm]	Ilość prętów [szt.]	A-IIIN φ10
1	10	173	7	12.11
2		185	4	7.4
3		174	14	24.36
4		182	14	25.48
5		173	7	12.11
6		201	10	20.1
7		198	12	23.76
8		194	10	19.4
9		211	2	4.22
10		162	12	19.44
11		195	16	31.2
12		204	12	24.48
13		200	10	20
14		217	2	4.34
15		168	20	33.6
16		205	16	32.8
17		238	2	4.76
18		77	6	4.62
19		182	8	14.56
20		287	6	17.22
21		338	4	13.52
22		148	20	29.6
23		73	6	4.38
24		163	8	13.04
25		252	6	15.12
26		457	4	18.28
27		450	2	9
28		475	8	38
29		459	8	36.72
30		179	20	35.8
31		282	24	67.68
32		86	8	6.88
33		74	12	8.88
34		56	12	6.72
35		57	11	6.27
36		61	11	6.71
37		350	2	7
38		272	2	5.44
39		343	2	6.86
40a		170	2	3.4
40b		90	8	7.2
Długość wg średnic			[m]	702.46
Masa 1 mb			[kg/m]	0.617
Masa całkowita			[kg]	433.4

Beton konstrukcyjny: C25/30 (B30)
niekonstrukcyjny: C12/15 (B15)
Stal zbrojeniowa: A-IIIN

UWAGI:

1. Pręty kolidujące z otworem rury osłonowej wodociągu wyciąć. Otwór dozbroić prętami 40b.

Inwestor:	Gmina Miasto Lublin 20-950 Lublin, Plac Króla Władysława Łokietka 1
Autor:	BIEDRA S.C. Drogbiost LUBELSKI 20-415 LUBLIN ul. Zamkowa 19 tel./fax. (0-81) 744-00-70 tel./fax. (0-81) 744-15-20 (BIEDRA-AW); PRACOWNIA PROJEKTOWA, 20-459 Lublin, ul. Wieniawska 19, tel./fax 0 81 743 54 00 www.dogmost.lublin.pl e-mail:projektanci@dogmost.lublin.pl
Zadanie	Przebudowa ulicy Zamkowej wraz z wiaduktem (na odcinku od bramy Grodzkiej do końca wiaduktu) wraz z obiektami towarzyszącymi: schody , mury oporowe i murki
Tyt. rysunku	KONSTRUKCJA SCHODÓW ELEMENT 1
Zamówienie nr: 90/DM/11	Nr rej.: 11/11/P; Data: 10.2011; Branża: DM; Stadium: PBPW; Skala: 1:100; Nr rys.: 13

Funkcja	Imię i nazwisko	Nr upr.	Podpis
Główny Projektant	mgr inż. Grzegorz Zieliński	451/Lb/2001	
Projektant: branża drogowa	mgr inż. Bernadeta Zachwieja-Gnyp	LUB/0212/POOD/08	
Projektant: branża mostowa	mgr inż. Krzysztof Gnyp	LUB/0156/PWOM/08	
Asystent Projektanta	mgr inż. Jarosław Starzyński		
Sprawdzający: branża drogowa branża mostowa	inż. Stanisław Kitliński	WZDP/22/905/78/75 2378/Lb/94	

ELEMENT NR 2.1

PRZEKRÓJ POPRZECZNY D-D Skala 1:25

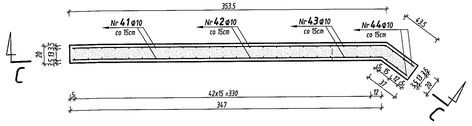

PRZEKRÓJ POPRZECZNY C-C Skala 1:25

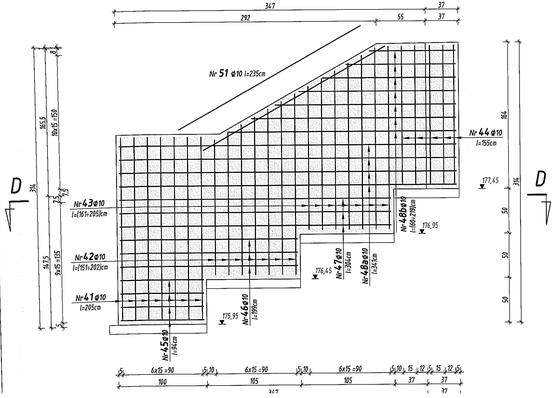

ELEMENT NR 2.2

PRZEKRÓJ POPRZECZNY F-F Skala 1:25

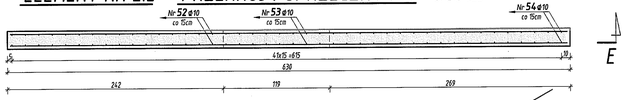

PRZEKRÓJ POPRZECZNY E-E Skala 1:25

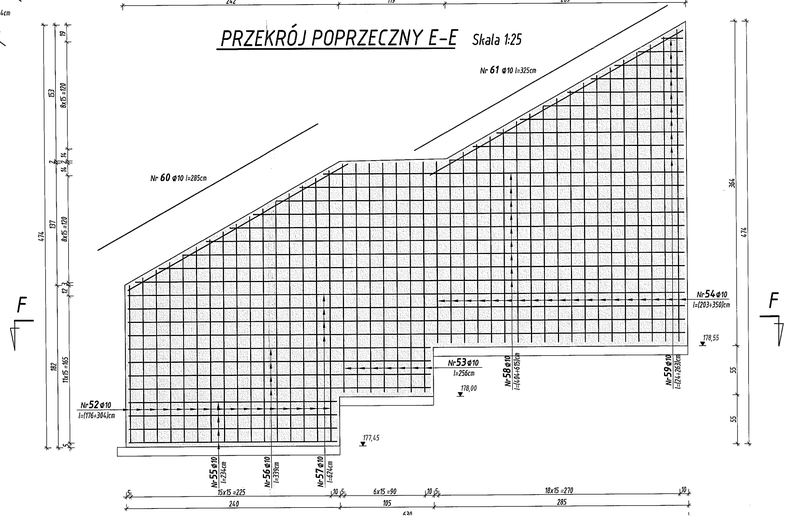

ELEMENT NR 2.3

PRZEKRÓJ I-I Skala 1:25

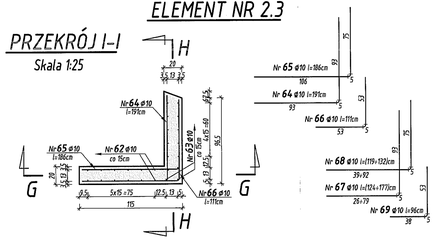

PRZEKRÓJ G-G Skala 1:25

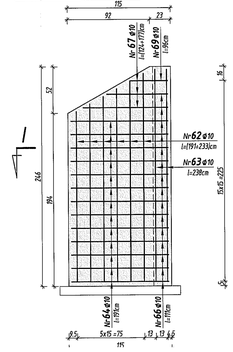

PRZEKRÓJ H-H Skala 1:25

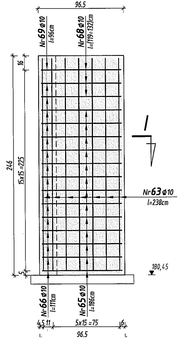

Zestawienie materiałów do wykonania elementów nr 2 konstrukcji schodów

ELEMENT	Beton [m³]		Stal zbrojeniowa [kg]	Deskowanie [m²]	Abizol + 2 x lepik "na gorąco" [m²]	ILOŚĆ ELEMENTÓW
	C12/15	C25/30	Kl. A-IIIN			
Element nr 2 schodów	0.5	5.7	478.7	62.5	46.9	1

Zestawienie stali do wykonania elementu nr 2 konstrukcji schodów

Nr	φ [mm]	Długość łączna [cm]	Ilość prętów [szt.]	A-IIIN φ10
41	10	205	14	28.7
42		177	14	24.78
43		183	14	25.62
44		155	10	15.5
45		94	8	7.52
46		199	6	11.94
47		304	6	18.24
48a		314	8	25.12
48b		140	14	19.60
49		64	11	7.04
50		73	11	8.03
51		235	2	4.7
52		240	32	76.8
53		256	14	35.84
54		274	38	104.12
55		234	8	18.72
56		339	8	27.12
57		624	8	49.92
58		510	18	91.8
59		144	20	28.8
60		285	2	5.7
61		325	2	6.5
62		212	12	25.44
63		239	14	33.32
64		191	13	24.83
65		186	13	24.18
66		111	15	16.65
67		151	3	4.53
68		126	3	3.78
69		96	1	0.96
Długość wg średnic		[m]		775.80
Masa 1 mb		[kg/m]		0.617
Masa całkowita		[kg]		478.7

Beton konstrukcyjny: C25/30 (B30)

niekonstrukcyjny: C12/15 (B15)

Stal zbrojeniowa: A-IIIN

Inwestor: **Gmina Miasto Lublin**
20-950 Lublin, Plac Króla Władysława Łokietka 1

Autor: ARMATEX DROGMOST LUBLIN SP. Z O.O. 20-410 LUBLIN ul. Zamkowa 19 tel/fax. (081) 744-05-20 tel/fax. (081) 744-72-28 (biuro sprz.)
PRACOWNIA PROJEKTOWA 20-450 Lublin, ul. Westerplatte 19, tel./fax 081 747-54-00 www.drogmost.lublin.pl e-mail:projektanci@drogmost.lublin.pl

Zadanie: Przebudowa ulicy Zamkowej wraz z wiaduktem (na odcinku od bramy Grodzkiej do końca wiaduktu) wraz z obiektami towarzyszącymi: schody , mury oporowe i murki

Tyt. rysunku: KONSTRUKCJA SCHODÓW ELEMENT 2

Zamówienie nr:	Nr rej.:	Data:	Branża:	Stadium:	Skala:	Nr rys.:
90/DM/11	11/11/P	10.2011	DM.	PB/PW	1:100	14

Funkcja	Imię i nazwisko	Nr upr.	Podpis
Główny Projektant	mgr inż. Grzegorz Zieliński	451/Lb/2001	
Projektant branża drogowa	mgr inż. Bernadeta Zachwieja-Gnyp	LUB/0212/POOD/08	
Projektant branża mostowa	mgr inż. Krzysztof Gnyp	LUB/0156/PWOM/08	
Asystent Projektanta	mgr inż. Jarosław Starzyński		
Sprawdzający branża drogowa	inż. Stanisław Kołodziej	WZDP/122/909/78/75	

ELEMENT NR 3.1
RZUT Z GÓRY A-A Skala 1:25

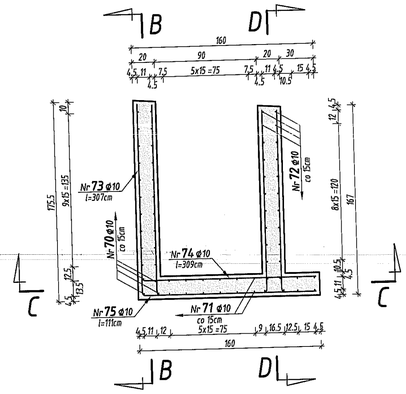

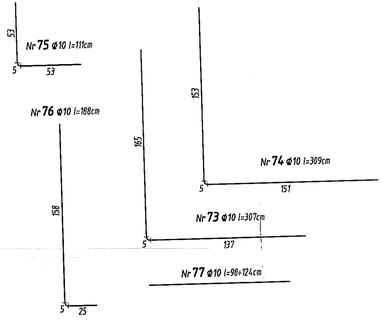

Zestawienie stali do wykonania elementu nr 3.1

Nr	Φ	Długość łączna	Ilość prętów	A-IIIN
	[mm]	[cm]	[szt.]	Φ 10
71	10	288	12	34.56
72		373	28	104.44
73		307	18	55.26
74		309	18	55.62
75		111	18	19.98
76		188	36	67.68
77		111	4	4.44
Długość wg średnic		[m]		341.98
Masa 1 mb		[kg/m]		0.617
Masa całkowita		[kg]		211.0

Zestawienie materiałów do wykonania elementu nr 3.1

ELEMENT	Beton		Stal zbrojeniowa	Deskowanie	Abizol + 2 x lepik "na gorąco"	ILOŚĆ ELEMENTÓW
	[m³]		[kg]			
	C12/15	C25/30	kl. A-IIIN	[m²]	[m²]	
Ściana oporowa nr 1	0.2	3.1	211.0	30.5	27.8	1

Zestawienie stali do wykonania elementu nr 3.2

Nr	Φ	Długość łączna	Ilość prętów	A-IIIN
	[mm]	[cm]	[szt.]	Φ 10
78	10	230	26	59.80
79		197	42	82.74
80		103	26	26.78
81		45	26	11.70
Długość wg średnic		[m]		181.02
Masa 1 mb		[kg/m]		0.617
Masa całkowita		[kg]		111.7

Zestawienie materiałów do wykonania elementu nr 3.2

ELEMENT	Beton		Stal zbrojeniowa	Deskowanie	Abizol + 2 x lepik "na gorąco"	ILOŚĆ ELEMENTÓW
	[m³]		[kg]			
	C12/15	C25/30	kl. A-IIIN	[m²]	[m²]	
Ściana oporowa nr 2	0.2	1.5	111.7	10.6	8.7	1

PRZEKRÓJ B-B Skala 1:25

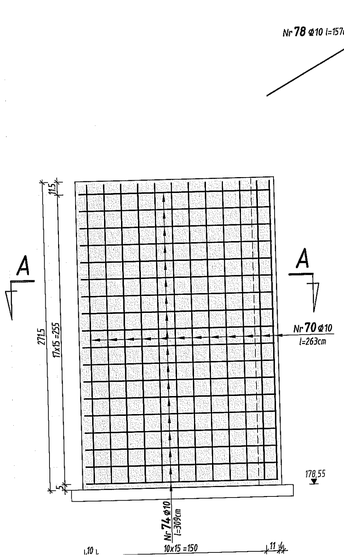

PRZEKRÓJ C-C Skala 1:25

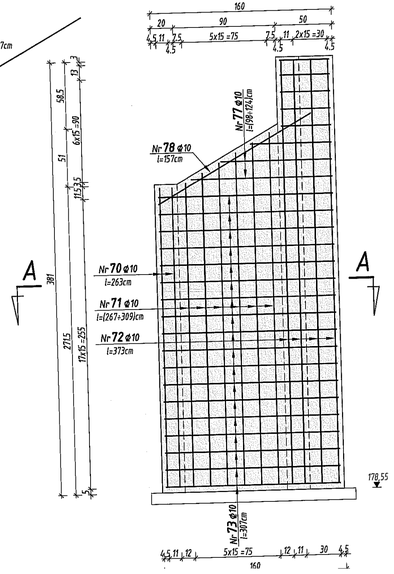

PRZEKRÓJ D-D Skala 1:25

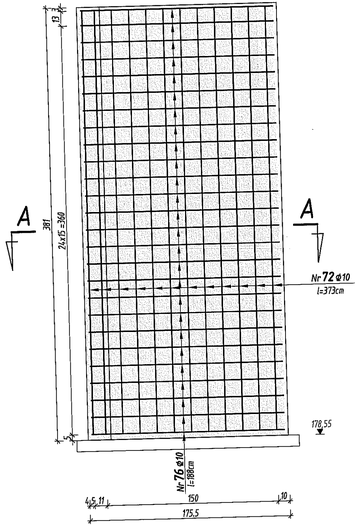

ELEMENT NR 3.2
PRZEKRÓJ E-E Skala 1:25

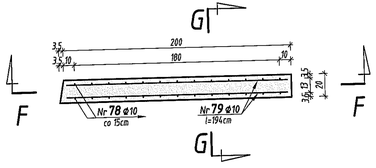

PRZEKRÓJ F-F Skala 1:25

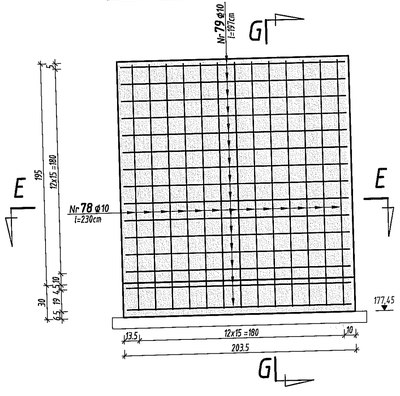

PRZEKRÓJ G-G Skala 1:25

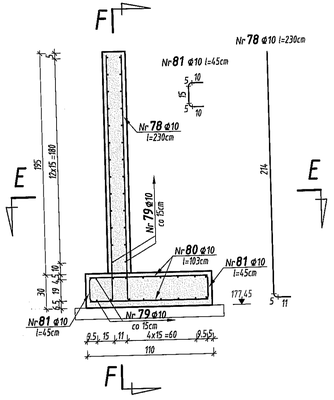

Beton konstrukcyjny: C25/30 (B30)
niekonstrukcyjny: C12/15 (B15)
Stal zbrojeniowa: A-IIIN

Inwestor: **Gmina Miasto Lublin**
20-950 Lublin, Plac Króla Władysława Łokietka 1

Autor: PRACOWNIA PROJEKTOWA, 20-469 Lublin, ul. Władysława Łokietka 1b, tel./fax (0 81) 743 04 00, www.drogmost.lublin.pl, e-mail: zarządzanie@drogmost.lublin.pl

Zadanie: Przebudowa ulicy Zamkowej wraz z wiaduktem (na odcinku od bramy Grodzkiej do końca wiaduktu) wraz z obiektami towarzyszącymi: schody , mury oporowe i murki

Tyt. rysunku: KONSTRUKCJA SCHODÓW ELEMENT 3

Zamówienie nr:	Nr rej:	Data:	Branża:	Stadium:	Skala:	Nr rys.:
90/DM/11	11/11/P	10.2011	DM	PB/PW	1:100	15

Funkcja	Imię i nazwisko	Nr upr.	Podpis
Główny Projektant	mgr inż. Grzegorz Zieliński	451/Lb/2001	
Projektant: branża drogowa	mgr inż. Bernadeta Zachwieja-Gryp	LUB/0212/POOD/08	
Projektant: branża mostowa	mgr inż. Krzysztof Gryp	LUB/0158/PWOM/08	
Asystent Projektanta	mgr inż. Jarosław Starzyński		
Sprawdzający: branża drogowa branża mostowa	inż. Stanisław Kitliński	WZDP/22/906/78/75 2375/Lb/94	

MUREK OPOROWY NR 1 SKALA 1:100

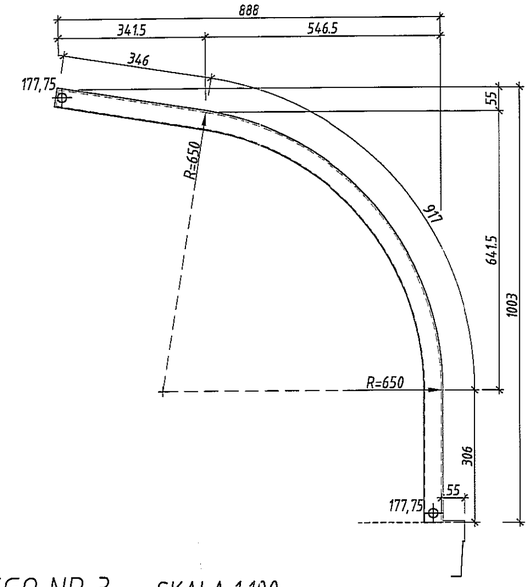

MUREK OPOROWY NR 2 SKALA 1:100

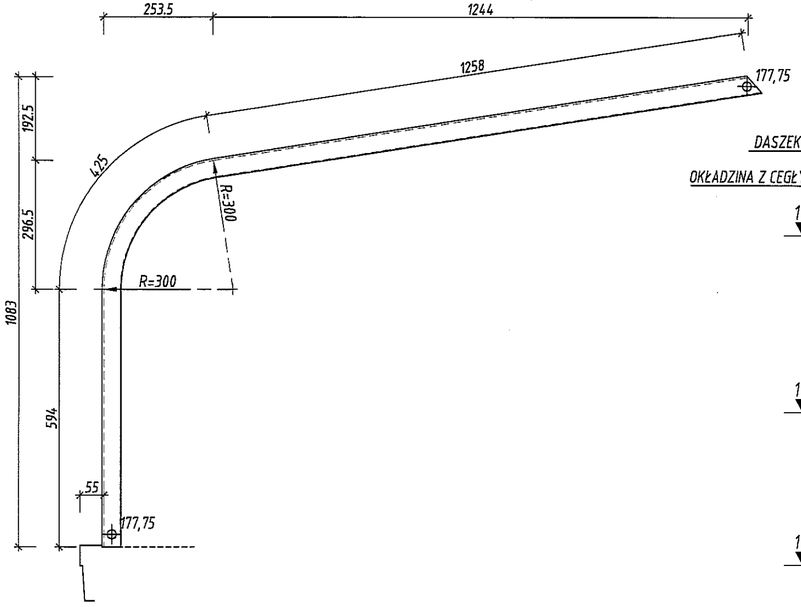

SZCZEGÓŁ MURKA NR 1 i NR2

SKALA 1:25

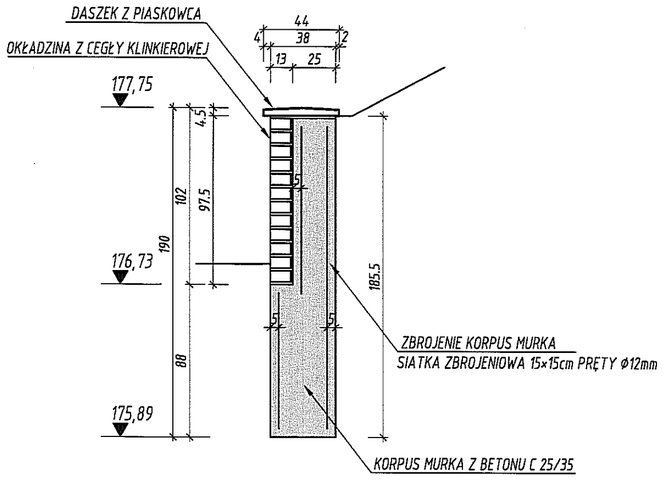

PROFIL MURKA OPOROWEGO NR 3 SKALA 1:100

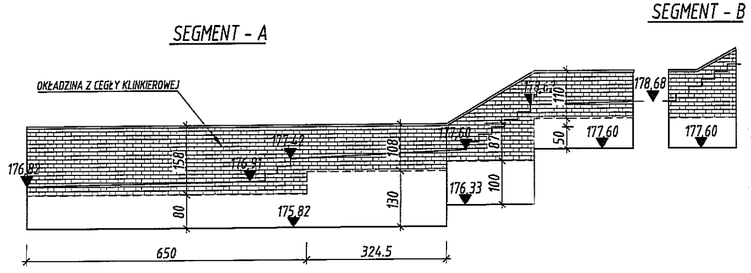

P. P. = 174,00									
RZĘDNE GÓRY MURKA	178,20	178,20	178,20	178,20	179,40	179,40	179,40	179,40	179,91
ODLEGŁOŚCI	275	524.5	175	203.5	234		65	91.5	
PRZEBIEG W PLANIE		R=260	R=600						

MUREK OPOROWY NR 3 SKALA 1:100

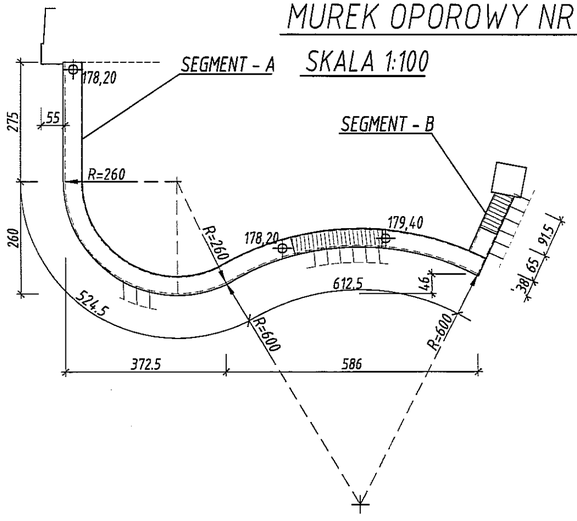

UWAGI

1. Powierzchnie betonowe które ulegną zakryciu gruntm zabezpieczyć izolacją typu lekkiego (np. Abizol + 2 x lepik "na gorąco") przed ich zasypaniem.
2. Konstrukcję murka Nr 3 wykonać wg szczegółu murka Nr1 i Nr2

Inwestor: **Gmina Miasto Lublin**
20-950 Lublin, Plac Króla Władysława Łokietka 1

Autor: SPÓŁKA Z O.O. DrogMost LUBELSKI, 20-415 LUBLIN, ul. Zasiadcka 16, tel./fax. (0-81) 744-00-70, tel./fax. (0-81) 744-13-28 (BAZA-AAAT)
PRACOWNIA PROJEKTOWA, 20-469 Lublin, ul. Wrotkowska 1b, tel./fax 0 81 743 94 00, www.drogmost.lublin.pl, e-mail: projektanci@drogmost.lublin.pl

Zadanie: Przebudowa ulicy Zamkowej wraz z wiaduktem (na odcinku od bramy Grodzkiej do końca wiaduktu) wraz z obiektami towarzyszącymi: schody , mury oporowe i murki

Tyt. rysunku: Murki oporowe

Zamówienie nr:	Nr rej.:	Data:	Branża:	Stadium:	Skala:	Nr rys.:
90/DM/11	11/11/P	10.2011	DM	PBiPW	1:100	16

Funkcja	Imię i nazwisko	Nr upr.	Podpis
Główny Projektant	mgr inż. Grzegorz Zieliński	451/Lb/2001	
Projektant: branża drogowa	mgr inż. Bernadeta Zachwieja-Gnyp	LUB/0212/POOD/08	
Projektant: branża mostowa	mgr inż. Krzysztof Gnyp	LUB/0156/PWOM/08	
Asystent Projektanta	mgr inż. Jarosław Starzyński		
Sprawdzający: branża drogowa branża mostowa	inż. Stanisław Kitliński	WZDP/22/906/78/75 2375/Lb/94	

WIDOK OD STRONY PLACU ZAMKOWEGO

SKALA 1:100

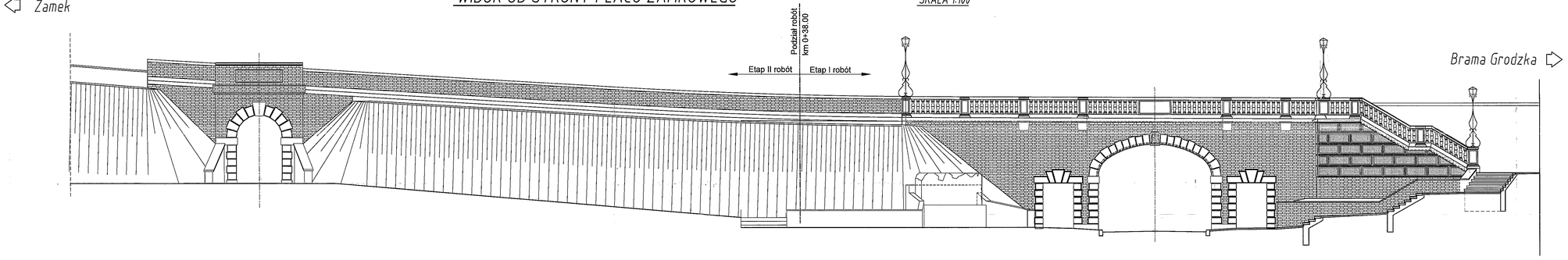

WIDOK OD STRONY PODZAMCZA

SKALA 1:100

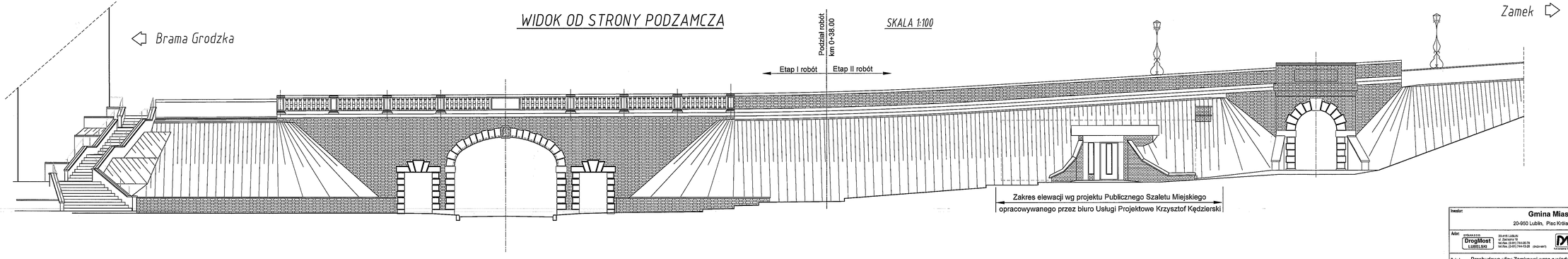

Inwestor:	Gmina Miasto Lublin 20-950 Lublin, Plac Króla Władysława Łokietka 1						
Autor:	PRZEDSIĘBIORSTWO DROGOWO MOSTOWE DrogMost LUBELSKI S.A. 20-415 LUBLIN, ul. Zamkowa 16, tel./fax. (0-81) 744-05-70, tel./fax. (0-81) 744-03-26 (0-42) 4-647-3				PRACOWNIA PROJEKTOWA, 20-455 Lublin, ul. Wodociągowa 1b, tel./fax 0-81 743-94-25 www.drogmost.lublin.pl e-mail:projektanci@drogmost.lublin.pl		
Zadanie	Przebudowa ulicy Zamkowej wraz z wiaduktem (na odcinku od bramy Grodzkiej do końca wiaduktu) wraz z obiektami towarzyszącymi: schody , mury oporowe i murki						
Tyt. rysunku	ELEWACJE						
Zamówienie nr: 80/DM/11	Nr mp: 11/11/P	Data: 10.2011	Branża: DM	Stadium: PBIPW	Skala: 1:100	Nr rys.: 17	
Funkcja	Imię i nazwisko			Nr upr.		Podpis	
Główny Projektant	mgr inż. Grzegorz Zieliński			451/Lb/2001			
Projektant branża drogowa	mgr inż. Bernadeta Zachwieja-Gryp			LUB/0212/POOD/08			
Projektant branża mostowa	mgr inż. Krzysztof Gryp			LUB/0156/PWOM/08			
Asystent Projektanta	mgr inż. Jarosław Starzyński						
Sprawdzający branża drogowa branża mostowa	inż. Stanisław Kitliński			WZDP/22/906/75/75 2375/Lb/94			