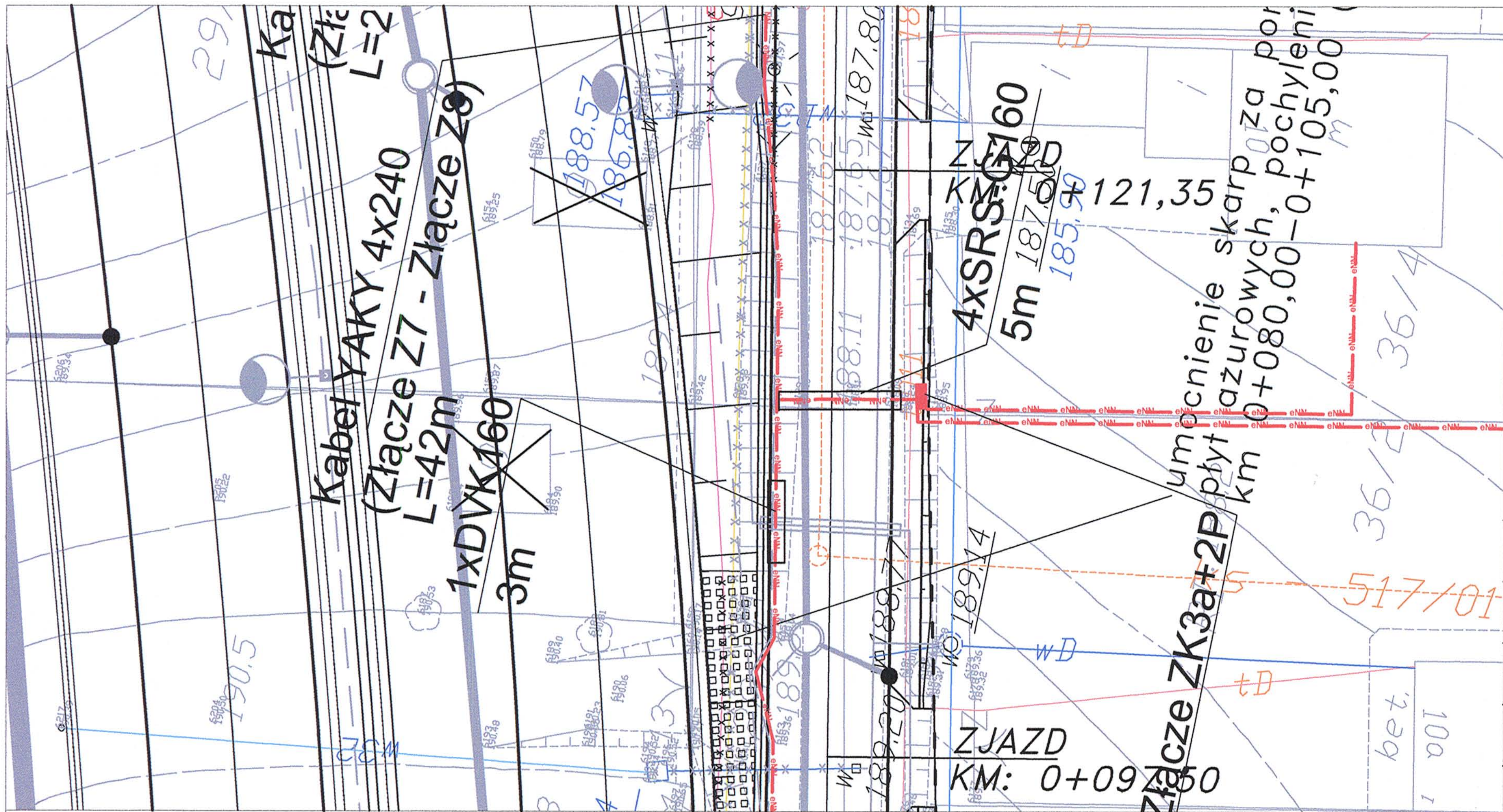

Przekroczenie ul. Jaśminowej
Przekrój Typowy

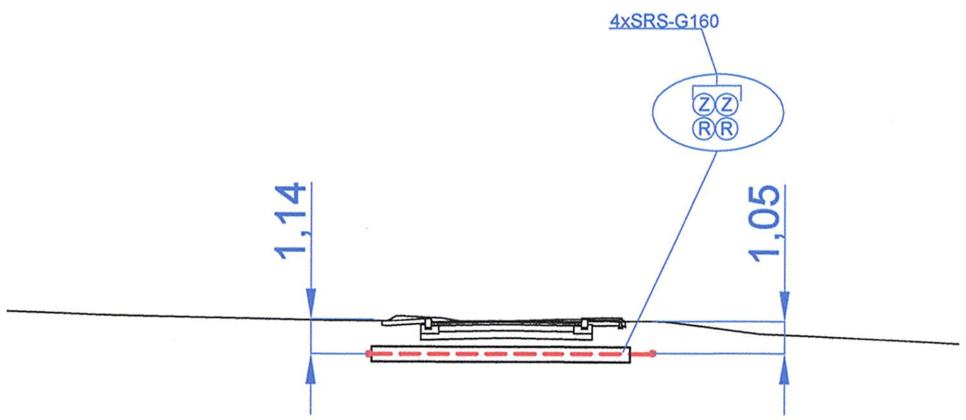

p.p. 188.000 m

Rzędne proj.	Wysokość	193.84, 193.91, 193.85, 193.80, 193.94
Rzędne istn.	Wysokość	194.07, 194.00, 193.94, 193.85, 193.85, 193.84, 193.93, 193.83, 193.83, 193.84, 193.89, 193.89, 193.80, 193.82, 193.42, 193.37, 193.34, 193.23, 193.1

LEGENDA:

MOSTY KATOWICE

40–555 Katowice
ul. Rolna 12
www.mosty.katowice.pl
e–mail: biuro@mosty.katowice.pl

INWESTOR: GMINA LUBLIN
20–950 LUBLIN, PLAC WŁADYSŁAWA ŁOKIETKA 1

ZADANIE: BUDOWA DROGI DOJAZDOWEJ DO WĘZŁA DROGOWEGO "DĄBROWICA" OBWODNICY MIASTA LUBLIN W CIĄGU DRÓG EKSPRESOWYCH S12, S17 I S19 (ODCINEK OD SKRZYŻOWANIA AL. SOLIDARNOŚCI Z AL. WARSZAWSKĄ DO GRANIC MIASTA)

NR ZADANIA: 402100447–6699
STADIUM: PROJEKT WYKONAWCZY
BRANŻA: ELEKTROENERGETYCZNA
OBIEKT: INFRASTRUKTURA ELEKTROENERGETYCZNA

TYTUŁ RYSUNKU: Przekój poprzeczny przekroczenia ul. Jaśminowej w km 0+110

RYSUNEK NR: E 05–18

PROJEKTANT:	INŻ. ANTONI WIECZOREK	UPR.BUD. 485/77	SKALA: 1:250
SPRAWDZAJĄCY:	INŻ. CZESŁAW MACIEJCZYK	UPR.BUD. 308/66	
AUTOR OPRACOWANIA:	INŻ. RADOSŁAW LENART		DATA: MAJ 2009