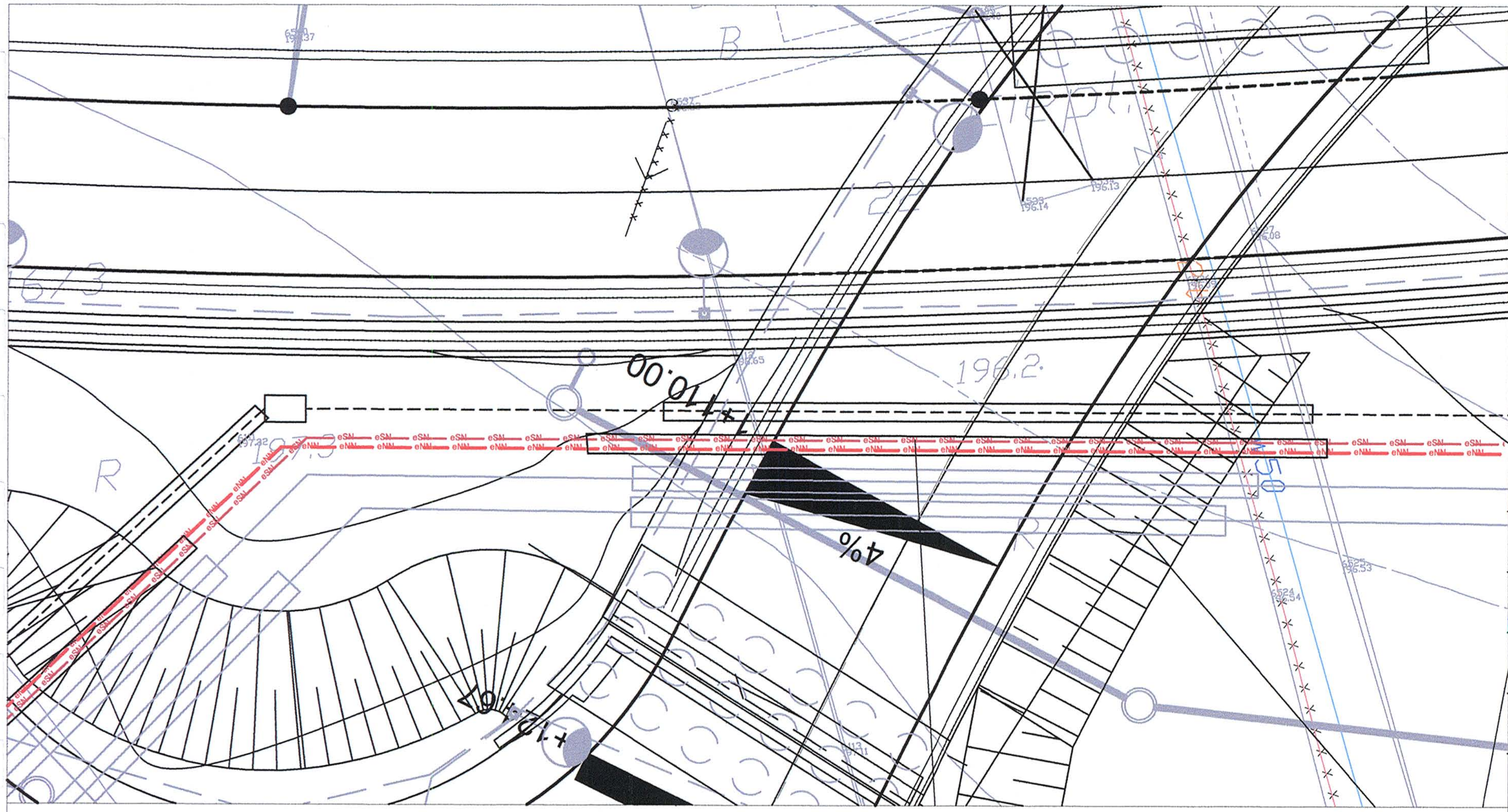

LEGENDA:

Przekroczenie łącznicy Ł3 przy węźle Sławin
Kabel YAKY 4x240
(skablowanie lini napowietrznej, SŁ12-złącze kablowe Z6)

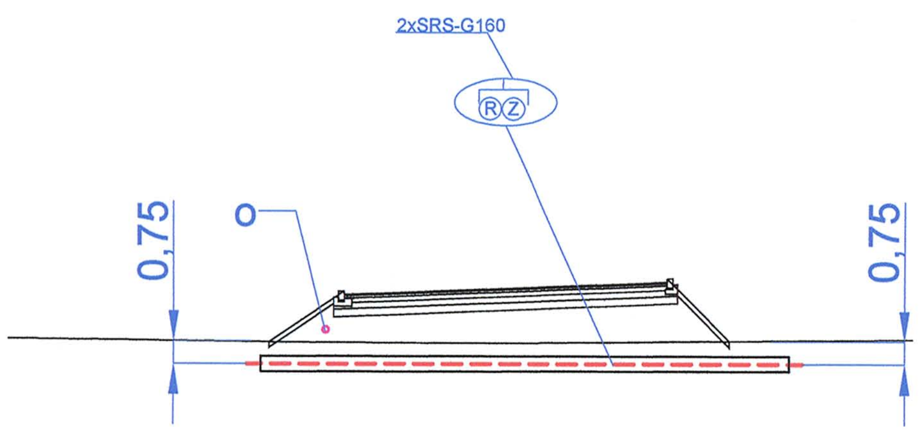

p.p. 189.000 m

Rzędne proj.	Wysokość	196.63	198.07	198.34	198.48	198.61	196.66										
Rzędne istn.	Wysokość	196.73	196.67	196.63	196.62	196.61	196.61	196.60	196.60	196.62	196.64	196.66	196.67	196.67	196.70	196.71	196.72

MOSTY KATOWICE
40–555 Katowice
ul. Rolna 12
www.mosty.katowice.pl
e–mail: biuro@mosty.katowice.pl

INWESTOR:	GMINA LUBLIN 20–950 LUBLIN, PLAC WŁADYSŁĄWA ŁOKIETKA 1
ZADANIE:	BUDOWA DROGI DOJAZDOWEJ DO WĘZŁA DROGOWEGO "DĄBROWICA" OBWODNICY MIASTA LUBLIN W CIĄGU DRÓG EKSPRESOWYCH S12, S17 I S19 (ODCINEK OD SKRZYŻOWANIA AL. SOLIDARNOŚCI Z AL. WARSZAWSKĄ DO GRANIC MIASTA)
NR ZADANIA:	402100447–6699
STADIUM:	PROJEKT WYKONAWCZY
BRANŻA:	ELEKTROENERGETYCZNA
OBIEKT:	INFRASTRUKTURA ELEKTROENERGETYCZNA
TYTUŁ RYSUNKU:	Przekój poprzeczny przekroczenia łącznicy Ł3 przy węźle Sławin
RYSUNEK NR:	E 05–15

PROJEKTANT:	INŻ. ANTONI WIECZOREK	UPR.BUD. 485/77	SKALA: 1:250
SPRAWDZAJĄCY:	INŻ. CZESŁAW MACIEJCZYK	UPR.BUD. 308/66	
AUTOR OPRACOWANIA:	INŻ. RADOSŁAW LENART		DATA: MAJ 2009