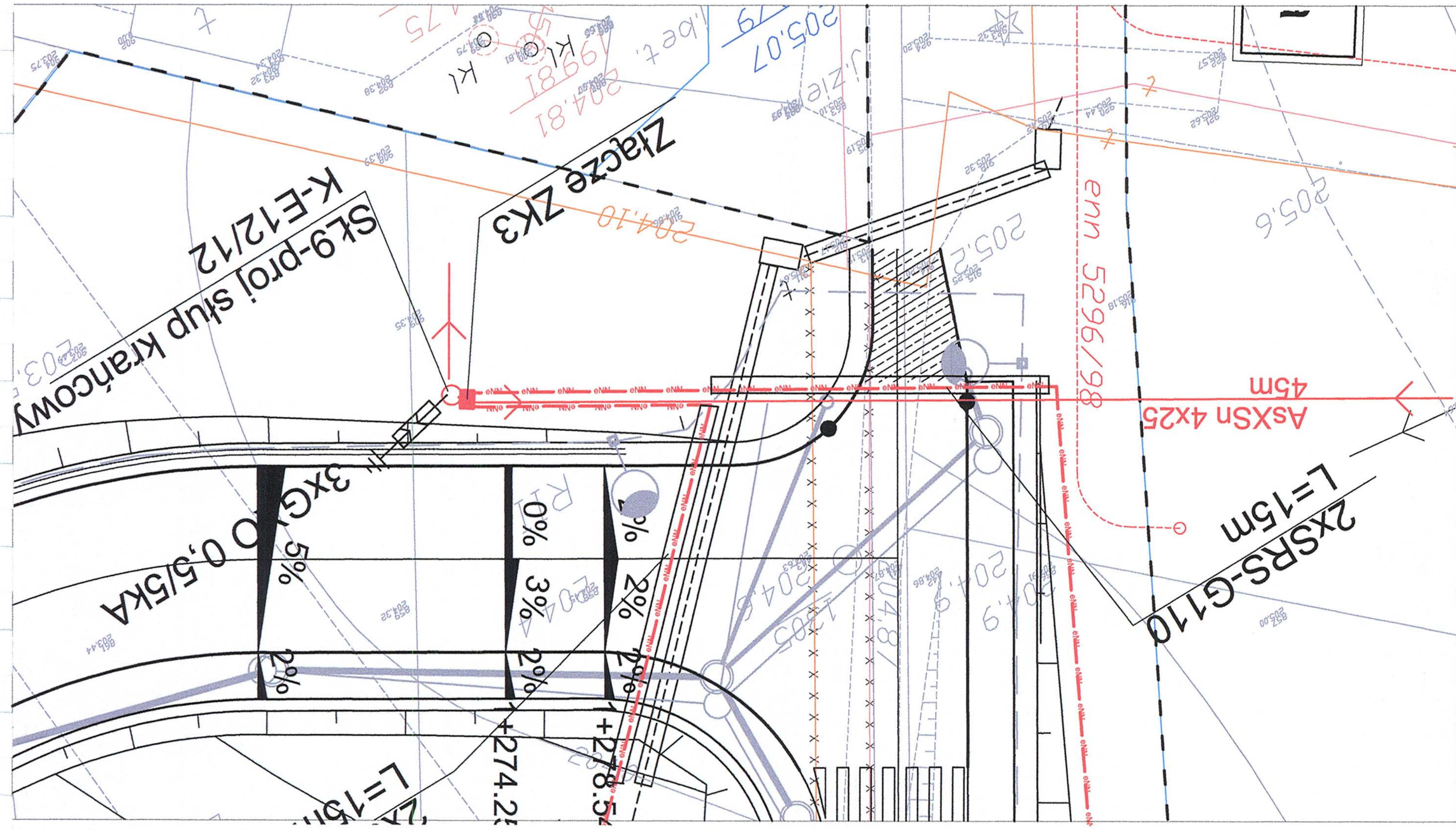

LEGENDA:

Przekroczenie ul. Mgielnej w km 0+240
Kabel YAKY 4x120
(SŁ11-ZK3)

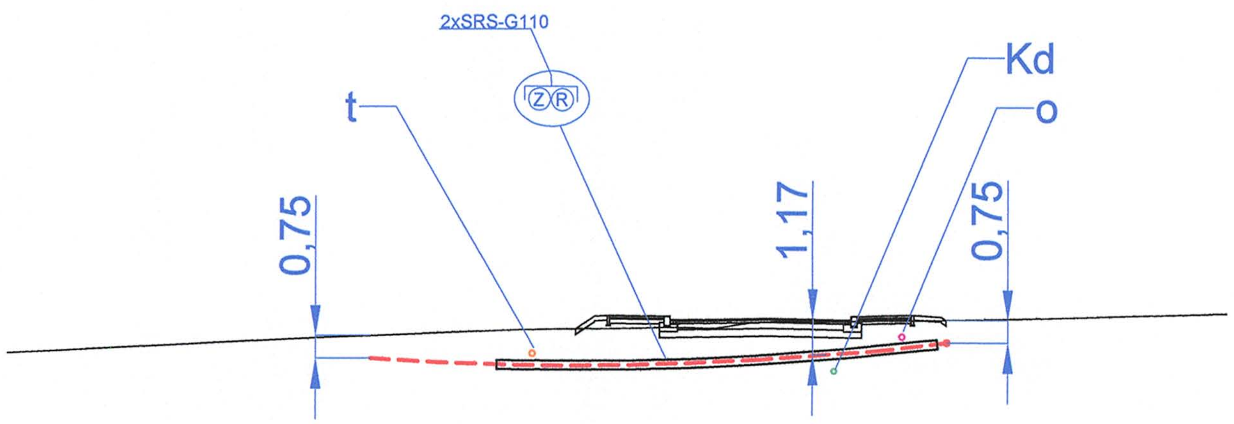

p.p. 199.000 m

Rzędne proj.	Wysokość	204.77	205.19	205.19	205.12	205.06	205.22	205.16												
Rzędne istn.	Wysokość	203.94	204.20	204.43	204.54	204.66	204.74	204.77	204.79	204.82	204.79	204.98	205.00	205.02	205.02	205.04	205.06	205.10	205.14	205.27

MOSTY KATOWICE

40–555 Katowice
ul. Rolna 12
www.mosty.katowice.pl
e–mail: biuro@mosty.katowice.pl

INWESTOR: GMINA LUBLIN
20–950 LUBLIN, PLAC WŁADYSŁAWA ŁOKIETKA 1

ZADANIE: BUDOWA DROGI DOJAZDOWEJ DO WĘZŁA DROGOWEGO "DĄBROWICA" OBWODNICY MIASTA LUBLIN W CIĄGU DRÓG EKSPRESOWYCH S12, S17 I S19 (ODCINEK OD SKRZYŻOWANIA AL. SOLIDARNOŚCI Z AL. WARSZAWSKĄ DO GRANIC MIASTA)

NR ZADANIA: **402100447–6699**

STADIUM: **PROJEKT WYKONAWCZY**

BRANŻA: **ELEKTROENERGETYCZNA**

OBIEKT: **INFRASTRUKTURA ELEKTROENERGETYCZNA**

TYTUŁ RYSUNKU: **Przekój poprzeczny przekroczenia ul. Mgielnej w km 0+240**

RYSUNEK NR: **E 05–11**

PROJEKTANT:	INŻ. ANTONI WIECZOREK	UPR.BUD. 485/77	SKALA: 1:250
SPRAWDZAJĄCY:	INŻ. CZESŁAW MACIEJCZYK	UPR.BUD. 308/66	
AUTOR OPRACOWANIA:	INŻ. RADOSŁAW LENART		DATA: MAJ 2009