III. CZĘŚĆ RYSUNKOWA

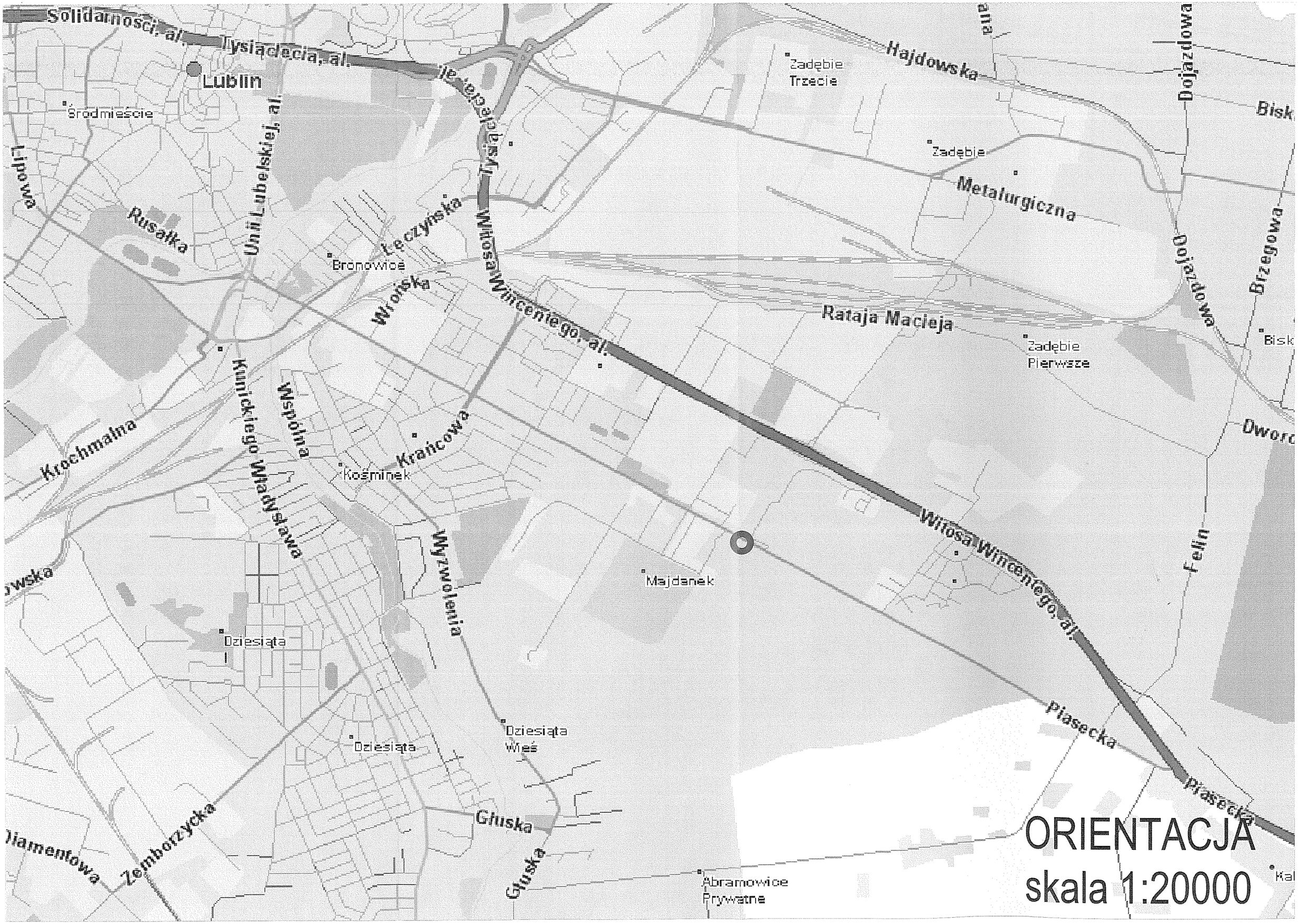
Solidarności, al.
Tysiąclecia, al.
Lublin
Śródmieście
Lipowa
Rusałka
Unii Lubelskiej, al.
Tysiąclecia, al.
Łęczyńska
Bronowice
Wrońska
Witosa Wincentego, al.
Zadębie Trzecie
Hajdowska
Dojazdowa
Zadębie
Metalurgiczna
Dojazdowa
Brzegowa
Rataja Macieja
Zadębie Pierwsze
Kunickiego Władysława
Wspólna
Krańcowa
Krochmalna
Kośminek
Wyzwolenia
Majdanek
Witosa Wincentego, al.
Felin
Dziesiąta
Dziesiąta
Dziesiąta Wieś
Piasecka
Piasecka
Głuska
Głuska
Zemborzycka
Abramowice Prywatne
ORIENTACJA
skala 1:20000

zakres opracowania

SK-3 km 0+309.52

3

4

wg projektu
budowy ul. Grygowej
Biura Architektonicznego
Stelmach i Partnerzy Sp. z o.o.

R200.00

R200.00

R30.00

R30.00

R6.50

R6.00

12.50

12.50

R4.50

OZNACZENIA:

- PROJEKTOWANE KRAWĘŻNIKI / KRAWĘDZIE JEZDNI
- PROJEKTOWANE OBRZEŻA
- PROJEKTOWANE OSIE
- PROJEKTOWANE KRATKI ODWODNIENIOWE
- PROJ. LINIE ROZGRANICZAJĄCE

ZAMAWIAJĄCY

Urząd Miasta Lublin

Plac Króla Władysława Łokietka 1, 20-109 Lublin

BIURO PROJEKTOWE

DHV POLSKA Sp. z o.o.
ul. Domaniewska 41
02-672 Warszawa
tel. (22) 606 28 02 ; fax (22) 606 28 03
e-mail: dhvpolska@dhv.pl

FUNKCJA	IMIĘ I NAZWISKO	BRANŻA	NR. UPR./ SPEC.	PODPIS
Projektant:	mgr inż. Sławomir Dziewit	drogi	MAZ/0196/POOD/04	
Opracował:	inż. Oliwia Kuling	drogi		
	Piotr Kozłowski	drogi		
Sprawdził:	mgr inż. Artur Jaroń	drogi	MAZ/0096/POOD/09	

Nazwa i adres obiektu budowlanego:

Dostosowanie dokumentacji projektowych pn.
"Zintegrowany system transportu miejskiego w Lublinie. Budowa trakcji trolejbusowej od istniejącej pętli przy ul. Droga Męczenników Majdanka do os. Felin"
opracowanej w roku 2007 przez
Biuro Projektów Budownictwa Komunalnego Sp. z o.o.
do planowanego zakresu prac projektowych,
wraz z aktualizacja dokumentacji

odcinek 1 - Ciąg ulic Droga Męczenników Majdanka - Doświadczalna od istniejącej pętli do ul. Władysława Jagiełły

Nazwa tomu/podtomu:

PROJEKT BUDOWLANO-WYKONAWCZY
PROJEKT DROGOWY

Nazwa rysunku:

PLAN SYTUACYJNY
droga dojazdowa do działek 31/5 33/3

Stadium:	Branza:	Nr umowy / data zawarcia umowy:		Nr projektu:
PBW	Drogi	49/DM/2010		2896
Data:	Skala:	Nr tomu / podtomu:	Nr rysunku:	Nr rewizji:
11.2010	1:500	TOM 2.3	2.1	0.0

zakres opracowania

SK-3 km 0+309.52

3

4

R6.00

R12.00

R6.50

198.18

R9.50

R6.50

R9.50

wg projektu
budowy ul. Grygowej
Biura Architektonicznego
Stelmach i Partnerzy Sp. z o.o.

R12.00

R200.00

R200.00

R30.00

R30.00

R6.50

R6.00

12.50

12.50

R4.50

z.j. km0+261.40

OZN

ZAMAWIAJĄCY

BIURO PROJEKTOWE

FUNKCJA	
Projektant:	
Opracował:	
Sprawdził:	

Nazwa i adres obiektu budowlanego: D
"Z
Bu
ul.
op
Bi
do
wi

odcinek 1 - Ci
oc

Nazwa tomu/podtomu:

Nazwa rysunku:

Stadium:	Branża:
PBW	Drogi
Data:	Skala:
11.2010	1:500

Profil osi drogi dojazdowej w km 0+263.92

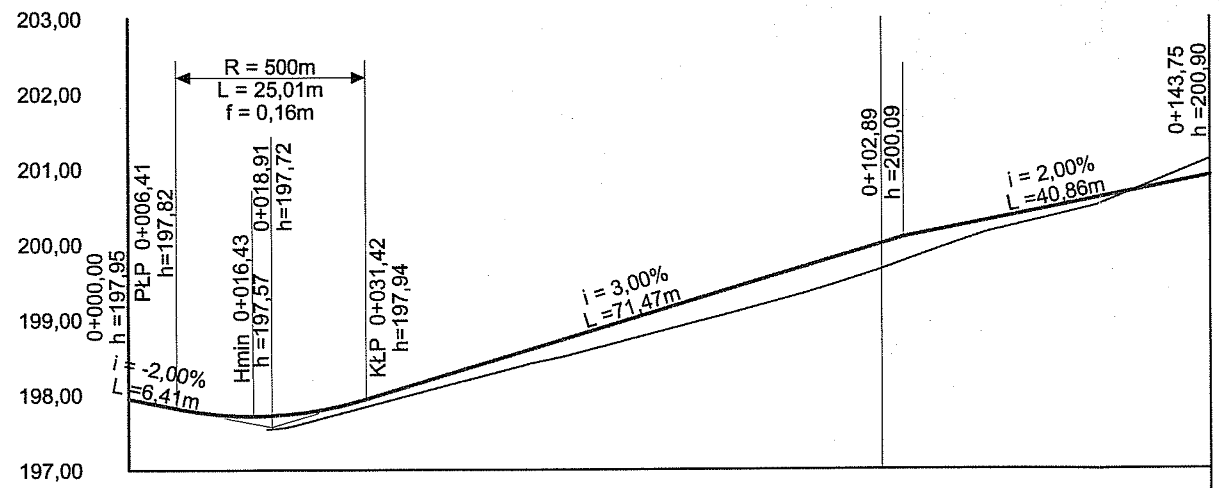

Rzędne niwelety	197,95	197,82 197,77	197,86 197,94	198,33	198,97	199,75	200,00 200,09	200,31	200,90
Rzędne istniejące			197,76 197,84	198,18	198,71	199,39	199,66 199,77	200,16	201,12
Różnice rzędnych			+0,10 +0,10	+0,15	+0,26	+0,36	+0,34 +0,32	+0,15	-0,22
Elementy niwelety	i = -2,00% L = 6,41	L = 25,01 R = 500,00			L = 71,47 i = 3,00%			L = 40,86 i = 2,00%	
Elementy trasy									
Pikietaż	0+000,00	0+006,41 0+009,49	0+028,33 0+031,42	0+044,38	0+065,68	0+091,65	0+100,00 0+102,89	0+114,10	0+143,73

ZAMAWIAJĄCY

Urząd Miasta Lublin

Plac Króla Władysława Łokietka 1, 20-109 Lublin

BIURO PROJEKTOWE

DHV POLSKA Sp. z o.o.
ul. Domaniewska 41
02-672 Warszawa
tel. (22) 606 28 02 ; fax (22) 606 28 03
e-mail: dhvpolska@dhv.pl

FUNKCJA	IMIĘ I NAZWISKO	BRANŻA	NR. UPR./ SPEC.	PODPIS
Projektant:	mgr inż. Sławomir Dziewit	drogi	MAZ/0196/POOD/04	
Opracował:	inż. Oliwia Kuling	drogi		
	Piotr Kozłowski	drogi		
Sprawdził:	mgr inż. Artur Jaroń	drogi	MAZ/0096/POOD/09	

Nazwa i adres obiektu budowlanego:

Dostosowanie dokumentacji projektowych pn.
„Zintegrowany system transportu miejskiego w Lublinie. Budowa trakcji trolejbusowej od istniejącej pętli przy ul. Droga Męczenników Majdanka do os. Felin"
opracowanej w roku 2007 przez
Biuro Projektów Budownictwa Komunalnego Sp. z o.o.
do planowanego zakresu prac projektowych,
wraz z aktualizacja dokumentacji

odcinek 1 - Ciąg ulic Droga Męczenników Majdanka - Doświadczalna od istniejącej pętli do ul. Władysława Jagiełły

Nazwa tomu/podtomu:

PROJEKT ARCHITEKTONICZNO - BUDOWLANY
PROJEKT DROGOWY

Nazwa rysunku:

PROFIL PODŁUŻNY - droga dojazdowa do działek 31/5 i 33/3

Stadium:	Branza:	Nr umowy / data zawarcia umowy:		Nr projektu:
PBW	Drogi	49/DM/2010		2896
Data: 11.2010	Skala: 1:100/1000	Nr tomu / podtomu: TOM 2.3	Nr rysunku: 3.1	Nr rewizji: 0.0

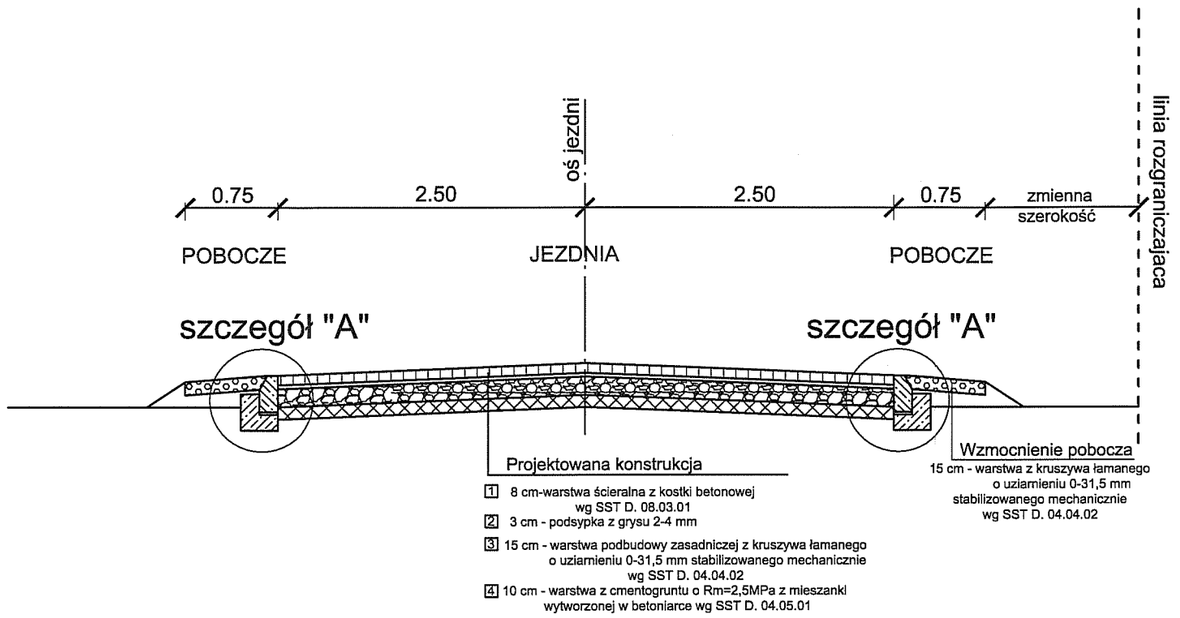

Klasa techniczna - D
Prędkość projektowa - Vp=30km/h
Kategoria ruchu - KR 1

Szczegół A Skala 1:20

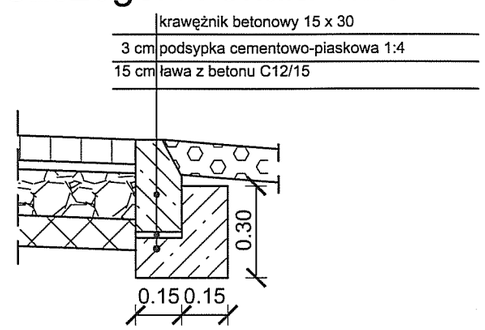

ZAMAWIAJĄCY

Urząd Miasta Lublin

Plac Króla Władysława Łokietka 1, 20-109 Lublin

BIURO PROJEKTOWE

DHV POLSKA Sp. z o.o.
ul. Domaniewska 41
02-672 Warszawa
tel. (22) 606 28 02 ; fax (22) 606 28 03
e-mail: dhvpolska@dhv.pl

FUNKCJA	IMIĘ I NAZWISKO	BRANŻA	NR. UPR./ SPEC.	PODPIS
Projektant:	mgr inż. Sławomir Dziewit	drogi	MAZ/0196/POOD/04	
Opracował:	inz. Oliwia Kuling	drogi		
	Piotr Kozłowski	drogi		
Sprawdził:	mgr inż. Artur Jaroń	drogi	MAZ/0096/POOD/09	

Nazwa i adres obiektu budowlanego: Dostosowanie dokumentacji projektowych pn. *„Zintegrowany system transportu miejskiego w Lublinie. Budowa trakcji trolejbusowej od istniejącej pętli przy ul. Droga Męczenników Majdanka do os. Felin"* opracowanej w roku 2007 przez Biuro Projektów Budownictwa Komunalnego Sp. z o.o. do planowanego zakresu prac projektowych, wraz z aktualizacja dokumentacji

odcinek 1 - Ciąg ulic Droga Męczenników Majdanka - Doświadczalna od istniejącej pętli do ul. Władysława Jagiełły

Nazwa tomu/podtomu: PROJEKT ARCHITEKTONICZNO - BUDOWLANY
PROJEKT DROGOWY

Nazwa rysunku: PRZEKRÓJ NORMALNY
droga dojazdowa do działek 31/5 i 33/3

Stadium:	Branża:	Nr umowy / data zawarcia umowy:		Nr projektu:
PBW	Drogi	49/DM/2010		2896
Data:	Skala:	Nr tomu / podtomu:	Nr rysunku:	Nr rewizji:
11.2010	1:50	TOM 2.3	4.1	0.0